現 場 説 明 書

1 工事（委託）名　　戸毛児童遊園①改修　工事

2 工事（委託）番号　　都整　第　7　号

3 工事（委託）場所　　御所市　戸毛　地内

4 現場説明書返却について　　ダウンロードによる（返却不要）

5 現場説明書記載項目

第１章　　概要
第２章　　入札に関する注意事項
第３章　　特記事項
・入札条件書
・特記仕様書
・その他

6 仕様書

7 位置図

御 所 市 役 所

第１章　概　要

1 工事（委託）名　　戸毛児童遊園①改修　工事

2 工事（委託）番号　　都整　第　7　号

3 工事（委託）場所　　御所市　戸毛　地内

4 工事（委託）概要　　工事延長　L=56.1m

敷地造成工	一式
施設撤去工	一式
給水設備工	一式
雨水設備工	一式
広場整備工	一式
施設修繕工	一式
遊具設置工	一式
施設整備工	一式

5 竣工（履行）期日　　令和8年3月31日

6 発注担当課　　都市整備課

第２章　入札に関する注意事項

1　現場説明書等（仕様書、設計図面等）に対する質問の応答
質問が有る場合は、管財課入札係窓口へ質問書をメールにより提出してください。
（質問が無い場合は、質問書の提出は必要ありません。）
kanzai@city.gose.nara.jp
質問書提出期限　**令和8年2月10日**　　11 ： 00 までに提出してください。
提出場所　　御所市役所　管財課　（新館２階）

2　入札書に記載する価格は、消費税に係る課税事業者であるか免税事業者であるかを問わず、見積もった契約希望金額の１１０分の１００に相当する金額を入札書に記載してください。（消費税及び地方消費税を含まない価格）
入札手続きに対する問い合わせは、管財課入札係にお問い合わせください。

3　回答方法（**令和8年2月13日**　　17 ： 00 までに）
回答文書をメールにより当該質問者に送信いたします。
但し、公平性に支障を来す場合等、質問内容によっては、入札参加者全員に回答します。
該当する者は受信出来ましたら、回答文書が無事届いたかを確認したいので、早急に市役所管財課へ返信メールをお願いします。

4　現場説明書等の交付について
御所市ホームページからダウンロードにより提供

5　落札者は、契約の締結に際しては中小企業退職金退職金共済法の基づく建設業退職金共済制度の掛け金を建設業退職金機構の奈良県支部に納入し、機構発行の掛け金収納書を提出して下さい。
（　機構奈良県支部　：　奈良市高天町５－１奈良県建設会館内　TEL　0742-22-3345　）

6　この工事の入札結果により、同一業者が、同一工事区域又は工事区域が連結した場所で、かつ工期が重複又は継続して施工することとなった場合は、協議無く共通費（共通仮設費、現場管理費及び一般管理費等）を再計算し、請負額を変更することがあります。

第３章　特記事項

1　総論

本工事の契約書、設計図書（仕様書、図面、現場説明書及び現場説明に対する質問回答書）を十分に理解し、関連法規・条例等を遵守して、安全に着手・竣工してください。

2　適用範囲

施工条件の適用については、以下の３に記載したものを適用します。

3　施工条件

（１）　一般事項

※ 本工事の施工は、監督員の指示した書類を作成し、承諾を受けたうえで着手してください。

※ 原則として、工事着手前に本工事の全ての下請け業者について、書類により監督員に届け出てください。

※ 本工事は奈良県土木部編集「土木工事共通仕様書」に基づき施工してください。

※ 本工事は奈良県土木部編集「土木部土木工事監督及び検査必携」を適用します。

※ 工事関係官公署その他関係機関への必要な届出手続き等は、全て請負者が行ってください。手続きに必要な費用は請負者の負担とします。

※ 建設工事公衆災害防止対策要綱（建設省建設経済局）を遵守し、工事を行ってください。

※ 本工事に示す内容その他に疑義が生じた場合は、入札前においては第２章「入札注意事項」１「設計図書等に対する質問の応答」によるものとし、契約後においては、監督職員と協議のうえ決定し、施工するものとします。また、現場の納まり、取り合い、明示無き事項及び設計図書と現場の不一致等で生じた変更については、監督職員の指示によるものとします。

（２）　施工日・施工時間帯

※ 原則として、土曜日・日曜日・及び祝日の現場における工事は休みとし、施工時間は８時３０分から１７時３０分とします。ただし、現場の状況等による場合、施設管理者等の協議・許可条件等により、変更する場合があります。

（３）　環境対策

※　「奈良県における「建設リサイクル」の実施に関する指針」に基づき、建設資材のリサイクルに努めて下さい。

※　「公共事業に関する環境配慮指針（奈良県）」に基づき、環境負荷低減に努めて下さい。

※　騒音・振動・排水等は、奈良県環境保全関係条例・その他の規程に従って十分な養生及び防止対策を講じてください。万一、第三者に損害等が生じた場合は、請負者にて処理、解決してください。なお、これらに要する費用は、請負者の負担とします。

（４）　特定建設資材の再資源化

※　特定建設資材とは、建設工事に係る資材の再資源化に関する法律（以下「建設リサイクル法」という。）に定める特定建設資材（コンクリート（鉄筋コンクリートを含む）塊、アスファルトコンクリート塊、木材）をいいます。

※　本工事において発生する特定建設資材廃棄物については、建設リサイクル法、廃棄物の処理及び清掃に関する法律等関係法令を遵守し、適正に再資源化を処理をしてください。

※　建設リサイクル法第９条を遵守し、同法施行規則第２条に定める「分別解体等に係る施工方法に関する基準」により適切な施工をしてください。

※　本工事において発生した特定建設資材廃棄物については、県内の再資源化処理施設において処理してください。（請負者の責めに帰さない理由で、これによることが出来ない場

合は監督職員と協議の上、その指示によるものとします。

※ その他

① 再資源化施設の選定に当たっては、廃棄物の処理及び清掃に関する法律に基づく許可を受けた処理施設とし、許可内容・有効期限等を確認のうえ事前に監督職員の承諾を受けて下さい。

② 自ら搬出する場合は産業廃棄物運搬車の表示板等を掲げ明示して下さい。また、運搬を委託する場合は産業廃棄物収集運搬業の許可を受けた業者とし、事前に監督職員の承諾を受けて下さい。

③ 産業廃棄物管理票（マニフェスト）は、廃棄物の処理及び清掃に関する法律遵守し厳正に管理してください。

④ 特定建設資材搬出の際は運搬車両の過積載防止の徹底を図ってください。

（５） 県（市）内業者・県（市）内産建設資材の活用

※ 下請契約を締結する場合には、当該契約の相手を「県（市）内に主たる営業所」を有するものの中から選定するよう努めてください。

※ 地場産業の活性化を図るため、建設資材・物品調達については県（市）産品の使用をより一層努めてください。

県（市）産品とは次の①から⑤に示すものとします。

① 県（市）内の工場で製造された資材・製品

② 奈良県及び県内市町村、産業支援団体等の公的機関の補助を受けて開発された資材・製品

③ 県（市）内企業が開発し、県（市）外の工場で製造された資材・製品

④ 二次製品において、材料が県（市）外製品であっても、県（市）内の工場等で製造・加工されたもの（材料が県（市）内産品で、県外の工場等で製造・加工されたものは除く）

⑤ 奈良県リサイクル認定製品

（６） 安全対策

※ 工事期間中、付近の構築物・道路・地下埋設物等に損傷を与えないよう万全の処置を行ってください。万一破損を生じた場合は、原形に復してください。

※ 工事着手前に、警察、その他関係機関、地元自治会、及び監督職員等と十分打ち合わせのうえ、安全管理を行ってください。

※ 住民が居住している地域での工事ですので、安全等については、十分留意してください。

（７） 工事用道路・車両

※ 工事期間中道路面には、一切車両を駐車しないようにすると共に工事関係車両の出入りには必ず誘導員を立てて交通渋滞や市民などへの災害に留意してください。

※ 工事関係車両タイヤ等で場内土を持ち出し、道路等を汚さないでください。また、汚した場合には、速やかに清掃を行ってください。

※ ダンプトラック等、過積載防止対策を行ってください。

（８） 仮設

※ 仕様書に該当項目があれば、適正に処理してください。

（９） 発生材・建設発生土の処理

※ 仕様書に該当項目があれば、適正に処理してください。

（１０） その他

○　コンクリート工事の施工に当たり、奈良県土木部、技第８１号（令和１９年８月１５日）「適正なコンクリート工事実施に関わる請負業者の遵守事項」に従って施工してください。

入　札　条　件　書

工事番号	都整　第７号
工事名	戸毛児童遊園①改修　　工事
工事個所	御所市　　戸毛　　地内
履行期間	契約日翌日（土日、祝日除く）から、　令和８年３月31日
担当課	都市整備課

上記の工事（委託）の入札について、下記の条件により実施いたします。

１ 共通事項　当該入札は、地方自治法（昭和 22 年法律第 67 号）、地方自治法施行令（昭和 22 年政令第 16 号）、御所市契約規則（昭和 39 年 10 月 20 日規則第 18 号）その他法令、規則などに基づき執行いたします。

２ 当該入札に該当する条件

入札方法	郵便	予定価格	42,158,600 円（税込み）
再度入札	なし	入札書比較価格	38,326,000 円（税抜き）
前払金請求	請負額が 300 万円を上回った場合可	最低制限基準価格	38,072,100 円（税込み）
		最低制限基準比較価格	34,611,000 円（税抜き）
議会の議決	不要	各年度における支払予定額の割合	令和　年度　％ 令和　年度　％ 令和　年度　％

３ 入札辞退　入札を辞退するときは、事前に辞退届の提出が必要となります。

４ 入札中止　入札手続執行途中で入札に競争性が無くなった場合は、その段階で入札手続き又は入札を中止します。

その他	・契約は落札日から８日以内（落札日を含む。土日祝日も含む。）に締結しなければなりません。

御所市役所

特 記 仕 様 書

（適用事項）

１．本特記仕様書は、御所市戸毛地内、戸毛児童遊園①改修工事に適用する。

２．本工事は、「奈良県土木工事共通仕様書」の第１１編 公園緑地編によるものとし、工事請負契約書及び設計書、図面、本特記仕様書により施工を行うものとする。

（一般事項）

１．工事の施工にあたっては、諸法令を遵守するとともに地元関係者（区長・地権者等）及び関係機関と十分調整を図ること。

２．工事による振動・騒音等により周辺家屋等への影響がないよう十分注意し施工すること。

３．工事に伴う苦情や損傷に対しては、受注者が責任をもって対応し、さらには措置するものとする。その内容については、監督員に速やかに報告すること。

４．施工箇所に出入りする際は、歩行者、車両等の安全に十分注意し、危険防止に努めること。

５．安全な施工となるよう工事全般にわたり対策を講ずること。

（施工事項）

１．施工計画書は、各種仕様書、設計図書及び現場条件を考慮し、作成し提出すること。また、施工中に施工計画書の内容の変更が生じた場合及び工事変更請負契約を締結した場合は、その都度変更施工計画書を提出し承認を得ること。

２．産業廃棄物を適正に処理するにあたり、受注者は事前に計画書を提出して承諾を受けたのち、「産業廃棄物の処理及び清掃に関する法律」を遵守し、同法第１２条の３によるマニュフェストシステムにより適正に実施すること。

３．工事により通行規制等を行う場合は、予告看板等を設置し、地元及び通行車両・歩行者等へ事前に周知を行うこと。

４．使用材料等については、事前に必要書類を提出し、監督員の承諾を得たうえで使用すること。

５．工事書類を提出する際は、工事関係書類のうち必要となる書類のすべてを提出すること。
なお、写真については工種ごとに撮影を行い、写真帳に整理して提出すること。

（遊具設置）

１．設置遊具については商品における設計瑕疵を担保する生産物保険及び製品保証を付すこと。
なお、その内容は対人・対物について最大金５億円以上、期間は２年以上とする。

２．遊具の安全性は国土交通省の「都市公園における遊具の安全確保に関する指針（改訂版）」

に準拠し、日本公園施設業協会の「遊具の安全に関する規準 JPFA-SP-S:2024」等に類する安全規準を満たした内容とすること。

３．遊具の設置時には遊具個々の安全エリアに注意し、周辺障害物、隣接遊具との距離に注意を払い設置すること。なお、位置決定前に施工図等を提出し監督員の承認を得ること。

４．各材料の品質・部材仕様は下記のとおりとし、設計図面に記載された仕様に準拠すること。若しくは同等以上とすること。

①防錆処理

・鉄部防錆処理・使用鋼材はジンクロメートメッキを施す。

・塗装は粉体焼付塗装仕上げ（塗料に鉛・重金属を含まないもの）

・地際部は防食テープ巻とする。

・使用するボルト、ナットはステンレス製品とする。

・露出部は袋ナットを使用する。

・チェーンはステンレスチェーンを使用する。

②木質材

・使用材は合成木材とする。

③プラスチック材

・ポリエチレン等の素材は紫外線劣化防止を施す。

・滑り台には静電気除去対策を施す。

④その他の材料

・材料は設計図面に記載された仕様に準拠する。

５．遊具の施工にあたっては、原則として、事前に承認図、施工図を提出し、監督員の承認を得るものとする。完成後、竣工図面を作成し提出すること。

６．基礎工事は設計図書のとおり施工し、設計書の材料、基礎の深さ、基礎の実寸等を確認できる写真を撮影すること。また、発生土は監督員と協議し適切に処理すること。

７．設置後の運用にあたり、使用マニュアル、安全チェックシートを提供すること。また、担当者に説明を行う等、支障のないように努めること。

８．竣工後１年間に１回は無償にて安全点検を行い、書面にて報告する。

（土木コンクリート構造物等の品質確保について）

１．土木コンクリート構造物の耐久性を向上させるため、一般の環境条件の場合のコンクリート構造物に使用するコンクリートの水セメント比は、鉄筋コンクリートについては５５％以下、無筋コンクリートについては６０％以下とすること。

２．鉄筋のかぶりを確保するため、スペーサーを設置するものとする。スペーサーは、構造物の

側面については原則１㎡につき２個以上、構造物の底面については原則１㎡につき４個以上設置すること。また、型枠に接するスペーサーは本体コンクリートと同等以上の品質を有するコンクリート製又はモルタル製を使用するのを原則とする。

３．重要なコンクリート構造物の適切な施工を確認するため、コンクリート構造物の施工完了後に、テストハンマーによる材齢２８日強度の推定調査を請負者が実施し、調査結果を提出すること。

４．テストハンマーによる強度推定調査の結果が、所定の強度が得られない場合については、受注者は原位置のコアを採取し、圧縮強度試験を実施し、調査結果を提出すること。

５．工事完成後の維持管理にあたっての基礎資料とするため、重要構造物については、ひび割れ発生状況の調査を受注者が実施し、調査結果を完成検査時に提出すること。

６．使用する二次製品の品質等については、以下の内容を満足しなければならない。

①形状寸法は、使用承認を受けた規定寸法を満足するとともに、外観については、使用上有害な傷、ひび割れ、欠け等が無いこと。

②コンクリートの強度は、出荷時において、所定の設計基準強度以上でなくてはならない。

③外観及び形状寸法の管理を行うこと。

（その他）

１．その他、疑義等のある場合は監督員と速やかに協議を行うこと。なお、重要事項については工事打合簿により書面で協議を行うものとする。また、書面が無いものは変更対象と認めないものとする。

位置図

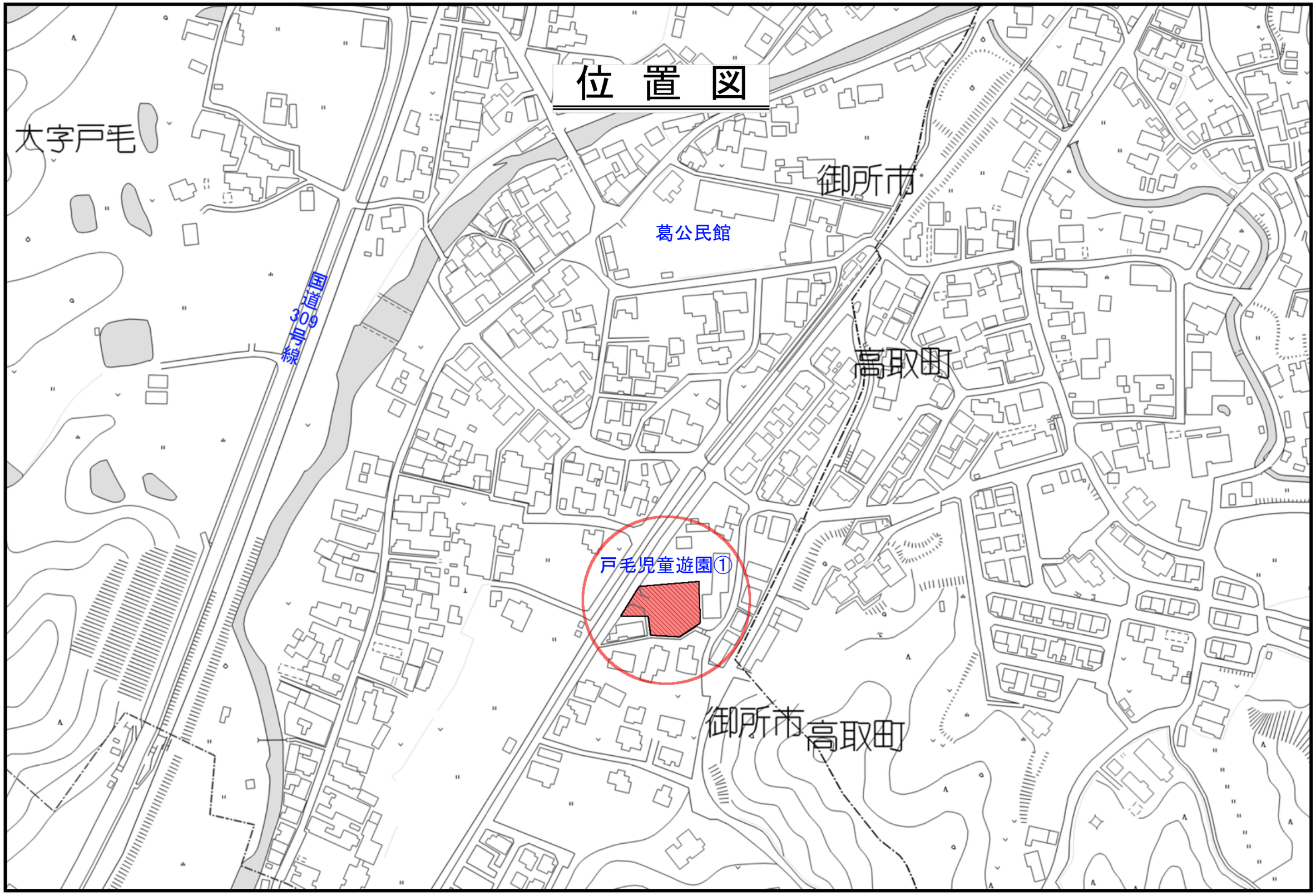

令和　7 年度　　実施設計書　（ 当　初 ）　　御所市

部長				課長				課長補佐				係長				検算				設計			

作成年月日		工事概要	当　　初	変　　更
工　事　名	戸毛児童遊園①改修工事		工事延長　L=56.1m 敷地造成工　一式 施設撤去工　一式 給水設備工　一式 雨水設備工　一式 広場整備工　一式 施設修繕工　一式 遊具設置工　一式 施設整備工　一式	
工 事 番 号	都整第　　号			
路線・河川名				
工 事 箇 所	御所市　戸毛　地内			

当初設計金額（変更前）	円	当初請負金額（変更前）	円
変更設計金額（変更後）	円	変更請負金額（変更後）	円

変更請負金額計算式	（　請　負　率　）当初請負額　÷　当初設計額	＝	円÷	円＝	
	（　変　更　価　格　）変更設計工事価格×請負率	＝	円×	＝	円
	（変更消費税等相当額）変更価格　×　０．１	＝	円×	＝	円
	（　変 更 契 約 額　）変更価格＋変更消費税等相当額	＝	円＋	円＝	円

事 務 所 名	御所市	単価適用年月	令和 8年 1月
課 名・係 名	都市整備課：公園係	歩掛適用年月	令和 8年 1月
単 価 地 区	４地区	損料適用年月	令和 8年 1月
適 用 工 種	公園工事	諸経費適用年月	令和 8年 1月
調 整 区 分		一般管理費 前払	補正を行わない
施工地域区分	補正を行わない	契 約 保 証	補正しない
現場環境改善費	計上しない		
変 更 理 由			

御所市

事　業　費　総　括　表

費　　目	金　　額	摘　　要
事業費		
工事費		
本工事費		別紙内訳書のとおり
測量及び試験費		
補償費		
用地費		
機械器具費		
営繕費		
工事雑費		
応急工事費		
事務費		

御所市

設計内訳書

工事番号: 都整第　　号

工事名	戸毛児童遊園①改修工事	事業区分 工事区分	公園緑地整備･改修 基盤整備

工事区分・工種・種別・細別	規格	単位	数量	単価	金額	摘要	
基盤整備		式	1				レベル1
敷地造成工		式	1				レベル2
作業土工		式	1				レベル3
床掘り(掘削)	土砂	m3	303.0				単　1 号
埋戻し 不足土含む	土砂	m3	111.0				単　2 号
残土処理工		式	1				レベル3
土砂等運搬	土砂(岩塊･玉石混り土含む)	m3	182.4				単　3 号
残土等処分		m3	182.4				単　4 号
構造物撤去工		式	1				レベル2
構造物取壊し工		式	1				レベル3
舗装版破砕 Co版	ｺﾝｸﾘｰﾄ舗装版 舗装版厚：7cm	m2	170.2				単　5 号

設計内訳書

工事番号: 都整第　　号

工事名	戸毛児童遊園①改修工事	事業区分 工事区分	公園緑地整備･改修 基盤整備

工事区分・工種・種別・細別	規格	単位	数量	単価	金額	摘要	
ｺﾝｸﾘｰﾄ構造物取壊し 植桝-1,植桝-2,側溝	無筋構造物 機械施工	m3	1.0				単 6 号
ﾌﾞﾛｯｸ舗装撤去工		式	1				レベル3
ｲﾝﾀｰﾛｯｷﾝｸﾞﾌﾞﾛｯｸ撤去		m2	44.6				単 7 号
公園施設等撤去･移設工		式	1				レベル2
公園施設撤去工		式	1				レベル3
公園施設撤去 複合遊具		基	1				単 8 号
公園施設撤去 ﾌﾞﾗﾝｺ		基	1				単 9 号
公園施設撤去 鉄棒		基	1				単 10 号
公園施設撤去 ｽｲﾝｸﾞ遊具		基	1				単 11 号
公園施設撤去 置物遊具-1		基	1				単 12 号
公園施設撤去 置物遊具-2		基	1				単 13 号

設計内訳書

工事番号: 都整第　　号

工事名	戸毛児童遊園①改修工事	事業区分 工事区分	公園緑地整備･改修 基盤整備

工事区分・工種・種別・細別	規格	単位	数量	単価	金額	摘要	
公園施設撤去 ｽﾃｯﾌﾟ遊具		基	1				単　14 号
公園施設撤去 ﾃｰﾌﾞﾙ・ﾍﾞﾝﾁ		基	1				単　15 号
公園施設撤去 ﾍﾞﾝﾁ		基	4				単　16 号
公園施設撤去 その他遊具等×18基	無筋構造物 人力施工	m3	2.4				単　17 号
運搬処理工		式	1				レベル3
殻運搬 Co殻	ｺﾝｸﾘｰﾄ殻(無筋)	m3	20.0				単　18 号
殻処分 Co殻	ｺﾝｸﾘｰﾄ殻(無筋)	m3	20.0				単　19 号
現場発生品運搬 木材		t	0.500				単　20 号
殻処分 木材		m3	0.9				単　21 号
現場発生品運搬 廃ﾌﾟﾗ		t	0.200				単　22 号
殻処分 廃ﾌﾟﾗ		m3	0.6				単　23 号

工事番号: 都整第　　号

設計内訳書

工事名	戸毛児童遊園①改修工事	事業区分 工事区分	公園緑地整備･改修 施設整備

工事区分・工種・種別・細別	規格	単位	数量	単価	金額	摘要	
施設整備		式	1				レベル1
給水設備工		式	1				レベル2
水栓類取付工		式	1				レベル3
側溝蓋	蓋版(各種)	枚	1				単　24 号
止水栓		個	1.0				単　25 号
止水栓ﾎﾞｯｸｽ		個	1.0				単　26 号
給水管路工		式	1				レベル3
給水管	水道用硬質塩化ﾋﾞﾆｰﾙ管布設 塩ﾋﾞ管内径20mm	m	5.8				単　27 号
埋設ｼｰﾄ	ﾎﾟﾘｴﾁﾚﾝｸﾛｽ(ｼﾝｸﾞﾙ) 150mm×50m	m	5.8				単　28 号
砂基礎		m	5.8				単　29 号
雨水排水設備工		式	1				レベル2

設計内訳書

工事番号: 都整第　　号

工事名	戸毛児童遊園①改修工事	事業区分 工事区分	公園緑地整備･改修 施設整備

工事区分・工種・種別・細別	規格	単位	数量	単価	金額	摘要	
側溝工		式	1				レベル3
ﾌﾟﾚｷｬｽﾄU型側溝		m	4.0				単　30 号
側溝蓋	蓋版(各種)	枚	4				単　31 号
管渠工		式	1				レベル3
暗渠排水管	据付 直管 50～150mm	m	5.2				単　32 号
砂基礎		m	5.2				単　33 号
園路広場整備工		式	1				レベル2
ｺﾝｸﾘｰﾄ系舗装工		式	1				レベル3
ｲﾝﾀｰﾛｯｷﾝｸﾞ舗装-1	RC-40 直線配置3色色合せ厚8cm 仕上り厚：80mm	m2	64.4				単　34 号
上層路盤(車道・路肩部)	路盤材(砕石各種) RC-40 仕上り厚：150mm	m2	64.4				単　35 号
ｲﾝﾀｰﾛｯｷﾝｸﾞ舗装-2	RC-40 直線配置3色色合せ厚6cm 仕上り厚：60mm	m2	87.3				単　36 号

工事番号: 都整第　　号

設計内訳書

工事名	戸毛児童遊園①改修工事	事業区分 工事区分	公園緑地整備･改修 施設整備

工事区分・工種・種別・細別	規格	単位	数量	単価	金額	摘要	
上層路盤(車道・路肩部)	路盤材(砕石各種) RC-40 仕上り厚：100mm	m2	87.3				単 37 号
公園ｺﾝｸﾘｰﾄ舗装-1 路盤含む	RC-40 18-8-40 仕上り厚：100mm	m2	109.1				単 38 号
公園ｺﾝｸﾘｰﾄ舗装-2 路盤含む	RC-40 18-8-40 仕上り厚：70mm	m2	16.3				単 39 号
公園ｺﾝｸﾘｰﾄｶﾗｰ舗装 路盤含む	RC-40 18-8-40 仕上り厚：100mm	m2	9.0				単 40 号
土系舗装工		式	1				レベル3
土舗装 432.9+305.2	RC-40　仕上り厚：100mm	m2	738.1				単 41 号
園路縁石工		式	1				レベル3
舗装止め-1	A種(120×120×600)	m	58.0				単 42 号
舗装止め-2		m	20.4				単 43 号
区画線工		式	1				レベル3
溶融式区画線	溶融式手動 矢印･記号･文字 15cm 換算 厚1.5mm 有り	m	1.5				単 44 号

設計内訳書

工事番号: 都整第　　号

工事名	戸毛児童遊園①改修工事	事業区分 工事区分	公園緑地整備･改修 施設整備

工事区分・工種・種別・細別	規格	単位	数量	単価	金額	摘要	
修景施設整備工		式	1				レベル2
修景施設修繕工		式	1				レベル3
修景施設修繕-1 花壇再塗装 A=70.0		式	1				内　1 号
修景施設修繕-2 南側花壇 L=36.8		式	1				内　2 号
修景施設修繕-3 南側花壇座板 L=4.0		式	1				内　3 号
遊戯施設整備工		式	1				レベル2
遊具組立設置工		式	1				レベル3
複合遊具		基	1				単　45 号
安全ﾏｯﾄ		m2	4.0				単　46 号
ｽｲﾝｸﾞ遊具		基	1				単　47 号
回転遊具		基	1				単　48 号

設計内訳書

工事番号: 都整第　　号

工事名	戸毛児童遊園①改修工事	事業区分 工事区分	公園緑地整備･改修 施設整備

工事区分・工種・種別・細別	規格	単位	数量	単価	金額	摘要	
健康遊具施設-1 ぶら下がり		基	1				単　49 号
健康遊具施設-2 背伸ばしﾍﾞﾝﾁ		基	1				単　50 号
ｻｰﾋﾞｽ施設整備工		式	1				レベル2
水飲み場工		式	1				レベル3
水飲み場		基	1				単　51 号
ﾍﾞﾝﾁ･ﾃｰﾌﾞﾙ工		式	1				レベル3
ﾍﾞﾝﾁ		基	2				単　52 号
ﾃｰﾌﾞﾙ・ﾍﾞﾝﾁ		基	1				単　53 号
座板ﾍﾞﾝﾁ		箇所	2				単　54 号
管理施設整備工		式	1				レベル2
車止め工		式	1				レベル3

設計内訳書

工事番号: 都整第　　号

工事名	戸毛児童遊園①改修工事	事業区分 工事区分	公園緑地整備･改修 施設整備

工事区分・工種・種別・細別	規格	単位	数量	単価	金額	摘要	
車止め-1 φ114.3㎜ 単柱上下式		基	7				単 55 号
車止め-2 φ42.7㎜ 門型取外式		基	3				単 56 号
管理施設修繕工		式	1				レベル3
円名板再塗装 名板再塗装		式	1				内 4 号
建築施設組立設置工		式	1				レベル2
ﾊﾟｰｺﾞﾗ工		式	1				レベル3
ﾊﾟｰｺﾞﾗ		基	1				単 57 号
仮設工		式	1				レベル2
交通管理工		式	1				レベル3
交通誘導警備員		人日	2.0				単 58 号
直接工事費		式	1				

設計内訳書

工事番号: 都整第　　号

工事名	戸毛児童遊園①改修工事	事業区分 工事区分	公園緑地整備･改修 施設整備

工事区分・工種・種別・細別	規格	単位	数量	単価	金額	摘要	
共通仮設		式	1				レベル1
共通仮設費		式	1				レベル2
準備費		式	1				レベル3
伐木除根工		m2	2.8				単　59 号
運搬工		m3	2.2				単　60 号
木根等処分費 枝葉		式	1				内　5 号
木根等処分費 幹		式	1				内　6 号
木根等処分費 根		式	1				内　7 号
共通仮設費(率計上)		式	1				レベル2
純工事費		式	1				
現場管理費		式	1				

設計内訳書

工事番号: 都整第　　号

工事名	戸毛児童遊園①改修工事	事業区分 工事区分	公園緑地整備･改修 施設整備

工事区分・工種・種別・細別	規格	単位	数量	単価	金額	摘要	
工事原価		式	1				
一般管理費等		式	1				
工事価格		式	1				
消費税相当額		式	1				
工事費		式	1				

一式当り内訳書

単価使用年月	2026.01
歩掛適用年月	2026.01
労務調整係数	1.000-0000-0-1.00　0.0　0

内　1号	修景施設修繕-1		単位	式	数量	1	

名称・規格	条件	単位	数量	単価	金額	数量増減	金額増減	摘要
修景施設修繕工		式	1					単　95 号
計								

一式当り内訳書

単価使用年月	2026.01
歩掛適用年月	2026.01
労務調整係数	1.000-0000-0-1.00　0.0　0

内　2号	修景施設修繕-2		単位	式	数量	1	

名称・規格	条件	単位	数量	単価	金額	数量増減	金額増減	摘要
修景施設修繕工		式	1					単　96 号
計								

一式当り内訳書

単価使用年月	2026.01
歩掛適用年月	2026.01
労務調整係数	1.000-0000-0-1.00　0.0　0

内　3号	修景施設修繕-3		単位	式	数量	1	

名称・規格	条件	単位	数量	単価	金額	数量増減	金額増減	摘要
修景施設修繕工		式	1					単　97 号
計								

一式当り内訳書

単価使用年月	2026.01
歩掛適用年月	2026.01
労務調整係数	1.000-0000-0-1.00　0.0　0

内　4号	円名板再塗装		単位	式	数量	1	

名称・規格	条件	単位	数量	単価	金額	数量増減	金額増減	摘要
修景施設修繕工		式	1					単　113 号
計								

一式当り内訳書

単価使用年月	2026.01
歩掛適用年月	2026.01
労務調整係数	1.000-0000-0-1.00　0.0　0

内　5号	木根等処分費		単位	式	数量	1	

名称・規格	条件	単位	数量	単価	金額	数量増減	金額増減	摘要
準備費(処分費用積上げ分)		式	1					単　117 号
計								

一式当り内訳書

単価使用年月	2026.01
歩掛適用年月	2026.01
労務調整係数	1.000-0000-0-1.00　0.0　0

内　6号	木根等処分費		単位	式	数量	1	

名称・規格	条件	単位	数量	単価	金額	数量増減	金額増減	摘要
準備費(処分費用積上げ分)		式	1					単　118 号
計								

一式当り内訳書

単価使用年月	2026.01
歩掛適用年月	2026.01
労務調整係数	1.000-0000-0-1.00　0.0　0

内　7号	木根等処分費		単位	式	数量	1	

名称・規格	条件	単位	数量	単価	金額	数量増減	金額増減	摘要
準備費(処分費用積上げ分)		式	1					単　119 号
計								

1 次 単 価 表

単価使用年月	2026.01
歩掛適用年月	2026.01
労務調整係数	1.000-0000-0-1.00　0.0　0

単　1号	床掘り(掘削)	土砂	単位	m3	割戻数量	1	単価	
名称・規格		条件	単位	数量	単価	金額	摘要	
掘削		土砂 上記以外（小規模） 小規模（標準）	m3	1			施　1 号	
計								
単価							円/m3	

1 次 単 価 表

単価使用年月	2026.01
歩掛適用年月	2026.01
労務調整係数	1.000-0000-0-1.00　0.0　0

単　2号	埋戻し	土砂	単位	m3	割戻数量	1	単価	
名称・規格		条件	単位	数量	単価	金額	摘要	
埋戻し		上記以外（小規模） 土砂 全ての費用	m3	1			施　2 号	
計								
単価							円/m3	

1 次 単 価 表

単価使用年月	2026.01
歩掛適用年月	2026.01
労務調整係数	1.000-0000-0-1.00　0.0　0

単　3号	土砂等運搬	土砂(岩塊･玉石混り土含む)	単位	m3	割戻数量	1	単価	
名称・規格		条件	単位	数量	単価	金額	摘要	
土砂等運搬		小規模 ﾊﾞｯｸﾎｳ山積0.28m3（平積0.2m3）　土砂（岩塊･玉石混り土含む） 無し 3.5km以下	m3	1			施　3 号	
計								
単価							円/m3	

1 次 単 価 表

単価使用年月	2026.01
歩掛適用年月	2026.01
労務調整係数	1.000-0000-0-1.00　0.0　0

単　4号	残土等処分		単位	m3	割戻数量	1	単価	
名称・規格		条件	単位	数量	単価	金額	摘要	
残土等処分			m3	1			施　4 号	
計								
単価							円/m3	

1 次 単 価 表

単価使用年月	2026.01
歩掛適用年月	2026.01
労務調整係数	1.000-0000-0-1.00　0.0　0

単　5号	舗装版破砕	ｺﾝｸﾘｰﾄ舗装版 舗装版厚：7cm	単位	m2	割戻数量	1	単価	
名称・規格		条件	単位	数量	単価	金額	摘要	
舗装版破砕		ｺﾝｸﾘｰﾄ舗装版 無し 不要 15cm以下 有り 全ての費用	m2	1			施　5 号	
計								
単価							円/m2	

1 次 単 価 表

単価使用年月	2026.01
歩掛適用年月	2026.01
労務調整係数	1.000-0000-0-1.00　0.0　0

単　6号	ｺﾝｸﾘｰﾄ構造物取壊し	無筋構造物 機械施工	単位	m3	割戻数量	1	単価	
名称・規格		条件	単位	数量	単価	金額	摘要	
構造物とりこわし		無筋構造物 機械施工 無し 無し 不要	m3	1			単　61 号	
計								
単価							円/m3	

1 次 単 価 表

単価使用年月	2026.01
歩掛適用年月	2026.01
労務調整係数	1.000-0000-0-1.00　0.0　0

単　7号	ｲﾝﾀｰﾛｯｷﾝｸﾞﾌﾞﾛｯｸ撤去		単位	m2	割戻数量	1	単価	
名称・規格		条件	単位	数量	単価	金額	摘要	
インターロッキングブロック撤去		撤去のみ 100m2未満 無 無	ｍ２	1			単　62 号	
計								
単価							円/m2	

1 次 単 価 表

単価使用年月	2026.01
歩掛適用年月	2026.01
労務調整係数	1.000-0000-0-1.00　0.0　0

単　8号	公園施設撤去		単位	基	割戻数量	1	単価	
名称・規格		条件	単位	数量	単価	金額	摘要	
複合遊具撤去工			基	1			単　63 号	
計								
単価							円/基	

1 次 単 価 表

単価使用年月	2026.01
歩掛適用年月	2026.01
労務調整係数	1.000-0000-0-1.00　0.0　0

単　9号	公園施設撤去		単位	基	割戻数量	1	単価	
名称・規格		条件	単位	数量	単価	金額	摘要	
4連ﾌﾞﾗﾝｺ撤去工			基	1			単　64 号	
計								
単価							円/基	

1 次 単 価 表

単価使用年月	2026.01
歩掛適用年月	2026.01
労務調整係数	1.000-0000-0-1.00　0.0　0

単　10号	公園施設撤去		単位	基	割戻数量	1	単価	
名称・規格		条件	単位	数量	単価	金額	摘要	
3連鉄棒撤去工			基	1			単　65 号	
計								
単価							円/基	

1 次 単 価 表

単価使用年月	2026.01
歩掛適用年月	2026.01
労務調整係数	1.000-0000-0-1.00　0.0　0

単　11号	公園施設撤去		単位	基	割戻数量	1	単価	
名称・規格		条件	単位	数量	単価	金額	摘要	
ｽｲﾝｸﾞ遊具撤去工			基	1			単　66 号	
計								
単価							円/基	

1 次 単 価 表

単価使用年月	2026.01
歩掛適用年月	2026.01
労務調整係数	1.000-0000-0-1.00　0.0　0

単　12号	公園施設撤去		単位	基	割戻数量	1	単価	
名称・規格		条件	単位	数量	単価	金額	摘要	
置物遊具撤去工		ﾊﾟﾝﾀﾞ	基	1			単　67 号	
計								
単価							円/基	

1 次 単 価 表

単価使用年月	2026.01
歩掛適用年月	2026.01
労務調整係数	1.000-0000-0-1.00　0.0　0

単　13号	公園施設撤去		単位	基	割戻数量	1	単価	
名称・規格		条件	単位	数量	単価	金額	摘要	
置物遊具撤去工		ﾊﾞﾝﾋﾞ	基	1			単　68 号	
計								
単価							円/基	

1 次 単 価 表

単価使用年月	2026.01
歩掛適用年月	2026.01
労務調整係数	1.000-0000-0-1.00　0.0　0

単　14号	公園施設撤去		単位	基	割戻数量	1	単価	
名称・規格		条件	単位	数量	単価	金額	摘要	
ｽﾃｯﾌﾟ遊具撤去工			基	1			単　69 号	
計								
単価							円/基	

1 次 単 価 表

単価使用年月	2026.01
歩掛適用年月	2026.01
労務調整係数	1.000-0000-0-1.00　0.0　0

単　15号	公園施設撤去		単位	基	割戻数量	1	単価	
名称・規格		条件	単位	数量	単価	金額	摘要	
ﾃｰﾌﾞﾙ・ﾍﾞﾝﾁ撤去工			基	1			単　70 号	
計								
単価							円/基	

1 次 単 価 表

単価使用年月	2026.01
歩掛適用年月	2026.01
労務調整係数	1.000-0000-0-1.00　0.0　0

単　16号	公園施設撤去		単位	基	割戻数量	1	単価	
名称・規格		条件	単位	数量	単価	金額	摘要	
ﾍﾞﾝﾁ撤去工			基	1			単　71 号	
計								
単価							円/基	

1 次 単 価 表

単価使用年月	2026.01
歩掛適用年月	2026.01
労務調整係数	1.000-0000-0-1.00　0.0　0

単　17号	公園施設撤去	無筋構造物 人力施工	単位	m3	割戻数量	1	単価	
名称・規格		条件	単位	数量	単価	金額	摘要	
構造物とりこわし		無筋構造物 人力施工 無し 無し	m3	1			単　72 号	
計								
単価							円/m3	

1 次 単 価 表

単価使用年月	2026.01
歩掛適用年月	2026.01
労務調整係数	1.000-0000-0-1.00　0.0　0

単　18号	殻運搬	ｺﾝｸﾘｰﾄ殻(無筋)	単位	m3	割戻数量	1	単価	
名称・規格		条件	単位	数量	単価	金額	摘要	
殻運搬		ｺﾝｸﾘｰﾄ（無筋）構造物とりこわし 機械積込 無し 1.6km以下 全ての費用	m3	1			施　6 号	
計								
単価							円/m3	

1 次 単 価 表

単価使用年月	2026.01
歩掛適用年月	2026.01
労務調整係数	1.000-0000-0-1.00　0.0　0

単　19号	殻処分	ｺﾝｸﾘｰﾄ殻(無筋)	単位	m3	割戻数量	1	単価	

名称・規格	条件	単位	数量	単価	金額	摘要
処分費(m3)		m3	1			単　73 号
計						
単価						円/m3

1 次 単 価 表

単価使用年月	2026.01
歩掛適用年月	2026.01
労務調整係数	1.000-0000-0-1.00　0.0　0

単　20号	現場発生品運搬		単位	t	割戻数量	1	単価	

名称・規格	条件	単位	数量	単価	金額	摘要
現場発生品及び支給品運搬	ｸﾚｰﾝ装置付4～4.5t積、吊能力2.9t 無し 8.5km以下	t	1			施　7 号
計						
単価						円/t

1 次 単 価 表

単価使用年月	2026.01
歩掛適用年月	2026.01
労務調整係数	1.000-0000-0-1.00　0.0　0

単　21号	殻処分		単位	m3	割戻数量	1	単価	
名称・規格		条件	単位	数量	単価	金額	摘要	
処分費(m3)			m3	1			単　74 号	
計								
単価							円/m3	

1 次 単 価 表

単価使用年月	2026.01
歩掛適用年月	2026.01
労務調整係数	1.000-0000-0-1.00　0.0　0

単　22号	現場発生品運搬		単位	t	割戻数量	1	単価	
名称・規格		条件	単位	数量	単価	金額	摘要	
現場発生品及び支給品運搬		ｸﾚｰﾝ装置付4～4.5t積、吊能力2.9t 無し 2.0km以下	t	1			施　8 号	
計								
単価							円/t	

1 次 単 価 表

単価使用年月	2026.01
歩掛適用年月	2026.01
労務調整係数	1.000-0000-0-1.00　0.0　0

単　23号	殻処分		単位	m3	割戻数量	1	単価	
名称・規格		条件	単位	数量	単価	金額	摘要	
処分費(m3)			m3	1			単　75 号	
計								
単価							円/m3	

1 次 単 価 表

単価使用年月	2026.01
歩掛適用年月	2026.01
労務調整係数	1.000-0000-0-1.00　0.0　0

単　24号	側溝蓋	蓋版(各種)	単位	枚	割戻数量	10	単価	
名称・規格		条件	単位	数量	単価	金額	摘要	
蓋版		据付け 無し 蓋版(各種) 40kg/枚以下 無し 無し	枚	10			単　76 号	
計								
単価							円/枚	

1 次 単 価 表

単価使用年月	2026.01
歩掛適用年月	2026.01
労務調整係数	1.000-0000-0-1.00　0.0　0

単　25号	止水栓		単位	個	割戻数量	10	単価	

名称・規格	条件	単位	数量	単価	金額	摘要
水栓類取付工	20mm 無	個	10			単　77 号
基礎砕石		m3	0.09			単　78 号
計						
単価						円/個

1 次 単 価 表

単価使用年月	2026.01
歩掛適用年月	2026.01
労務調整係数	1.000-0000-0-1.00　0.0　0

単　26号	止水栓ﾎﾞｯｸｽ		単位	個	割戻数量	10	単価	

名称・規格	条件	単位	数量	単価	金額	摘要
止水栓ﾎﾞｯｸｽ設置工		個	10			単　79 号
コンクリート	無筋･鉄筋構造物 人力打設 18-8-40（高炉） 養生無し 無し 全ての費用	m3	0.1			施　9 号
型枠	一般型枠 鉄筋･無筋構造物	m2	1.4			施　10 号
基礎砕石		m3	0.17			単　78 号
計						
単価						円/個

1 次 単 価 表

単価使用年月	2026.01
歩掛適用年月	2026.01
労務調整係数	1.000-0000-0-1.00　0.0　0

単　27号	給水管	水道用硬質塩化ﾋﾞﾆｰﾙ管布設 塩ﾋﾞ管 内径20mm	単位	m	割戻数量	10	単価	

名称・規格	条件	単位	数量	単価	金額	摘要
水道用硬質塩化ビニール管布設	屋外 20mm 無	m	10			単　80 号
計						
単価						円/m

1 次 単 価 表

単価使用年月	2026.01
歩掛適用年月	2026.01
労務調整係数	1.000-0000-0-1.00　0.0　0

単　28号	埋設ｼｰﾄ	ﾎﾟﾘｴﾁﾚﾝｸﾛｽ(ｼﾝｸﾞﾙ) 150mm×50m	単位	m	割戻数量	10	単価	

名称・規格	条件	単位	数量	単価	金額	摘要
埋設シート設置工		m	10			単　81 号
計						
単価						円/m

1 次 単 価 表

単価使用年月	2026.01
歩掛適用年月	2026.01
労務調整係数	1.000-0000-0-1.00　0.0　0

単　29号	砂基礎		単位	m	割戻数量	10	単価	
名称・規格		条件	単位	数量	単価	金額	摘要	
土材料			m3	0.66			施　11 号	
砂基礎設置工(機械施工) (市場単価)		10m3以上 有 有	m3	0.66			単　82 号	
計								
単価							円/m	

1 次 単 価 表

単価使用年月	2026.01
歩掛適用年月	2026.01
労務調整係数	1.000-0000-0-1.00　0.0　0

単　30号	ﾌﾟﾚｷｬｽﾄU型側溝		単位	m	割戻数量	10	単価	
名称・規格		条件	単位	数量	単価	金額	摘要	
U型側溝		据付け 無し 無し 側溝(各種) L=600mm 60kg/個以下 無し 無し 有り 再生ｸﾗｯｼｬﾗﾝ 40～0 基礎砕石設計	m	10			単　83 号	
計								
単価							円/m	

1 次 単 価 表

単価使用年月	2026.01
歩掛適用年月	2026.01
労務調整係数	1.000-0000-0-1.00　0.0　0

単　31号	側溝蓋	蓋版(各種)	単位	枚	割戻数量	10	単価	
名称・規格		条件	単位	数量	単価	金額	摘要	
蓋版		据付け 無し 蓋版(各種) 40kg/枚以下 無し 無し	枚	10			単　84 号	
計								
単価							円/枚	

1 次 単 価 表

単価使用年月	2026.01
歩掛適用年月	2026.01
労務調整係数	1.000-0000-0-1.00　0.0　0

単　32号	暗渠排水管	据付 直管 50～150mm	単位	m	割戻数量	10	単価	
名称・規格		条件	単位	数量	単価	金額	摘要	
暗渠排水管		据付 直管 50～150mm 全ての費用	m	10			施　12 号	
計								
単価							円/m	

1 次 単 価 表

単価使用年月	2026.01
歩掛適用年月	2026.01
労務調整係数	1.000-0000-0-1.00　0.0　0

単　33号	砂基礎		単位	m	割戻数量	10	単価	
名称・規格		条件	単位	数量	単価	金額	摘要	
土材料			m3	1.85			施　11 号	
砂基礎設置工(機械施工) (市場単価)		10m3以上 有 有	m3	1.85			単　82 号	
計								
単価							円/m	

1 次 単 価 表

単価使用年月	2026.01
歩掛適用年月	2026.01
労務調整係数	1.000-0000-0-1.00　0.0　0

単　34号	ｲﾝﾀｰﾛｯｷﾝｸﾞ舗装-1	RC-40 直線配置3色色合せ厚8cm 仕上り厚：80mm	単位	m2	割戻数量	100	単価	
名称・規格		条件	単位	数量	単価	金額	摘要	
ｲﾝﾀｰﾛｯｷﾝｸﾞﾌﾞﾛｯｸ設置		直線配置3色以上色合ﾌﾞﾛｯｸ厚 8cm 標準品 砂(ｸｯｼｮﾝ用) 敷材料の厚さ(実数入力)20mm 100m2未満 無 無	m2	100			単　85 号	
計								
単価							円/m2	

1 次 単 価 表

単価使用年月	2026.01
歩掛適用年月	2026.01
労務調整係数	1.000-0000-0-1.00　0.0　0

単　35号	上層路盤(車道・路肩部)	路盤材(砕石各種) RC-40 仕上り厚：150mm	単位	m2	割戻数量	100	単価	
名称・規格		条件	単位	数量	単価	金額	摘要	
上層路盤（車道・路肩部）		路盤材（砕石各種）　全仕上り厚（実数入力）150mm 1層施工 全ての費用	m2	100			施　13 号	
計								
単価							円/m2	

1 次 単 価 表

単価使用年月	2026.01
歩掛適用年月	2026.01
労務調整係数	1.000-0000-0-1.00　0.0　0

単　36号	ｲﾝﾀｰﾛｯｷﾝｸﾞ舗装-2	RC-40 直線配置3色色合せ厚6cm 仕上り厚：60mm	単位	m2	割戻数量	100	単価	
名称・規格		条件	単位	数量	単価	金額	摘要	
ｲﾝﾀｰﾛｯｷﾝｸﾞﾌﾞﾛｯｸ設置		直線配置3色以上色合ﾌﾞﾛｯｸ厚 6cm 標準品 砂(ｸｯｼｮﾝ用) 敷材料の厚さ(実数入力)30mm 100m2未満 無 無	m2	100			単　86 号	
計								
単価							円/m2	

1 次 単 価 表

単価使用年月	2026.01
歩掛適用年月	2026.01
労務調整係数	1.000-0000-0-1.00　0.0　0

単　37号	上層路盤(車道・路肩部)	路盤材(砕石各種) RC-40 仕上り厚：100mm	単位	m2	割戻数量	100	単価	

名称・規格	条件	単位	数量	単価	金額	摘要
上層路盤（車道・路肩部）	路盤材（砕石各種）　全仕上り厚（実数入力）100mm 1層施工 全ての費用	m2	100			施　14 号
計						
単価						円/m2

1 次 単 価 表

単価使用年月	2026.01
歩掛適用年月	2026.01
労務調整係数	1.000-0000-0-1.00　0.0　0

単　38号	公園ｺﾝｸﾘｰﾄ舗装-1	RC-40 18-8-40 仕上り厚：100mm	単位	m2	割戻数量	100	単価	

名称・規格	条件	単位	数量	単価	金額	摘要
コンクリート	無筋･鉄筋構造物 人力打設 18-8-40（高炉） 養生無し 無し 全ての費用	m3	10			施　9 号
コンクリートはけ引き仕上げ		m2	100			単　87 号
上層路盤（車道・路肩部）	路盤材（砕石各種） 全仕上り厚（実数入力）150mm 1層施工 全ての費用	m2	100			施　13 号
計						
単価						円/m2

1 次 単 価 表

単価使用年月	2026.01
歩掛適用年月	2026.01
労務調整係数	1.000-0000-0-1.00　0.0　0

単　39号	公園ｺﾝｸﾘｰﾄ舗装-2	RC-40 18-8-40 仕上り厚：70mm	単位	m2	割戻数量	100	単価	

名称・規格	条件	単位	数量	単価	金額	摘要
コンクリート	無筋･鉄筋構造物 人力打設 18-8-40（高炉） 養生無し 無し 全ての費用	m3	7			施　9 号
コンクリートはけ引き仕上げ		m2	100			単　87 号
上層路盤（車道・路肩部）	路盤材（砕石各種） 全仕上り厚（実数入力）100mm 1層施工 全ての費用	m2	100			施　14 号
計						
単価						円/m2

1 次 単 価 表

単価使用年月	2026.01
歩掛適用年月	2026.01
労務調整係数	1.000-0000-0-1.00　0.0　0

単　40号	公園ｺﾝｸﾘｰﾄｶﾗｰ舗装	RC-40 18-8-40 仕上り厚：100mm	単位	m2	割戻数量	100	単価	

名称・規格	条件	単位	数量	単価	金額	摘要
常温型塗布式ｶﾗｰ舗装		m2	100			単　88 号
コンクリート	無筋･鉄筋構造物 人力打設 18-8-40（高炉） 養生無し 無し 全ての費用	m3	10			施　9 号
コンクリートはけ引き仕上げ		m2	100			単　87 号
上層路盤（車道・路肩部）	路盤材（砕石各種） 全仕上り厚（実数入力）150mm 1層施工 全ての費用	m2	100			施　13 号
計						
単価						円/m2

1 次 単 価 表

単価使用年月	2026.01
歩掛適用年月	2026.01
労務調整係数	1.000-0000-0-1.00　0.0　0

単　41号	土舗装	RC-40 仕上り厚：100mm	単位	m2	割戻数量	100	単価	

名称・規格	条件	単位	数量	単価	金額	摘要
表層安定剤		m2	100			単　89 号
化粧砂	購入砂	m2	100			単　90 号
土舗装工(ｸﾚｲ舗装工)	購入真砂土	m2	100			単　91 号
下層路盤（車道・路肩部）	全仕上り厚（実数入力）100mm 1層施工 再生ｸﾗｯｼｬﾗﾝ RC-40 全ての費用	m2	100			施　15 号
計						
単価						円/m2

1 次 単 価 表

単価使用年月	2026.01
歩掛適用年月	2026.01
労務調整係数	1.000-0000-0-1.00　0.0　0

単　42号	舗装止め-1	A種(120×120×600)	単位	m	割戻数量	10	単価	

名称・規格	条件	単位	数量	単価	金額	摘要
地先境界ブロック	設置 A種 (120×120×600)　再生ｸﾗｯｼｬﾗﾝ RC-40 無し	m	10			施　16 号
計						
単価						円/m

1 次 単 価 表

単価使用年月	2026.01
歩掛適用年月	2026.01
労務調整係数	1.000-0000-0-1.00　0.0　0

単　43号	舗装止め-2		単位	m	割戻数量	10	単価	

名称・規格	条件	単位	数量	単価	金額	摘要
ｲﾝﾀｰﾛｯｷﾝｸﾞﾌﾞﾛｯｸ		m	10			単　92 号
基礎砕石		m3	0.15			単　93 号
計						
単価						円/m

1 次 単 価 表

単価使用年月	2026.01
歩掛適用年月	2026.01
労務調整係数	1.000-0000-0-1.00　0.0　0

単　44号	溶融式区画線	溶融式手動 矢印･記号･文字 15cm換算 厚1.5mm 有り	単位	m	割戻数量	10	単価	

名称・規格	条件	単位	数量	単価	金額	摘要
区画線設置	無し 溶融式手動 無し 矢印･記号･文字 15cm換算 無し 1.5mm 有り 無し 含有量15～18% 白 ｺﾝｸﾘｰﾄ舗装	m	10			単　94 号
計						
単価						円/m

1 次 単 価 表

単価使用年月	2026.01
歩掛適用年月	2026.01
労務調整係数	1.000-0000-0-1.00　0.0　0

単　45号	複合遊具		単位	基	割戻数量	10	単価	

名称・規格	条件	単位	数量	単価	金額	摘要
砕石基礎		m2	50.9			単　98 号
コンクリート	無筋･鉄筋構造物 人力打設 18-12-25（高炉） 養生無し 有り 全ての費用	m3	8.5			施　17 号
型枠	一般型枠 均しｺﾝｸﾘｰﾄ	m2	21.4			施　18 号
コンクリート	無筋･鉄筋構造物 人力打設 18-8-40（高炉） 養生無し 有り 全ての費用	m3	15.9			施　19 号
型枠	一般型枠 鉄筋･無筋構造物	m2	168			施　10 号
複合遊具設置工(製品費含む)		基	10			単　99 号
計						
単価						円/基

1 次 単 価 表

単価使用年月	2026.01
歩掛適用年月	2026.01
労務調整係数	1.000-0000-0-1.00　0.0　0

単　46号	安全ﾏｯﾄ		単位	m2	割戻数量	10	単価	

名称・規格	条件	単位	数量	単価	金額	摘要
安全ﾏｯﾄ設置工		m2	10			単　100 号
計						
単価						円/m2

1 次 単 価 表

単価使用年月	2026.01
歩掛適用年月	2026.01
労務調整係数	1.000-0000-0-1.00　0.0　0

単　47号	ｽｲﾝｸﾞ遊具		単位	基	割戻数量	10	単価	

名称・規格	条件	単位	数量	単価	金額	摘要
砕石基礎		m2	6.6			単　101 号
コンクリート	無筋･鉄筋構造物 人力打設 18-12-25（高炉） 養生無し 無し 全ての費用	m3	0.33			施　20 号
型枠	一般型枠 均しｺﾝｸﾘｰﾄ	m2	1.7			施　18 号
コンクリート	無筋･鉄筋構造物 人力打設 18-8-40（高炉） 養生無し 無し 全ての費用	m3	2			施　9 号
型枠	一般型枠 鉄筋･無筋構造物	m2	12			施　10 号
ｽｲﾝｸﾞ遊具設置工(製品費含む)		基	10			単　102 号
計						
単価						円/基

1 次 単 価 表

単価使用年月	2026.01
歩掛適用年月	2026.01
労務調整係数	1.000-0000-0-1.00　0.0　0

単　48号	回転遊具		単位	基	割戻数量	10	単価	

名称・規格	条件	単位	数量	単価	金額	摘要
砕石基礎		m2	12.1			単　101 号
コンクリート	無筋･鉄筋構造物 人力打設 18-12-25（高炉） 養生無し 無し 全ての費用	m3	0.6			施　20 号
型枠	一般型枠 均しｺﾝｸﾘｰﾄ	m2	2.2			施　18 号
コンクリート	無筋･鉄筋構造物 人力打設 18-8-40（高炉） 養生無し 無し 全ての費用	m3	3			施　9 号
型枠	一般型枠 鉄筋･無筋構造物	m2	12			施　10 号
回転遊具設置工(製品費含む)		基	10			単　103 号
計						
単価						円/基

1 次 単 価 表

単価使用年月	2026.01
歩掛適用年月	2026.01
労務調整係数	1.000-0000-0-1.00　0.0　0

単　49号	健康遊具施設-1		単位	基	割戻数量	10	単価	

名称・規格	条件	単位	数量	単価	金額	摘要
砕石基礎		m2	7.7			単　101 号
コンクリート	無筋･鉄筋構造物 人力打設 18-12-25（高炉） 養生無し 無し 全ての費用	m3	1.8			施　20 号
型枠	一般型枠 均しｺﾝｸﾘｰﾄ	m2	0.4			施　18 号
コンクリート	無筋･鉄筋構造物 人力打設 18-8-40（高炉） 養生無し 無し 全ての費用	m3	2.4			施　9 号
型枠	一般型枠 鉄筋･無筋構造物	m2	12.8			施　10 号
モルタル練	高炉 全ての費用	m3	0.1			施　21 号
健康遊具施設設置工(製品費含む)		基	10			単　104 号
計						
単価						円/基

1 次 単 価 表

単価使用年月	2026.01
歩掛適用年月	2026.01
労務調整係数	1.000-0000-0-1.00　0.0　0

単　50号	健康遊具施設-2		単位	基	割戻数量	10	単価	

名称・規格	条件	単位	数量	単価	金額	摘要
砕石基礎		m2	6			単　101 号
コンクリート	無筋･鉄筋構造物 人力打設 18-12-25（高炉） 養生無し 無し 全ての費用	m3	0.3			施　20 号
型枠	一般型枠 均しｺﾝｸﾘｰﾄ	m2	2.7			施　18 号
コンクリート	無筋･鉄筋構造物 人力打設 18-8-40（高炉） 養生無し 無し 全ての費用	m3	1.1			施　9 号
型枠	一般型枠 鉄筋･無筋構造物	m2	12.6			施　10 号
モルタル練	高炉 全ての費用	m3	0.1			施　21 号
健康遊具施設設置工(製品費含む)		基	10			単　105 号
計						
単価						円/基

1 次 単 価 表

単価使用年月	2026.01
歩掛適用年月	2026.01
労務調整係数	1.000-0000-0-1.00　0.0　0

単　51号	水飲み場		単位	基	割戻数量	10	単価	

名称・規格	条件	単位	数量	単価	金額	摘要
砕石基礎		m2	7			単　101 号
コンクリート	無筋･鉄筋構造物 人力打設 18-12-25（高炉） 養生無し 無し 全ての費用	m3	0.1			施　20 号
型枠	一般型枠 均しｺﾝｸﾘｰﾄ	m2	0.6			施　18 号
水飲み場設置工(製品費含む)		基	10			単　106 号
排水桝ﾌﾞﾛｯｸ設置工(製品費含む)		基	10			単　107 号
計						
単価						円/基

1 次 単 価 表

単価使用年月	2026.01
歩掛適用年月	2026.01
労務調整係数	1.000-0000-0-1.00　0.0　0

単　52号	ﾍﾞﾝﾁ		単位	基	割戻数量	10	単価	
名称・規格		条件	単位	数量	単価	金額	摘要	
砕石基礎			m2	3.2			単　101 号	
コンクリート		無筋･鉄筋構造物 人力打設 18-12-25（高炉） 養生無し 無し 全ての費用	m3	0.2			施　20 号	
型枠		一般型枠 均しｺﾝｸﾘｰﾄ	m2	1.6			施　18 号	
コンクリート		無筋･鉄筋構造物 人力打設 18-8-40（高炉） 養生無し 無し 全ての費用	m3	0.5			施　9 号	
型枠		一般型枠 鉄筋･無筋構造物	m2	7.2			施　10 号	
ﾍﾞﾝﾁ設置工(製品費含む)			基	10			単　108 号	
計								
単価							円/基	

1 次 単 価 表

単価使用年月	2026.01
歩掛適用年月	2026.01
労務調整係数	1.000-0000-0-1.00　0.0　0

単　53号	ﾃｰﾌﾞﾙ・ﾍﾞﾝﾁ		単位	基	割戻数量	10	単価	
名称・規格		条件	単位	数量	単価	金額	摘要	
砕石基礎			m2	8.7			単　101 号	
コンクリート		無筋･鉄筋構造物 人力打設 18-12-25（高炉） 養生無し 無し 全ての費用	m3	0.4			施　20 号	
型枠		一般型枠 均しｺﾝｸﾘｰﾄ	m2	5			施　18 号	
コンクリート		無筋･鉄筋構造物 人力打設 18-8-40（高炉） 養生無し 無し 全ての費用	m3	0.9			施　9 号	
型枠		一般型枠 鉄筋･無筋構造物	m2	15.1			施　10 号	
ﾃｰﾌﾞﾙ・ﾍﾞﾝﾁ設置工(製品費含む)			基	10			単　109 号	
計								
単価							円/基	

1 次 単 価 表

単価使用年月	2026.01
歩掛適用年月	2026.01
労務調整係数	1.000-0000-0-1.00　0.0　0

単　54号	座板ﾍﾞﾝﾁ		単位	箇所	割戻数量	10	単価	

名称・規格	条件	単位	数量	単価	金額	摘要
座板ﾍﾞﾝﾁ設置工(製品費含む)		基	10			単　110 号
計						
単価						円/箇所

1 次 単 価 表

単価使用年月	2026.01
歩掛適用年月	2026.01
労務調整係数	1.000-0000-0-1.00　0.0　0

単　55号	車止め-1		単位	基	割戻数量	10	単価	

名称・規格	条件	単位	数量	単価	金額	摘要
砕石基礎		m2	1.2			単　101 号
コンクリート	無筋･鉄筋構造物 人力打設 18-8-40（高炉） 養生無し 無し 全ての費用	m3	0.7			施　9 号
型枠	一般型枠 鉄筋･無筋構造物	m2	6			施　10 号
車止め設置工	SUS φ114.3mm h=700m 単柱上下式(鍵付)	基	10			単　111 号
計						
単価						円/基

1 次 単 価 表

単価使用年月	2026.01
歩掛適用年月	2026.01
労務調整係数	1.000-0000-0-1.00　0.0　0

単　56号	車止め-2		単位	基	割戻数量	10	単価	

名称・規格	条件	単位	数量	単価	金額	摘要
砕石基礎		m2	2.5			単　101 号
コンクリート	無筋･鉄筋構造物 人力打設 18-8-40（高炉） 養生無し 無し 全ての費用	m3	0.3			施　9 号
型枠	一般型枠 鉄筋･無筋構造物	m2	5			施　10 号
車止め設置工	SUSφ42.7mm 700×650m 横型取外式(蓋鍵付)	基	10			単　112 号
計						
単価						円/基

1 次 単 価 表

単価使用年月	2026.01
歩掛適用年月	2026.01
労務調整係数	1.000-0000-0-1.00　0.0　0

単　57号	ﾊﾟｰｺﾞﾗ		単位	基	割戻数量	10	単価	
名称・規格		条件	単位	数量	単価	金額	摘要	
砕石基礎			m2	32.4			単　101 号	
コンクリート		無筋･鉄筋構造物 人力打設 18-12-25（高炉） 養生無し 無し 全ての費用	m3	1.6			施　20 号	
型枠		一般型枠 均しｺﾝｸﾘｰﾄ	m2	7.2			施　18 号	
コンクリート		無筋･鉄筋構造物 人力打設 18-8-40（高炉） 養生無し 無し 全ての費用	m3	11.5			施　9 号	
型枠		一般型枠 鉄筋･無筋構造物	m2	57.6			施　10 号	
鉄筋工[市場単価]		SD345 D13 一般構造物 10t未満 無無 無 無 補正無(鉄筋割合10%未満含む) 補正無(一般構造物)	t	0.21			単　114 号	
ﾊﾟｰｺﾞﾗ設置工(製品費含む)			基	10			単　115 号	
計								
単価								円/基

1 次 単 価 表

単価使用年月	2026.01
歩掛適用年月	2026.01
労務調整係数	1.000-0000-0-1.00　0.0　0

単　58号	交通誘導警備員		単位	人日	割戻数量	1	単価	
名称・規格		条件	単位	数量	単価	金額	摘要	
交通誘導警備員B			人日	1			単　116 号	
計								
単価							円/人日	

1 次 単 価 表

単価使用年月	2026.01
歩掛適用年月	2026.01
労務調整係数	1.000-0000-0-1.00　0.0　0

単　59号	伐木除根工		単位	m2	割戻数量	1	単価	
名称・規格		条件	単位	数量	単価	金額	摘要	
伐木・伐竹（複合）		伐木（人力:密）（50本/100m2以上）　有り 機械施工 全ての費用	m2	1			施　22 号	
計								
単価							円/m2	

1 次 単 価 表

単価使用年月	2026.01
歩掛適用年月	2026.01
労務調整係数	1.000-0000-0-1.00　0.0　0

単　60号	運搬工		単位	m3	割戻数量	1	単価	
名称・規格		条件	単位	数量	単価	金額	摘要	
運搬（伐木除根）		機械施工 有り 無し 16.0km以下 全ての費用	m3	1			施　23 号	
計								
単価							円/m3	

2 次 単 価 表(参考資料)

単価使用年月	2026.01
歩掛適用年月	2026.01
労務調整係数	1.000-0000-0-1.00　0.0　0

単　61号	構造物とりこわし	無筋構造物 機械施工 無し 無し 不要	単位	m3	割戻数量	1	単価	
名称・規格		条件	単位	数量	単価	金額	摘要	
無筋構造物 昼間 機械施工 制約無 単価補正1.000			ｍ３	1				
計								
単価							円/m3	

2 次 単 価 表(参考資料)

単価使用年月	2026.01
歩掛適用年月	2026.01
労務調整係数	1.000-0000-0-1.00　0.0　0

単　62号	インターロッキングブロック撤去	撤去のみ 100m2未満 無 無	単位	m２	割戻数量	100	単価	

名称・規格	条件	単位	数量	単価	金額	摘要
ｲﾝﾀｰﾛｯｷﾝｸﾞﾌﾞﾛｯｸ撤去工 とりこわし 単価補正1.400		m２	100			
計						
単価						円/m２

2 次 単 価 表(参考資料)

単価使用年月	2026.01
歩掛適用年月	2026.01
労務調整係数	1.000-0000-0-1.00　0.0　0

単　63号	複合遊具撤去工		単位	基	割戻数量	1	単価	

名称・規格	条件	単位	数量	単価	金額	摘要
特殊作業員		人				
普通作業員		人				
計						
単価						円/基

2 次 単 価 表(参考資料)

単価使用年月	2026.01
歩掛適用年月	2026.01
労務調整係数	1.000-0000-0-1.00　0.0　0

単　64号	4連ﾌﾞﾗﾝｺ撤去工		単位	基	割戻数量	1	単価	
名称・規格		条件	単位	数量	単価	金額	摘要	
特殊作業員			人					
普通作業員			人					
計								
単価							円/基	

2 次 単 価 表(参考資料)

単価使用年月	2026.01
歩掛適用年月	2026.01
労務調整係数	1.000-0000-0-1.00　0.0　0

単　65号	3連鉄棒撤去工		単位	基	割戻数量	1	単価	
名称・規格		条件	単位	数量	単価	金額	摘要	
特殊作業員			人					
普通作業員			人					
計								
単価							円/基	

2 次 単 価 表(参考資料)

単価使用年月	2026.01
歩掛適用年月	2026.01
労務調整係数	1.000-0000-0-1.00　0.0　0

単　66号	ｽｲﾝｸﾞ遊具撤去工		単位	基	割戻数量	1	単価	
名称・規格		条件	単位	数量	単価	金額	摘要	
特殊作業員			人					
普通作業員			人					
計								
単価							円/基	

2 次 単 価 表(参考資料)

単価使用年月	2026.01
歩掛適用年月	2026.01
労務調整係数	1.000-0000-0-1.00　0.0　0

単　67号	置物遊具撤去工	ﾊﾟﾝﾀﾞ	単位	基	割戻数量	1	単価	
名称・規格		条件	単位	数量	単価	金額	摘要	
特殊作業員			人					
普通作業員			人					
計								
単価							円/基	

2 次 単 価 表(参考資料)

単価使用年月	2026.01
歩掛適用年月	2026.01
労務調整係数	1.000-0000-0-1.00　0.0　0

単　68号	置物遊具撤去工	ﾊﾞﾝﾋﾞ	単位	基	割戻数量	1	単価	
名称・規格		条件	単位	数量	単価	金額	摘要	
特殊作業員			人					
普通作業員			人					
計								
単価							円/基	

2 次 単 価 表(参考資料)

単価使用年月	2026.01
歩掛適用年月	2026.01
労務調整係数	1.000-0000-0-1.00　0.0　0

単　69号	ｽﾃｯﾌﾟ遊具撤去工		単位	基	割戻数量	1	単価	
名称・規格		条件	単位	数量	単価	金額	摘要	
特殊作業員			人					
普通作業員			人					
計								
単価							円/基	

2 次 単 価 表(参考資料)

単価使用年月	2026.01
歩掛適用年月	2026.01
労務調整係数	1.000-0000-0-1.00　0.0　0

単　70号	ﾃｰﾌﾞﾙ・ﾍﾞﾝﾁ撤去工		単位	基	割戻数量	1	単価	
名称・規格		条件	単位	数量	単価	金額	摘要	
特殊作業員			人					
普通作業員			人					
計								
単価							円/基	

2 次 単 価 表(参考資料)

単価使用年月	2026.01
歩掛適用年月	2026.01
労務調整係数	1.000-0000-0-1.00　0.0　0

単　71号	ﾍﾞﾝﾁ撤去工		単位	基	割戻数量	1	単価	
名称・規格		条件	単位	数量	単価	金額	摘要	
特殊作業員			人					
普通作業員			人					
計								
単価							円/基	

2 次 単 価 表(参考資料)

単価使用年月	2026.01
歩掛適用年月	2026.01
労務調整係数	1.000-0000-0-1.00　0.0　0

単　72号	構造物とりこわし	無筋構造物 人力施工 無し 無し	単位	m3	割戻数量	1	単価	
名称・規格		条件	単位	数量	単価	金額	摘要	
無筋構造物 昼間 人力施工 制約無 単価補正1.000			m３	1				
諸雑費(まるめ)		まるめ	式	1				
計								
単価							円/m3	

2 次 単 価 表(参考資料)

単価使用年月	2026.01
歩掛適用年月	2026.01
労務調整係数	1.000-0000-0-1.00　0.0　0

単　73号	処分費(m3)		単位	m3	割戻数量	100	単価	
名称・規格		条件	単位	数量	単価	金額	摘要	
処分費 Co殻			m３	100				
計								
単価							円/m3	

2 次 単 価 表(参考資料)

単価使用年月	2026.01
歩掛適用年月	2026.01
労務調整係数	1.000-0000-0-1.00　0.0　0

単　74号	処分費(m3)		単位	m3	割戻数量	100	単価	
名称・規格		条件	単位	数量	単価	金額	摘要	
処分費 木材			m３	100				
計								
単価							円/m3	

2 次 単 価 表(参考資料)

単価使用年月	2026.01
歩掛適用年月	2026.01
労務調整係数	1.000-0000-0-1.00　0.0　0

単　75号	処分費(m3)		単位	m3	割戻数量	100	単価	
名称・規格		条件	単位	数量	単価	金額	摘要	
処分費 廃ﾌﾟﾗ			m３	100				
計								
単価							円/m3	

2 次 単 価 表(参考資料)

単価使用年月	2026.01
歩掛適用年月	2026.01
労務調整係数	1.000-0000-0-1.00　0.0　0

単　76号	蓋版	据付け 無し 蓋版(各種) 40kg/枚以下 無し 無し	単位	枚	割戻数量	100	単価	
名称・規格		条件	単位	数量	単価	金額	摘要	
蓋版コンクリート・鋼製　昼間 40kg以下 制約無 単価補正1.000			枚	100				
側溝蓋 止水栓用			枚	100				
計								
単価							円/枚	

2 次 単 価 表(参考資料)

単価使用年月	2026.01
歩掛適用年月	2026.01
労務調整係数	1.000-0000-0-1.00　0.0　0

単　77号	水栓類取付工	20mm 無	単位	個	割戻数量	1	単価	
名称・規格		条件	単位	数量	単価	金額	摘要	
配管工			人					
水栓 20A			個	1				
計								
単価							円/個	

2 次 単 価 表(参考資料)

単価使用年月	2026.01
歩掛適用年月	2026.01
労務調整係数	1.000-0000-0-1.00　0.0　0

単　78号	基礎砕石		単位	m3	割戻数量	1	単価	
名称・規格		条件	単位	数量	単価	金額	摘要	
基礎砕石		7.5cmを超え12.5cm以下 再生ｸﾗｯｼｬﾗﾝ 40～0 全ての費用	m2	10			施　24 号	
計								
単価							円/m3	

2 次 単 価 表(参考資料)

単価使用年月	2026.01
歩掛適用年月	2026.01
労務調整係数	1.000-0000-0-1.00　0.0　0

単　79号	止水栓ﾎﾞｯｸｽ設置工		単位	個	割戻数量	1	単価	
名称・規格		条件	単位	数量	単価	金額	摘要	
暗渠排水管		据付 直管 200～400mm 全ての費用	m	0.56			施　25 号	
計								
単価							円/個	

2 次 単 価 表(参考資料)

単価使用年月	2026.01
歩掛適用年月	2026.01
労務調整係数	1.000-0000-0-1.00　0.0　0

単　80号	水道用硬質塩化ビニール管布設	屋外 20mm 無	単位	m	割戻数量	100	単価	

名称・規格	条件	単位	数量	単価	金額	摘要
配管工		人				
耐衝撃性硬質塩化ビニル管 φ２０		m	105			
諸雑費（まるめ）	まるめ	式	1			
計						
単価						円/m

2 次 単 価 表(参考資料)

単価使用年月	2026.01
歩掛適用年月	2026.01
労務調整係数	1.000-0000-0-1.00　0.0　0

単　81号	埋設シート設置工		単位	m	割戻数量	1	単価	
名称・規格		条件	単位	数量	単価	金額	摘要	
埋設ｼｰﾄ 150×50m ｼﾝｸﾞﾙ			m	1				
計								
単価							円/m	

2 次 単 価 表(参考資料)

単価使用年月	2026.01
歩掛適用年月	2026.01
労務調整係数	1.000-0000-0-1.00　0.0　0

単　82号	砂基礎設置工(機械施工)（市場単価）	10m3以上 有 有	単位	m3	割戻数量	1	単価	
名称・規格		条件	単位	数量	単価	金額	摘要	
砂基礎工(手間のみ) 砂基礎設置 機械施工 単価補正1.620			m3	1				
計								
単価							円/m3	

2 次 単 価 表(参考資料)

単価使用年月	2026.01
歩掛適用年月	2026.01
労務調整係数	1.000-0000-0-1.00　0.0　0

単　83号	U型側溝	据付け 無し 無し 側溝(各種) L=600mm 60kg/個以下 無し 無し 有	単位	m	割戻数量	10	単価	

名称・規格	条件	単位	数量	単価	金額	摘要
U型側溝　昼間 L600 60kg以下 制約無 単価補正1.000		m	10			
側溝 U-180mm		個	16.5			
再生クラッシャーラン ＲＣ－４０		ｍ３	0.348			
諸雑費(まるめ)	まるめ	式	1			
計						
単価						円/m

2 次 単 価 表(参考資料)

単価使用年月	2026.01
歩掛適用年月	2026.01
労務調整係数	1.000-0000-0-1.00　0.0　0

単　84号	蓋版	据付け 無し 蓋版(各種) 40kg/枚以下 無し 無し	単位	枚	割戻数量	100	単価	

名称・規格	条件	単位	数量	単価	金額	摘要
蓋版コンクリート・鋼製　昼間 40kg以下 制約無 単価補正1.000		枚	100			
側溝蓋 U-180用		枚	100			
計						
単価						円/枚

2 次 単 価 表(参考資料)

単価使用年月	2026.01
歩掛適用年月	2026.01
労務調整係数	1.000-0000-0-1.00　0.0　0

単　85号	ｲﾝﾀｰﾛｯｷﾝｸﾞﾌﾞﾛｯｸ設置	直線配置3色以上色合ﾌﾞﾛｯｸ厚 8cm 標準品 砂(ｸｯｼｮﾝ用) 敷材料の厚	単位	m2	割戻数量	100	単価	

名称・規格	条件	単位	数量	単価	金額	摘要
ｲﾝﾀｰﾛｯｷﾝｸﾞﾌﾞﾛｯｸ設置工 一般部 Ｔ＝８ｃｍ 標準品 直線色合せ 単価補正1.100		ｍ２	100			
砂 クッション用		ｍ３	2.58			
諸雑費(まるめ)	まるめ	式	1			
計						
単価						円/m2

2 次 単 価 表(参考資料)

単価使用年月	2026.01
歩掛適用年月	2026.01
労務調整係数	1.000-0000-0-1.00　0.0　0

単　86号	ｲﾝﾀｰﾛｯｷﾝｸﾞﾌﾞﾛｯｸ設置	直線配置3色以上色合ﾌﾞﾛｯｸ厚 6cm 標準品 砂(ｸｯｼｮﾝ用) 敷材料の厚	単位	m2	割戻数量	100	単価	

名称・規格	条件	単位	数量	単価	金額	摘要
ｲﾝﾀｰﾛｯｷﾝｸﾞﾌﾞﾛｯｸ設置工 一般部 Ｔ＝６ｃｍ 標準品 直線色合せ 単価補正1.100		ｍ２	100			
砂 クッション用		ｍ３	3.87			
諸雑費(まるめ)	まるめ	式	1			
計						
単価						円/m2

2 次 単 価 表(参考資料)

単価使用年月	2026.01
歩掛適用年月	2026.01
労務調整係数	1.000-0000-0-1.00　0.0　0

単　87号	コンクリートはけ引き仕上げ		単位	m2	割戻数量	1	単価	
名称・規格		条件	単位	数量	単価	金額	摘要	
左官			人					
計								
単価							円/m2	

2 次 単 価 表(参考資料)

単価使用年月	2026.01
歩掛適用年月	2026.01
労務調整係数	1.000-0000-0-1.00　0.0　0

単　88号	常温型塗布式ｶﾗｰ舗装		単位	m2	割戻数量	1	単価	
名称・規格		条件	単位	数量	単価	金額	摘要	
塗布式ｶﾗｰ 2回塗り			m2	1				
計								
単価							円/m2	

2 次 単 価 表(参考資料)

単価使用年月	2026.01
歩掛適用年月	2026.01
労務調整係数	1.000-0000-0-1.00　0.0　0

単　89号	表層安定剤		単位	m2	割戻数量	100	単価	
名称・規格		条件	単位	数量	単価	金額	摘要	
塩化マグネシウム			kg	120				
計								
単価							円/m2	

2 次 単 価 表(参考資料)

単価使用年月	2026.01
歩掛適用年月	2026.01
労務調整係数	1.000-0000-0-1.00　0.0　0

単　90号	化粧砂	購入砂	単位	m2	割戻数量	100	単価	
名称・規格		条件	単位	数量	単価	金額	摘要	
不陸整正		有り 1mm以上6mm未満 補足材料（各種） 全ての費用	m2	100			施　26 号	
計								
単価							円/m2	

2 次 単 価 表(参考資料)

単価使用年月	2026.01
歩掛適用年月	2026.01
労務調整係数	1.000-0000-0-1.00　0.0　0

単　91号	土舗装工(ｸﾚｲ舗装工)	購入真砂土	単位	m2	割戻数量	100	単価	
名称・規格		条件	単位	数量	単価	金額	摘要	
上層路盤（車道・路肩部）		路盤材（砕石各種）　全仕上り厚（実数入力）100mm 1層施工 全ての費用	m2	100			施　27 号	
計								
単価							円/m2	

2 次 単 価 表(参考資料)

単価使用年月	2026.01
歩掛適用年月	2026.01
労務調整係数	1.000-0000-0-1.00　0.0　0

単　92号	ｲﾝﾀｰﾛｯｷﾝｸﾞﾌﾞﾛｯｸ		単位	m	割戻数量	10	単価	
名称・規格		条件	単位	数量	単価	金額	摘要	
ｲﾝﾀｰﾛｯｷﾝｸﾞﾌﾞﾛｯｸ設置		直線配置 ﾌﾞﾛｯｸ厚 8cm 標準品 空練りﾓﾙﾀﾙ(高炉) 敷材料の厚さ(実数入力)20mm 100m2未満 無 無	m2	1			単　120 号	
計								
単価							円/m	

2 次 単 価 表(参考資料)

単価使用年月	2026.01
歩掛適用年月	2026.01
労務調整係数	1.000-0000-0-1.00　0.0　0

単　93号	基礎砕石		単位	m3	割戻数量	10	単価	

名称・規格	条件	単位	数量	単価	金額	摘要
基礎砕石	12.5cmを超え17.5cm以下 再生ｸﾗｯｼｬﾗﾝ 40～0 全ての費用	m2	66.67			施　28 号
計						
単価						円/m3

2 次 単 価 表(参考資料)

単価使用年月	2026.01
歩掛適用年月	2026.01
労務調整係数	1.000-0000-0-1.00　0.0　0

単　94号	区画線設置	無し 溶融式手動 無し 矢印･記号･文字 15cm換算 無し 1.5mm 有り	単位	m	割戻数量	1,000	単価	

名称・規格	条件	単位	数量	単価	金額	摘要
区画線設置（溶融式）　昼間 豪雪無 矢印･記号･文字 制約無 単価補正1.050		m	1,200			
トラフィックペイント　溶融型 ３種１号 ビーズ１５～１８ 白		ｋｇ	1,026			
ガラスビーズ ０．１０６～０．８５０ｍｍ		ｋｇ	30			
接着用プライマー 区画線用 コンクリート舗装用		ｋｇ	30			
軽油		L	126			
諸雑費(率+まるめ)	率＋まるめ	式	1			
計						
単価						円/m

2 次 単 価 表(参考資料)

単価使用年月	2026.01
歩掛適用年月	2026.01
労務調整係数	1.000-0000-0-1.00　0.0　0

単　95号	修景施設修繕工		単位	式	割戻数量	1	単価	

名称・規格	条件	単位	数量	単価	金額	摘要
水洗い高圧洗浄		m2	70			
下地調整塗装		m2	70			
耐候性塗料塗装		m2	70			
計						

2 次 単 価 表(参考資料)

単価使用年月	2026.01
歩掛適用年月	2026.01
労務調整係数	1.000-0000-0-1.00　0.0　0

単　96号	修景施設修繕工		単位	式	割戻数量	1	単価	

名称・規格	条件	単位	数量	単価	金額	摘要
コンクリート	無筋･鉄筋構造物 人力打設 18-8-25 （高炉） 養生無し 無し 全ての費用	m3	1.4			施　29 号
コンクリートはけ引き仕上げ		m2	20.4			単　87 号
基礎砕石	7.5cmを超え12.5cm以下 再生ｸﾗｯｼｬﾗﾝ 40～0 全ての費用	m2	20.4			施　24 号
モルタル練	高炉 全ての費用	m3	0.2			施　21 号
計						

2 次 単 価 表(参考資料)

単価使用年月	2026.01
歩掛適用年月	2026.01
労務調整係数	1.000-0000-0-1.00　0.0　0

単　97号	修景施設修繕工		単位	式	割戻数量	1	単価	
名称・規格		条件	単位	数量	単価	金額	摘要	
コンクリート		無筋･鉄筋構造物 人力打設 18-8-25 （高炉） 養生無し 無し 全ての費用	m3	0.3			施　29 号	
基礎砕石		7.5cmを超え12.5cm以下 再生ｸﾗｯｼｬﾗﾝ 40～0 全ての費用	m2	2.2			施　24 号	
モルタル練		高炉 全ての費用	m3	0.1			施　21 号	
計								

2 次 単 価 表(参考資料)

単価使用年月	2026.01
歩掛適用年月	2026.01
労務調整係数	1.000-0000-0-1.00　0.0　0

単　98号	砕石基礎		単位	m2	割戻数量	10	単価	
名称・規格		条件	単位	数量	単価	金額	摘要	
基礎砕石		12.5cmを超え17.5cm以下 再生ｸﾗｯｼｬﾗﾝ 40～0 全ての費用	m2	10			施　28 号	
計								
単価							円/m2	

2 次 単 価 表(参考資料)

単価使用年月	2026.01
歩掛適用年月	2026.01
労務調整係数	1.000-0000-0-1.00　0.0　0

単　99号	複合遊具設置工(製品費含む)		単位	基	割戻数量	10	単価	

名称・規格	条件	単位	数量	単価	金額	摘要
複合遊具		基	10			
運搬費 複合遊具		基	10			
据付費 複合遊具		基	10			
計						
単価						円/基

2 次 単 価 表(参考資料)

単価使用年月	2026.01
歩掛適用年月	2026.01
労務調整係数	1.000-0000-0-1.00　0.0　0

単　100号	安全ﾏｯﾄ設置工		単位	m2	割戻数量	10	単価	

名称・規格	条件	単位	数量	単価	金額	摘要
安全ﾏｯﾄ 2,000×1,000×50		枚	5			
運搬費 安全ﾏｯﾄ		枚	5			
据付費 安全ﾏｯﾄ		枚	5			
計						
単価						円/m2

2 次 単 価 表(参考資料)

単価使用年月	2026.01
歩掛適用年月	2026.01
労務調整係数	1.000-0000-0-1.00　0.0　0

単　101号	砕石基礎		単位	m2	割戻数量	10	単価	
名称・規格		条件	単位	数量	単価	金額	摘要	
基礎砕石		7.5cmを超え12.5cm以下 再生ｸﾗｯｼｬﾗﾝ 40～0 全ての費用	m2	10			施　24 号	
計								
単価							円/m2	

2 次 単 価 表(参考資料)

単価使用年月	2026.01
歩掛適用年月	2026.01
労務調整係数	1.000-0000-0-1.00　0.0　0

単　102号	ｽｲﾝｸﾞ遊具設置工(製品費含む)		単位	基	割戻数量	10	単価	

名称・規格	条件	単位	数量	単価	金額	摘要
ｽｲﾝｸﾞ遊具		基	10			
運搬費 ｽｲﾝｸﾞ遊具		基	10			
据付費 ｽｲﾝｸﾞ遊具		基	10			
計						
単価						円/基

2 次 単 価 表(参考資料)

単価使用年月	2026.01
歩掛適用年月	2026.01
労務調整係数	1.000-0000-0-1.00　0.0　0

単　103号	回転遊具設置工(製品費含む)		単位	基	割戻数量	10	単価	

名称・規格	条件	単位	数量	単価	金額	摘要
回転遊具		基	10			
運搬費 回転遊具		基	10			
据付費 回転遊具		基	10			
計						
単価						円/基

2 次 単 価 表(参考資料)

単価使用年月	2026.01
歩掛適用年月	2026.01
労務調整係数	1.000-0000-0-1.00　0.0　0

単　104号	健康遊具施設設置工(製品費含む)		単位	基	割戻数量	10	単価	

名称・規格	条件	単位	数量	単価	金額	摘要
ぶら下がり SUS		基	10			
運搬費 ぶら下がり		基	10			
据付費 ぶら下がり		基	10			
計						
単価						円/基

2 次 単 価 表(参考資料)

単価使用年月	2026.01
歩掛適用年月	2026.01
労務調整係数	1.000-0000-0-1.00　0.0　0

単　105号	健康遊具施設設置工(製品費含む)		単位	基	割戻数量	10	単価	

名称・規格	条件	単位	数量	単価	金額	摘要
背伸ばしﾍﾞﾝﾁ SUS		基	10			
運搬費 背伸ばしﾍﾞﾝﾁ		基	10			
据付費 背伸ばしﾍﾞﾝﾁ		基	10			
計						
単価						円/基

2 次 単 価 表(参考資料)

単価使用年月	2026.01
歩掛適用年月	2026.01
労務調整係数	1.000-0000-0-1.00　0.0　0

単　106号	水飲み場設置工(製品費含む)		単位	基	割戻数量	10	単価	

名称・規格	条件	単位	数量	単価	金額	摘要
水飲み場		基	10			
運搬費 水飲み場		基	10			
据付費 水飲み場		基	10			
計						
単価						円/基

2 次 単 価 表(参考資料)

単価使用年月	2026.01
歩掛適用年月	2026.01
労務調整係数	1.000-0000-0-1.00　0.0　0

単　107号	排水桝ﾌﾞﾛｯｸ設置工(製品費含む)		単位	基	割戻数量	10	単価	

名称・規格	条件	単位	数量	単価	金額	摘要
集水桝		基	10			
運搬費 集水桝		基	10			
据付費 集水桝		基	10			
計						
単価						円/基

2 次 単 価 表(参考資料)

単価使用年月	2026.01
歩掛適用年月	2026.01
労務調整係数	1.000-0000-0-1.00　0.0　0

単　108号	ﾍﾞﾝﾁ設置工(製品費含む)		単位	基	割戻数量	10	単価	

名称・規格	条件	単位	数量	単価	金額	摘要
ベンチ据付	背付きﾍﾞﾝﾁ 50kg以上	基	10			単　121 号
運搬費 ﾍﾞﾝﾁ		基	10			
計						
単価						円/基

2 次 単 価 表(参考資料)

単価使用年月	2026.01
歩掛適用年月	2026.01
労務調整係数	1.000-0000-0-1.00　0.0　0

単　109号	ﾃｰﾌﾞﾙ・ﾍﾞﾝﾁ設置工(製品費含む)		単位	基	割戻数量	10	単価	

名称・規格	条件	単位	数量	単価	金額	摘要
ﾃｰﾌﾞﾙ		基	10			
ﾍﾞﾝﾁ		基	20			
運搬費 ﾃｰﾌﾞﾙ・ﾍﾞﾝﾁ		基	10			
据付費 ﾃｰﾌﾞﾙ・ﾍﾞﾝﾁ		基	10			
計						
単価						円/基

2 次 単 価 表(参考資料)

単価使用年月	2026.01
歩掛適用年月	2026.01
労務調整係数	1.000-0000-0-1.00　0.0　0

単　110号	座板ﾍﾞﾝﾁ設置工(製品費含む)		単位	基	割戻数量	10	単価	

名称・規格	条件	単位	数量	単価	金額	摘要
座板ﾍﾞﾝﾁ		基	10			
運搬費 座板ﾍﾞﾝﾁ		基	10			
据付費 座板ﾍﾞﾝﾁ		基	10			
計						
単価						円/基

2 次 単 価 表(参考資料)

単価使用年月	2026.01
歩掛適用年月	2026.01
労務調整係数	1.000-0000-0-1.00　0.0　0

単　111号	車止め設置工	SUS φ114.3mm h=700m 単柱上下式(鍵付)	単位	基	割戻数量	10	単価	
名称・規格		条件	単位	数量	単価	金額	摘要	
車止めポスト設置		全ての費用	本	10			施　30 号	
計								
単価							円/基	

2 次 単 価 表(参考資料)

単価使用年月	2026.01
歩掛適用年月	2026.01
労務調整係数	1.000-0000-0-1.00　0.0　0

単　112号	車止め設置工	SUS φ42.7mm 700×650m 横型取外式(蓋鍵付)	単位	基	割戻数量	10	単価	
名称・規格		条件	単位	数量	単価	金額	摘要	
車止めポスト設置		全ての費用	本	10			施　31 号	
計								
単価							円/基	

2 次 単 価 表(参考資料)

単価使用年月	2026.01
歩掛適用年月	2026.01
労務調整係数	1.000-0000-0-1.00　0.0　0

単　113号	修景施設修繕工		単位	式	割戻数量	1	単価	

名称・規格	条件	単位	数量	単価	金額	摘要
水洗い高圧洗浄		m2	2.6			
下地調整塗装		m2	2.6			
耐候性塗料塗装		m2	2.6			
計						

2 次 単 価 表(参考資料)

単価使用年月	2026.01
歩掛適用年月	2026.01
労務調整係数	1.000-0000-0-1.00　0.0　0

単　114号	鉄筋工[市場単価]	SD345 D13 一般構造物 10t未満 無 無 無 無 補正無(鉄筋割合10%未	単位	t	割戻数量	1	単価	

名称・規格	条件	単位	数量	単価	金額	摘要
鉄筋コンクリート用棒鋼 ＳＤ３４５　Ｄ１３		t	1.03			
鉄筋工 加工・組立共 一般構造物 単価補正1.150		t	1			
諸雑費(まるめ)	まるめ	式	1			
計						
単価						円/t

2 次 単 価 表(参考資料)

単価使用年月	2026.01
歩掛適用年月	2026.01
労務調整係数	1.000-0000-0-1.00　0.0　0

単　115号	ﾊﾟｰｺﾞﾗ設置工(製品費含む)		単位	基	割戻数量	10	単価	

名称・規格	条件	単位	数量	単価	金額	摘要
ﾊﾟｰｺﾞﾗ		基	10			
運搬費 ﾊﾟｰｺﾞﾗ		基	10			
据付費 ﾊﾟｰｺﾞﾗ		基	10			
計						
単価						円/基

2 次 単 価 表(参考資料)

単価使用年月	2026.01
歩掛適用年月	2026.01
労務調整係数	1.000-0000-0-1.00　0.0　0

単　116号	交通誘導警備員B		単位	人日	割戻数量	1	単価	
名称・規格		条件	単位	数量	単価	金額	摘要	
交通誘導警備員Ｂ			人	1				
計								
単価							円/人日	

2 次 単 価 表(参考資料)

単価使用年月	2026.01
歩掛適用年月	2026.01
労務調整係数	1.000-0000-0-1.00　0.0　0

単　117号	準備費(処分費用積上げ分)		単位	式	割戻数量	1	単価	
名称・規格		条件	単位	数量	単価	金額	摘要	
処分費			式	1				
計								

2 次 単 価 表(参考資料)

単価使用年月	2026.01
歩掛適用年月	2026.01
労務調整係数	1.000-0000-0-1.00　0.0　0

単　118号	準備費(処分費用積上げ分)		単位	式	割戻数量	1	単価	
名称・規格		条件	単位	数量	単価	金額	摘要	
処分費			式	1				
計								

2 次 単 価 表(参考資料)

単価使用年月	2026.01
歩掛適用年月	2026.01
労務調整係数	1.000-0000-0-1.00　0.0　0

単　119号	準備費(処分費用積上げ分)		単位	式	割戻数量	1	単価	
名称・規格		条件	単位	数量	単価	金額	摘要	
処分費			式	1				
計								

構 成 比

単価使用年月	2026.01
歩掛適用年月	2026.01
労務調整係数	1.000-0000-0-1.00　0.0　0

施　1号	掘削	土砂 上記以外（小規模） 小規模（標準）	単位	m3	割戻数量	1	単価	

名称・規格	標準　名称・規格	単位		構成比	単価	金額	摘要
ﾊﾞｯｸﾎｳ(ｸﾛｰﾗ)[標準] 排ｶﾞｽ型(第2次) 山積0.28m3	バックホウ（クローラ） ［標準］ 排ガス型（第２次） 山積０．２８ｍ３	標	供用日	(26.01)			
			供用日				
運転手（特殊）	運転手（特殊）	標	人	(62.89)			
			人				
軽油	軽油	標	L	(11.1)			
			L				
諸雑費							
計							
単価							
							円/m3

構 成 比

単価使用年月	2026.01
歩掛適用年月	2026.01
労務調整係数	1.000-0000-0-1.00　0.0　0

施　2号	埋戻し	上記以外（小規模）　土砂 全ての費用	単位	m3	割戻数量	1	単価	

名称・規格	標準　名称・規格	単位		構成比	単価	金額	摘要
ﾊﾞｯｸﾎｳ(ｸﾛｰﾗ)［後方超小旋回型］ 排ｶﾞｽ型(第2次) 山積0.28m3	バックホウ（クローラ）［後方超小旋回型］ 排ガス型（第２次） 山積０．２８ｍ３	標	供用日	(8.27)			
			供用日				
ﾗﾝﾏ 質量60～80kg	ランマ 質量６０～８０ｋｇ	標	供用日	(0.6)			
			供用日				
普通作業員	普通作業員	標	人	(50.03)			
			人				
特殊作業員	特殊作業員	標	人	(19.35)			
			人				
運転手（特殊）	運転手（特殊）	標	人	(17.77)			
			人				
軽油	軽油	標	L	(3.14)			
			L				
ガソリン レギュラー	ガソリン レギュラー	標	L	(0.84)			
			L				
諸雑費							
計							
単価							
							円/m3

構 成 比

単価使用年月	2026.01
歩掛適用年月	2026.01
労務調整係数	1.000-0000-0-1.00　0.0　0

施　3号	土砂等運搬	小規模 ﾊﾞｯｸﾎｳ山積0.28m3（平積0.2m3）　土砂（岩塊・玉石混り土含む）　無し 3.5km以下	単位	m3	割戻数量	1	単価	

名称・規格	標準　名称・規格	単位		構成比	単価	金額	摘要
ﾀﾞﾝﾌﾟﾄﾗｯｸ[ｵﾝﾛｰﾄﾞ・ﾃﾞｨｰｾﾞﾙ] 4t積級（ﾀｲﾔ損耗費及び補修費(良好)を含む）	ダンプトラック［オンロード・ディーゼル］ ４ｔ積級（タイヤ損耗費及び補修費（良好）含む）	標	供用日	(26.52)			
			供用日				
運転手（一般）	運転手（一般）	標	人	(61.9)			
			人				
軽油	軽油	標	L	(11.58)			
			L				
諸雑費							
計							
単価							
							円/m3

構 成 比

単価使用年月	2026.01
歩掛適用年月	2026.01
労務調整係数	1.000-0000-0-1.00　0.0　0

施　4号	残土等処分		単位	m3	割戻数量	1	単価	

名称・規格	標準　名称・規格	単位		構成比	単価	金額	摘要
処分費 残土	材料費	標	式 m３	(100)			
計							
単価							円/m3

構 成 比

単価使用年月	2026.01
歩掛適用年月	2026.01
労務調整係数	1.000-0000-0-1.00　0.0　0

施　5号	舗装版破砕	ｺﾝｸﾘｰﾄ舗装版 無し 不要 15cm以下 有り 全ての費用	単位	m2	割戻数量	1	単価	

名称・規格	標準　名称・規格	単位		構成比	単価	金額	摘要
ﾊﾞｯｸﾎｳ(ｸﾛｰﾗ型)[後方超小旋回型] 山積0.45m3(平積0.35m3)	バックホウ（クローラ型）［後方超小旋回型］ 山積０．４５ｍ３（平積０．３５ｍ３）	標	日	(12.85)			
			日				
土木一般世話役	土木一般世話役	標	人	(29.54)			
			人				
運転手（特殊）	運転手（特殊）	標	人	(27.52)			
			人				
普通作業員	普通作業員	標	人	(24.18)			
			人				
軽油	軽油	標	L	(5.91)			
			L				
諸雑費							
計							
単価							
							円/m2

構 成 比

単価使用年月	2026.01
歩掛適用年月	2026.01
労務調整係数	1.000-0000-0-1.00　0.0　0

施　6号	殻運搬	ｺﾝｸﾘｰﾄ（無筋）構造物とりこわし 機械積込 無し 1.6 km以下 全ての費用	単位	m3	割戻数量	1	単価	

名称・規格	標準　名称・規格	単位		構成比	単価	金額	摘要
ﾀﾞﾝﾌﾟﾄﾗｯｸ[ｵﾝﾛｰﾄﾞ・ﾃﾞｨｰｾﾞﾙ] 10t積級（ﾀｲﾔ損耗費及び補修費(良好)を含む）	ダンプトラック［オンロード・ディーゼル］ １０ｔ積級（タイヤ損耗費及び補修費（良好）含む）	標	供用日	(40.77)			
			供用日				
運転手（一般）	運転手（一般）	標	人	(44.82)			
			人				
軽油	軽油	標	L	(14.41)			
			L				
諸雑費							
計							
単価							
							円/m3

構 成 比

単価使用年月	2026.01
歩掛適用年月	2026.01
労務調整係数	1.000-0000-0-1.00　0.0　0

施　7号	現場発生品及び支給品運搬	ｸﾚｰﾝ装置付4～4.5t積､吊能力2.9t 無し 8.5km以下	単位	t	割戻数量	1	単価	

名称・規格	標準　名称・規格	単位		構成比	単価	金額	摘要
ﾄﾗｯｸ[ｸﾚｰﾝ装置付] ﾍﾞｰｽﾄﾗｯｸ4～4.5t積 吊能力2.9t	トラック［クレーン装置付］ ベーストラック４～４．５ｔ積 吊能力２．９ｔ	標	供用日	(17.3)			
			供用日				
運転手（特殊）	運転手（特殊）	標	人	(39.87)			
			人				
特殊作業員	特殊作業員	標	人	(39.03)			
			人				
軽油	軽油	標	L	(3.8)			
			L				
諸雑費							
計							
単価							
							円/t

構 成 比

単価使用年月	2026.01
歩掛適用年月	2026.01
労務調整係数	1.000-0000-0-1.00　0.0　0

施　8号	現場発生品及び支給品運搬	ｸﾚｰﾝ装置付4～4.5t積､吊能力2.9t 無し 2.0km以下	単位	t	割戻数量	1	単価	

名称・規格	標準　名称・規格	単位		構成比	単価	金額	摘要
ﾄﾗｯｸ[ｸﾚｰﾝ装置付] ﾍﾞｰｽﾄﾗｯｸ4～4.5t積 吊能力2.9t	トラック［クレーン装置付］ ベーストラック４～４．５ｔ積 吊能力２．９ｔ	標	供用日	(17.3)			
			供用日				
運転手（特殊）	運転手（特殊）	標	人	(39.87)			
			人				
特殊作業員	特殊作業員	標	人	(39.03)			
			人				
軽油	軽油	標	L	(3.8)			
			L				
諸雑費							
計							
単価							
							円/t

構 成 比

単価使用年月	2026.01
歩掛適用年月	2026.01
労務調整係数	1.000-0000-0-1.00　0.0　0

施　9号	コンクリート	無筋･鉄筋構造物 人力打設 18-8-40（高炉） 養生無し 無し 全ての費用	単位	m3	割戻数量	1	単価	

名称・規格	標準　名称・規格	単位		構成比	単価	金額	摘要
普通作業員	普通作業員	標	人	(11.13)			
			人				
特殊作業員	特殊作業員	標	人	(7.54)			
			人				
土木一般世話役	土木一般世話役	標	人	(5.96)			
			人				
その他(労務)							
生コンクリート １８－８－４０ 高炉	生コンクリート ２４－１２－２５（２０） 高炉	標	ｍ３	(73.65)			
			ｍ３				
諸雑費							
計							
単価							
							円/m3

構 成 比

単価使用年月	2026.01
歩掛適用年月	2026.01
労務調整係数	1.000-0000-0-1.00　0.0　0

施　10号	型枠	一般型枠 鉄筋･無筋構造物	単位	m2	割戻数量	1	単価	

名称・規格	標準　名称・規格	単位		構成比	単価	金額	摘要
型わく工	型わく工	標	人	(46.66)			
			人				
普通作業員	普通作業員	標	人	(25.14)			
			人				
土木一般世話役	土木一般世話役	標	人	(9.51)			
			人				
その他(労務)							
諸雑費							
計							
単価							
							円/m2

構 成 比

単価使用年月	2026.01
歩掛適用年月	2026.01
労務調整係数	1.000-0000-0-1.00　0.0　0

施　11号	土材料		単位	m3	割戻数量	1	単価	

名称・規格	標準　名称・規格	単位		構成比	単価	金額	摘要
砂	材料費	標	式	(100)			
			m３				
計							
単価							円/m3

構 成 比

単価使用年月	2026.01
歩掛適用年月	2026.01
労務調整係数	1.000-0000-0-1.00　0.0　0

施　12号	暗渠排水管	据付 直管 50～150mm 全ての費用	単位	m	割戻数量	1	単価	

名称・規格	標準　名称・規格	単位		構成比	単価	金額	摘要
普通作業員	普通作業員	標	人	(36.39)			
			人				
土木一般世話役	土木一般世話役	標	人	(14.79)			
			人				
硬質塩化ビニル管（薄肉管） ＶＵ－１５０	暗渠排水管 直管 呼び径７５ｍｍ ポリエチレン吸水管	標	m	(48.82)			
			m				
諸雑費							
計							
単価							
							円/m

構 成 比

単価使用年月	2026.01
歩掛適用年月	2026.01
労務調整係数	1.000-0000-0-1.00　0.0　0

施　13号	上層路盤（車道・路肩部）	路盤材（砕石各種）　全仕上り厚（実数入力）150mm 1層施工 全ての費用	単位	m2	割戻数量	1	単価	

名称・規格	標準　名称・規格	単位		構成比	単価	金額	摘要
ﾓｰﾀｸﾞﾚｰﾀﾞ［土工用］ 排出ｶﾞｽ対策(2014年規制)ﾌﾞﾚｰﾄﾞ幅3.1m	モータグレーダ［土工用］ 排出ガス対策（２０１４年規制）ブレード幅３．１ｍ	標	供用日	(7.99)			
			供用日				
ﾛｰﾄﾞﾛｰﾗ[ﾏｶﾀﾞﾑ] 運転質量10～12t	ロードローラ［マカダム］ 運転質量１０～１２ｔ	標	日	(1)			
			日				
ﾀｲﾔﾛｰﾗ[普通型] 運転質量13～14t	タイヤローラ［普通型］ 運転質量１３～１４ｔ	標	日	(0.99)			
			日				
その他(機械)							
運転手（特殊）	運転手（特殊）	標	人	(16.31)			
			人				
普通作業員	普通作業員	標	人	(5.97)			
			人				
特殊作業員	特殊作業員	標	人	(5.32)			
			人				
土木一般世話役	土木一般世話役	標	人	(4.37)			
			人				
その他(労務)							
再生クラッシャーラン ＲＣ－４０ 単価補正150.000	再生粒度調整砕石 ＲＭ－４０　全仕上り厚　１５０ｍｍ	標	式	(47.84)			
			ｍ３				
軽油	軽油	標	Ｌ	(3.03)			
			Ｌ				

構 成 比

単価使用年月	2026.01
歩掛適用年月	2026.01
労務調整係数	1.000-0000-0-1.00　0.0　0

施　13号	上層路盤（車道・路肩部）	路盤材（砕石各種）　全仕上り厚（実数入力）150mm 1層施工 全ての費用	単位	m2	割戻数量	1	単価	

名称・規格	標準　名称・規格	単位	構成比	単価	金額	摘要
その他(材料)						
諸雑費						
計						
単価						円/m2

構 成 比

単価使用年月	2026.01
歩掛適用年月	2026.01
労務調整係数	1.000-0000-0-1.00　0.0　0

施　14号	上層路盤（車道・路肩部）	路盤材（砕石各種）　全仕上り厚（実数入力）100mm 1層施工 全ての費用	単位	m2	割戻数量	1	単価	

名称・規格	標準　名称・規格	単位		構成比	単価	金額	摘要
ﾓｰﾀｸﾞﾚｰﾀﾞ［土工用］ 排出ｶﾞｽ対策(2014年規制)ﾌﾞﾚｰﾄﾞ幅3.1m	モータグレーダ［土工用］ 排出ガス対策（２０１４年規制）ブレード幅３．１ｍ	標	供用日	(7.99)			
			供用日				
ﾛｰﾄﾞﾛｰﾗ[ﾏｶﾀﾞﾑ] 運転質量10～12t	ロードローラ［マカダム］ 運転質量１０～１２ｔ	標	日	(1)			
			日				
ﾀｲﾔﾛｰﾗ[普通型] 運転質量13～14t	タイヤローラ［普通型］ 運転質量１３～１４ｔ	標	日	(0.99)			
			日				
その他(機械)							
運転手（特殊）	運転手（特殊）	標	人	(16.31)			
			人				
普通作業員	普通作業員	標	人	(5.97)			
			人				
特殊作業員	特殊作業員	標	人	(5.32)			
			人				
土木一般世話役	土木一般世話役	標	人	(4.37)			
			人				
その他(労務)							
再生クラッシャーラン ＲＣ－４０ 単価補正100.000	再生粒度調整砕石 ＲＭ－４０　全仕上り厚　１５０ｍｍ	標	式	(47.84)			
			ｍ３				
軽油	軽油	標	L	(3.03)			
			L				

構 成 比

単価使用年月	2026.01
歩掛適用年月	2026.01
労務調整係数	1.000-0000-0-1.00　0.0　0

施　14号	上層路盤（車道・路肩部）	路盤材（砕石各種）　全仕上り厚（実数入力）100mm 1 層施工 全ての費用	単位	m2	割戻数量	1	単価	

名称・規格	標準　名称・規格	単位	構成比	単価	金額	摘要
その他(材料)						
諸雑費						
計						
単価						円/m2

構 成 比

単価使用年月	2026.01
歩掛適用年月	2026.01
労務調整係数	1.000-0000-0-1.00　0.0　0

施　15号	下層路盤（車道・路肩部）	全仕上り厚（実数入力）100mm 1層施工 再生ｸﾗｯｼｬﾗﾝ RC-40 全ての費用	単位	m2	割戻数量	1	単価	

名称・規格	標準　名称・規格	単位		構成比	単価	金額	摘要
ﾓｰﾀｸﾞﾚｰﾀﾞ［土工用］ 排出ｶﾞｽ対策(2014年規制)ﾌﾞﾚｰﾄﾞ幅3.1m	モータグレーダ［土工用］ 排出ガス対策（２０１４年規制）ブレード幅３．１ｍ	標	供用日	(3.95)			
			供用日				
ﾛｰﾄﾞﾛｰﾗ[ﾏｶﾀﾞﾑ] 運転質量10～12t	ロードローラ［マカダム］ 運転質量１０～１２ｔ	標	日	(0.49)			
			日				
ﾀｲﾔﾛｰﾗ[普通型] 運転質量13～14t	タイヤローラ［普通型］ 運転質量１３～１４ｔ	標	日	(0.49)			
			日				
その他(機械)							
運転手（特殊）	運転手（特殊）	標	人	(8.06)			
			人				
普通作業員	普通作業員	標	人	(2.95)			
			人				
特殊作業員	特殊作業員	標	人	(2.63)			
			人				
土木一般世話役	土木一般世話役	標	人	(2.16)			
			人				
その他(労務)							
再生クラッシャーラン ＲＣ－４０ 単価補正100.000	クラッシャーラン Ｃ－４０ 全仕上り厚 １５０ｍｍ	標	式	(74.21)			
			ｍ３				
軽油	軽油	標	Ｌ	(1.5)			
			Ｌ				

構 成 比

単価使用年月	2026.01
歩掛適用年月	2026.01
労務調整係数	1.000-0000-0-1.00　0.0　0

施　15号	下層路盤（車道・路肩部）	全仕上り厚（実数入力）100mm 1層施工 再生ｸﾗｯｼｬﾗﾝ RC-40 全ての費用	単位	m2	割戻数量	1	単価	

名称・規格	標準　名称・規格	単位	構成比	単価	金額	摘要
その他(材料)						
諸雑費						
計						
単価						円/m2

構 成 比

単価使用年月	2026.01
歩掛適用年月	2026.01
労務調整係数	1.000-0000-0-1.00　0.0　0

施　16号	地先境界ブロック	設置 A種（120×120×600）　再生ｸﾗｯｼｬﾗﾝ RC-40 無し	単位	m	割戻数量	1	単価	

名称・規格	標準　名称・規格	単位		構成比	単価	金額	摘要
ﾊﾞｯｸﾎｳ(ｸﾛｰﾗ)[標準] 山積0.8m3(平積0.6m3)	バックホウ（クローラ）［標準］ 山積０．８ｍ３（平積０．６ｍ３）	標	日	(0.47)			
			日				
普通作業員	普通作業員	標	人	(34.2)			
			人				
土木一般世話役	土木一般世話役	標	人	(19.62)			
			人				
特殊作業員	特殊作業員	標	人	(18.56)			
			人				
運転手（特殊）	運転手（特殊）	標	人	(1.33)			
			人				
その他(労務)							
地先境界ブロック １２０×１２０×６００（A）	地先境界ブロック １２０×１２０×６００（A）	標	個	(20.31)			
			個				
再生クラッシャーラン ＲＣ－４０	再生クラッシャーラン ＲＣ－４０	標	ｍ３	(1.03)			
			ｍ３				
軽油	軽油	標	L	(0.44)			
			L				
諸雑費							
計							

構 成 比

単価使用年月	2026.01
歩掛適用年月	2026.01
労務調整係数	1.000-0000-0-1.00　0.0　0

施　16号	地先境界ブロック	設置 A種（120×120×600）　再生ｸﾗｯｼｬﾗﾝ RC-40 無し	単位	m	割戻数量	1	単価	

名称・規格	標準　名称・規格	単位	構成比	単価	金額	摘要
単価						円/m

構 成 比

単価使用年月	2026.01
歩掛適用年月	2026.01
労務調整係数	1.000-0000-0-1.00　0.0　0

施　17号	コンクリート	無筋･鉄筋構造物 人力打設 18-12-25（高炉）　養生無し 有り 全ての費用	単位	m3	割戻数量	1	単価	

名称・規格	標準　名称・規格	単位		構成比	単価	金額	摘要
普通作業員	普通作業員	標	人	(19.9)			
			人				
特殊作業員	特殊作業員	標	人	(6.73)			
			人				
土木一般世話役	土木一般世話役	標	人	(5.32)			
			人				
その他(労務)							
生コンクリート 18-12-25(20) 高炉	生コンクリート ２４－１２－２５（２０） 高炉	標	ｍ３	(65.82)			
			ｍ３				
諸雑費							
計							
単価							
							円/m3

構 成 比

単価使用年月	2026.01
歩掛適用年月	2026.01
労務調整係数	1.000-0000-0-1.00　0.0　0

施　18号	型枠	一般型枠 均しｺﾝｸﾘｰﾄ	単位	m2	割戻数量	1	単価	

名称・規格	標準　名称・規格	単位		構成比	単価	金額	摘要
型わく工	型わく工	標	人	(58.78)			
			人				
普通作業員	普通作業員	標	人	(19.9)			
			人				
土木一般世話役	土木一般世話役	標	人	(6.07)			
			人				
その他(労務)							
諸雑費							
計							
単価							
							円/m2

構 成 比

単価使用年月	2026.01
歩掛適用年月	2026.01
労務調整係数	1.000-0000-0-1.00　0.0　0

施　19号	コンクリート	無筋･鉄筋構造物 人力打設 18-8-40（高炉） 養生無し 有り 全ての費用	単位	m3	割戻数量	1	単価	

名称・規格	標準　名称・規格	単位		構成比	単価	金額	摘要
普通作業員	普通作業員	標	人	(19.9)			
			人				
特殊作業員	特殊作業員	標	人	(6.73)			
			人				
土木一般世話役	土木一般世話役	標	人	(5.32)			
			人				
その他(労務)							
生コンクリート １８－８－４０ 高炉	生コンクリート ２４－１２－２５（２０） 高炉	標	ｍ３	(65.82)			
			ｍ３				
諸雑費							
計							
単価							
							円/m3

構 成 比

単価使用年月	2026.01
歩掛適用年月	2026.01
労務調整係数	1.000-0000-0-1.00　0.0　0

施　20号	コンクリート	無筋･鉄筋構造物 人力打設 18-12-25（高炉）　養生無し 無し 全ての費用	単位	m3	割戻数量	1	単価	

名称・規格	標準　名称・規格	単位		構成比	単価	金額	摘要
普通作業員	普通作業員	標	人	(11.13)			
			人				
特殊作業員	特殊作業員	標	人	(7.54)			
			人				
土木一般世話役	土木一般世話役	標	人	(5.96)			
			人				
その他(労務)							
生コンクリート 18-12-25(20) 高炉	生コンクリート ２４－１２－２５（２０）　高炉	標	ｍ３	(73.65)			
			ｍ３				
諸雑費							
計							
単価							
							円/m3

構 成 比

単価使用年月	2026.01
歩掛適用年月	2026.01
労務調整係数	1.000-0000-0-1.00　0.0　0

施　21号	モルタル練	高炉 全ての費用	単位	m3	割戻数量	1	単価	

名称・規格	標準　名称・規格	単位		構成比	単価	金額	摘要
普通作業員	普通作業員	標	人	(54.42)			
			人				
土木一般世話役	土木一般世話役	標	人	(27.46)			
			人				
その他(労務)							
セメント（高炉Ｂ） ２５ｋｇ袋入	セメント（高炉Ｂ） ２５ｋｇ袋入	標	ｔ	(12.48)			
			ｔ				
コンクリート用骨材　砂 洗い 細目	コンクリート用骨材 砂 洗い 細目	標	ｍ３	(5.48)			
			ｍ３				
諸雑費							
計							
単価							
							円/m3

構 成 比

単価使用年月	2026.01
歩掛適用年月	2026.01
労務調整係数	1.000-0000-0-1.00　0.0　0

施　22号	伐木・伐竹（複合）	伐木（人力:密）（50本/100m2以上）　有り　機械施工 全ての費用	単位	m2	割戻数量	1	単価	

名称・規格	標準　名称・規格	単位		構成比	単価	金額	摘要
ﾊﾞｯｸﾎｳ(ｸﾛｰﾗ型)[標準型･超低騒音型] 排出ｶﾞｽ対策型(2014年規制) 山積0.5m3	バックホウ（クローラ型）［標準型・超低騒音型］ 排出ガス対策型（２０１４年規制）　山積０．５ｍ３	標	供用日	(10.02)			
			供用日				
ﾊﾞｯｸﾎｳ(ｸﾛｰﾗ)[標準] 山積0.8m3(平積0.6m3)	バックホウ（クローラ）［標準］ 山積０．８ｍ３（平積０．６ｍ３）	標	日	(3.62)			
			日				
掴み装置 開口幅1700～2000爪幅400～750mm	掴み装置 開口幅１７００～２０００爪幅４００～７５０ｍｍ	標	供用日	(1.57)			
			供用日				
その他(機械)							
特殊作業員	特殊作業員	標	人	(27.04)			
			人				
土木一般世話役	土木一般世話役	標	人	(19.97)			
			人				
運転手（特殊）	運転手（特殊）	標	人	(19.74)			
			人				
普通作業員	普通作業員	標	人	(9.61)			
			人				
その他(労務)							
軽油	軽油	標	L	(6.49)			
			L				
その他(材料)							

構 成 比

単価使用年月	2026.01
歩掛適用年月	2026.01
労務調整係数	1.000-0000-0-1.00　0.0　0

施　22号	伐木・伐竹（複合）	伐木（人力:密）（50本/100m2以上）　有り　機械施工 全ての費用	単位	m2	割戻数量	1	単価	

名称・規格	標準　名称・規格	単位	構成比	単価	金額	摘要
諸雑費						
計						
単価						円/m2

構 成 比

単価使用年月	2026.01
歩掛適用年月	2026.01
労務調整係数	1.000-0000-0-1.00　0.0　0

施　23号	運搬（伐木除根）	機械施工 有り 無し 16.0km以下 全ての費用	単位	m3	割戻数量	1	単価	

名称・規格	標準　名称・規格	単位		構成比	単価	金額	摘要
ﾀﾞﾝﾌﾟﾄﾗｯｸ[深あおり・土砂禁止ｵﾝﾛｰﾄﾞ・ﾃﾞｨｰｾﾞﾙ] 10t積級（ﾀｲﾔ損耗費及び補修費(良好)を含む）	ダンプトラック深あおり・土砂禁止オンロード・ディ １０ｔ積級（タイヤ損耗費及び補修費（良好）含む）	標	供用日	(58.43)			
			供用日				
運転手（一般）	運転手（一般）	標	人	(30.16)			
			人				
軽油	軽油	標	L	(11.41)			
			L				
諸雑費							
計							
単価							
							円/m3

構 成 比

単価使用年月	2026.01
歩掛適用年月	2026.01
労務調整係数	1.000-0000-0-1.00　0.0　0

施　24号	基礎砕石	7.5cmを超え12.5cm以下 再生ｸﾗｯｼｬﾗﾝ 40～0 全ての費用	単位	m2	割戻数量	1	単価	

名称・規格	標準　名称・規格	単位		構成比	単価	金額	摘要
ﾊﾞｯｸﾎｳ(ｸﾛｰﾗ)[標準] 山積0.8m3(平積0.6m3)	バックホウ（クローラ）［標準］ 山積０．８ｍ３（平積０．６ｍ３）	標	日	(5.3)			
			日				
その他(機械)							
普通作業員	普通作業員	標	人	(37.64)			
			人				
特殊作業員	特殊作業員	標	人	(15.9)			
			人				
運転手（特殊）	運転手（特殊）	標	人	(14.75)			
			人				
土木一般世話役	土木一般世話役	標	人	(9.49)			
			人				
その他(労務)							
再生クラッシャーラン ＲＣ－４０	再生クラッシャーラン ＲＣ－４０	標	ｍ３	(11.39)			
			ｍ３				
軽油	軽油	標	Ｌ	(4.93)			
			Ｌ				
その他(材料)							
諸雑費							

構 成 比

単価使用年月	2026.01
歩掛適用年月	2026.01
労務調整係数	1.000-0000-0-1.00　0.0　0

施　24号	基礎砕石	7.5cmを超え12.5cm以下 再生ｸﾗｯｼｬﾗﾝ 40～0 全ての費用	単位	m2	割戻数量	1	単価	

名称・規格	標準　名称・規格	単位	構成比	単価	金額	摘要
計						
単価						円/m2

構 成 比

単価使用年月	2026.01
歩掛適用年月	2026.01
労務調整係数	1.000-0000-0-1.00　0.0　0

施　25号	暗渠排水管	据付 直管 200～400mm 全ての費用	単位	m	割戻数量	1	単価	

名称・規格	標準　名称・規格	単位		構成比	単価	金額	摘要
普通作業員	普通作業員	標	人	(11.53)			
			人				
土木一般世話役	土木一般世話役	標	人	(4.89)			
			人				
硬質塩化ビニル管（一般管） ＶＰ－２００	暗渠排水管 直管 呼び径３００ｍｍ ポリエチレン吸水管	標	m	(83.58)			
			m				
諸雑費							
計							
単価							
							円/m

構 成 比

単価使用年月	2026.01
歩掛適用年月	2026.01
労務調整係数	1.000-0000-0-1.00　0.0　0

施　26号	不陸整正	有り 1mm以上6mm未満 補足材料（各種） 全ての費用	単位	m2	割戻数量	1	単価	

名称・規格	標準　名称・規格	単位		構成比	単価	金額	摘要
ﾓｰﾀｸﾞﾚｰﾀﾞ［土工用］ 排出ｶﾞｽ対策(2014年規制)ﾌﾞﾚｰﾄﾞ幅3.1m	モータグレーダ［土工用］ 排出ガス対策（２０１４年規制）ブレード幅３．１ｍ	標	供用日	(16.77)			
			供用日				
ﾛｰﾄﾞﾛｰﾗ[ﾏｶﾀﾞﾑ] 運転質量10～12t	ロードローラ［マカダム］ 運転質量１０～１２ｔ	標	日	(2.1)			
			日				
ﾀｲﾔﾛｰﾗ[普通型] 運転質量13～14t	タイヤローラ［普通型］ 運転質量１３～１４ｔ	標	日	(2.08)			
			日				
運転手（特殊）	運転手（特殊）	標	人	(34.25)			
			人				
普通作業員	普通作業員	標	人	(14.12)			
			人				
特殊作業員	特殊作業員	標	人	(11.01)			
			人				
土木一般世話役	土木一般世話役	標	人	(10.34)			
			人				
軽油	軽油	標	L	(6.37)			
			L				
砂	再生クラッシャーラン ＲＣ－４０	標	ｍ３	(2.96)			
			ｍ３				
諸雑費							
計							

構 成 比

単価使用年月	2026.01
歩掛適用年月	2026.01
労務調整係数	1.000-0000-0-1.00　0.0　0

施　26号	不陸整正	有り　1mm以上6mm未満　補足材料（各種）　全ての費用	単位	m2	割戻数量	1	単価	

名称・規格	標準　名称・規格	単位	構成比	単価	金額	摘要
単価						円/m2

構 成 比

単価使用年月	2026.01
歩掛適用年月	2026.01
労務調整係数	1.000-0000-0-1.00　0.0　0

施　27号	上層路盤（車道・路肩部）	路盤材（砕石各種）　全仕上り厚（実数入力）100mm 1層施工 全ての費用	単位	m2	割戻数量	1	単価	

名称・規格	標準　名称・規格	単位		構成比	単価	金額	摘要
ﾓｰﾀｸﾞﾚｰﾀﾞ［土工用］ 排出ｶﾞｽ対策(2014年規制)ﾌﾞﾚｰﾄﾞ幅3.1m	モータグレーダ［土工用］ 排出ガス対策（２０１４年規制）ブレード幅３．１ｍ	標	供用日	(7.99)			
			供用日				
ﾛｰﾄﾞﾛｰﾗ[ﾏｶﾀﾞﾑ] 運転質量10～12t	ロードローラ［マカダム］ 運転質量１０～１２ｔ	標	日	(1)			
			日				
ﾀｲﾔﾛｰﾗ[普通型] 運転質量13～14t	タイヤローラ［普通型］ 運転質量１３～１４ｔ	標	日	(0.99)			
			日				
その他(機械)							
運転手（特殊）	運転手（特殊）	標	人	(16.31)			
			人				
普通作業員	普通作業員	標	人	(5.97)			
			人				
特殊作業員	特殊作業員	標	人	(5.32)			
			人				
土木一般世話役	土木一般世話役	標	人	(4.37)			
			人				
その他(労務)							
山土　盛土用（真砂土系） ルーズな状態 単価補正100.000	再生粒度調整砕石 ＲＭ－４０ 全仕上り厚 １５０ｍｍ	標	式	(47.84)			
			ｍ３				
軽油	軽油	標	Ｌ	(3.03)			
			Ｌ				

構 成 比

単価使用年月	2026.01
歩掛適用年月	2026.01
労務調整係数	1.000-0000-0-1.00　0.0　0

施　27号	上層路盤（車道・路肩部）	路盤材（砕石各種）　全仕上り厚（実数入力）100mm 1層施工 全ての費用	単位	m2	割戻数量	1	単価	

名称・規格	標準　名称・規格	単位	構成比	単価	金額	摘要
その他(材料)						
諸雑費						
計						
単価						円/m2

構 成 比

単価使用年月	2026.01
歩掛適用年月	2026.01
労務調整係数	1.000-0000-0-1.00　0.0　0

施　28号	基礎砕石	12.5cmを超え17.5cm以下 再生ｸﾗｯｼｬﾗﾝ 40～0 全ての費用	単位	m2	割戻数量	1	単価	

名称・規格	標準　名称・規格	単位		構成比	単価	金額	摘要
ﾊﾞｯｸﾎｳ(ｸﾛｰﾗ)[標準] 山積0.8m3(平積0.6m3)	バックホウ（クローラ）［標準］ 山積０．８ｍ３（平積０．６ｍ３）	標	日	(5.01)			
			日				
その他(機械)							
普通作業員	普通作業員	標	人	(35.62)			
			人				
特殊作業員	特殊作業員	標	人	(15.04)			
			人				
運転手（特殊）	運転手（特殊）	標	人	(13.95)			
			人				
土木一般世話役	土木一般世話役	標	人	(8.98)			
			人				
その他(労務)							
再生クラッシャーラン ＲＣ－４０	再生クラッシャーラン ＲＣ－４０	標	ｍ３	(16.17)			
			ｍ３				
軽油	軽油	標	Ｌ	(4.66)			
			Ｌ				
その他(材料)							
諸雑費							

構 成 比

単価使用年月	2026.01
歩掛適用年月	2026.01
労務調整係数	1.000-0000-0-1.00　0.0　0

施　28号	基礎砕石	12.5cmを超え17.5cm以下 再生ｸﾗｯｼｬﾗﾝ 40～0 全ての費用	単位	m2	割戻数量	1	単価	

名称・規格	標準　名称・規格	単位	構成比	単価	金額	摘要
計						
単価						円/m2

構 成 比

単価使用年月	2026.01
歩掛適用年月	2026.01
労務調整係数	1.000-0000-0-1.00　0.0　0

施　29号	コンクリート	無筋･鉄筋構造物 人力打設 18-8-25（高炉）　養生無し 無し 全ての費用	単位	m3	割戻数量	1	単価	

名称・規格	標準　名称・規格	単位		構成比	単価	金額	摘要
普通作業員	普通作業員	標	人	(11.13)			
			人				
特殊作業員	特殊作業員	標	人	(7.54)			
			人				
土木一般世話役	土木一般世話役	標	人	(5.96)			
			人				
その他(労務)							
生コンクリート １８－８－２５（２０）　高炉	生コンクリート ２４－１２－２５（２０）　高炉	標	ｍ３	(73.65)			
			ｍ３				
諸雑費							
計							
単価							
							円/m3

構 成 比

単価使用年月	2026.01
歩掛適用年月	2026.01
労務調整係数	1.000-0000-0-1.00　0.0　0

施　30号	車止めポスト設置	全ての費用	単位	本	割戻数量	1	単価	

名称・規格	標準　名称・規格	単位		構成比	単価	金額	摘要
普通作業員	普通作業員	標	人	(14.25)			
			人				
その他(労務)							
材料費 SUSφ114.3mm h=700m 単柱上下式(鍵付)	車止めポスト ピラー型 取外し式 径１１４．３ｍｍ 高さ８５０ｍｍ スチール	標	本	(85.04)			
			本				
諸雑費							
計							
単価							
							円/本

構 成 比

単価使用年月	2026.01
歩掛適用年月	2026.01
労務調整係数	1.000-0000-0-1.00　0.0　0

施　31号	車止めポスト設置	全ての費用	単位	本	割戻数量	1	単価	

名称・規格	標準　名称・規格	単位		構成比	単価	金額	摘要
普通作業員	普通作業員	標	人	(14.25)			
			人				
その他(労務)							
材料費 SUSφ42.7㎜ 700×650m 横型取外式(蓋鍵付)	車止めポスト ピラー型 取外し式 径１１４．３ｍｍ 高さ８５０ｍｍ スチール	標	本	(85.04)			
			本				
諸雑費							
計							
単価							
							円/本

機労材集計リスト（材料）

工事名	戸毛児童遊園①改修工事					
単価コード	名称	規格	単位	数量	金額	摘要
Y000300000001	側溝	U-180mm	個	6.6		
Y000301000001	側溝蓋	止水栓用	枚	1		
Y000301000002	側溝蓋	U-180用	枚	4		
Y001549000001	水栓	20A	個	1		
Y007600000002	処分費	Co殻	ｍ３	20		
Y007600000003	処分費	木材	ｍ３	0.9		
Y007600000004	処分費	廃ﾌﾟﾗ	ｍ３	0.6		
Y007600002	処分費		式	3		
Z001102019	鉄筋コンクリート用棒鋼	ＳＤ３４５　Ｄ１３	ｔ	0.021		
Z002002008001	セメント（高炉Ｂ）	２５ｋｇ袋入	ｔ	0.024		
Z002104002001	コンクリート用骨材　砂	洗い　細目	ｍ３	0.048		
Z002122003	再生クラッシャーラン	ＲＣ－４０	ｍ３	0.139		
Z002150001001	砂	クッション用	ｍ３	5.039		
Z004350001	トラフィックペイント　溶融型	３種１号　ビーズ１５～１８　白	ｋｇ	1.539		
Z004352001	ガラスビーズ	０．１０６～０．８５０ｍｍ	ｋｇ	0.045		
Z004354002	接着用プライマー	区画線用　コンクリート舗装用	ｋｇ	0.045		
Z006702002	軽油		Ｌ	0.189		

機労材集計リスト（材料）

工事名	戸毛児童遊園①改修工事					
単価コード	名称	規格	単位	数量	金額	摘要
ZA04362020	塩化マグネシウム		ｋｇ	885.72		
ZA05002020	耐衝撃性硬質塩化ビニル管	φ２０	m	6.09		
	判別中計					

機労材集計リスト（材料）

工事名	戸毛児童遊園①改修工事					
単価コード	名称	規格	単位	数量	金額	摘要
Q001001002	鉄筋工	加工・組立共　一般構造物	t	0.021		
Q001036073	区画線設置（溶融式）　昼間	豪雪無 矢印･記号･文字 制約無	m	1.8		
Q001060002	ｲﾝﾀｰﾛｯｷﾝｸﾞﾌﾞﾛｯｸ設置工 一般部	Ｔ＝８ｃｍ　標準品　直線配置	ｍ２	2.04		
Q001060005	ｲﾝﾀｰﾛｯｷﾝｸﾞﾌﾞﾛｯｸ設置工 一般部	Ｔ＝６ｃｍ　標準品　直線色合せ	ｍ２	87.3		
Q001060006	ｲﾝﾀｰﾛｯｷﾝｸﾞﾌﾞﾛｯｸ設置工 一般部	Ｔ＝８ｃｍ　標準品　直線色合せ	ｍ２	64.4		
Q001064002	ｲﾝﾀｰﾛｯｷﾝｸﾞﾌﾞﾛｯｸ撤去工	とりこわし	ｍ２	44.6		
Q001365001	Ｕ型側溝　昼間	L600 60kg以下 制約無	m	4		
Q001367001	蓋版コンクリート・鋼製　昼間	40kg以下 制約無	枚	5		
Q001611001	無筋構造物	昼間　機械施工　制約無	ｍ３	1		
Q001611002	無筋構造物	昼間　人力施工　制約無	ｍ３	2.4		
Q2G1030020	砂基礎工(手間のみ)	砂基礎設置　機械施工	m3	1.344		
	判別中計					

機労材集計リスト（材料）

工事名	戸毛児童遊園①改修工事					
単価コード	名称	規格	単位	数量	金額	摘要
ZZ00000001001	埋設ｼｰﾄ	150×50m ｼﾝｸﾞﾙ	m	5.8		
ZZ00000002001	塗布式ｶﾗｰ	2回塗り	m2	9		
ZZ00000003001	水洗い高圧洗浄		m2	72.6		
ZZ00000003002	下地調整塗装		m2	72.6		
ZZ00000003003	耐候性塗料塗装		m2	72.6		
ZZ00000004001	複合遊具		基	1		
ZZ00000004002	運搬費	複合遊具	基	1		
ZZ00000004003	据付費	複合遊具	基	1		
ZZ00000005001	安全ﾏｯﾄ	2,000×1,000×50	枚	2		
ZZ00000005002	運搬費	安全ﾏｯﾄ	枚	2		
ZZ00000005003	据付費	安全ﾏｯﾄ	枚	2		
ZZ00000006001	ｽｲﾝｸﾞ遊具		基	1		
ZZ00000006002	運搬費	ｽｲﾝｸﾞ遊具	基	1		
ZZ00000006003	据付費	ｽｲﾝｸﾞ遊具	基	1		
ZZ00000007001	回転遊具		基	1		
ZZ00000007002	運搬費	回転遊具	基	1		
ZZ00000007003	据付費	回転遊具	基	1		

機労材集計リスト（材料）

工事名	戸毛児童遊園①改修工事					
単価コード	名称	規格	単位	数量	金額	摘要
ZZ00000008001	ぶら下がり	SUS	基	1		
ZZ00000008002	運搬費	ぶら下がり	基	1		
ZZ00000008003	据付費	ぶら下がり	基	1		
ZZ00000009001	背伸ばしﾍﾞﾝﾁ	SUS	基	1		
ZZ00000009002	運搬費	背伸ばしﾍﾞﾝﾁ	基	1		
ZZ00000009003	据付費	背伸ばしﾍﾞﾝﾁ	基	1		
ZZ00000010001	水飲み場		基	1		
ZZ00000010002	運搬費	水飲み場	基	1		
ZZ00000010003	据付費	水飲み場	基	1		
ZZ00000011001	集水桝		基	1		
ZZ00000011002	運搬費	集水桝	基	1		
ZZ00000011003	据付費	集水桝	基	1		
ZZ00000012001	ﾍﾞﾝﾁ		基	2		
ZZ00000012002	運搬費	ﾍﾞﾝﾁ	基	2		
ZZ00000013001	ﾃｰﾌﾞﾙ		基	1		
ZZ00000013002	ﾍﾞﾝﾁ		基	2		
ZZ00000013003	運搬費	ﾃｰﾌﾞﾙ・ﾍﾞﾝﾁ	基	1		

機労材集計リスト（材料）

工事名	戸毛児童遊園①改修工事					
単価コード	名称	規格	単位	数量	金額	摘要
ZZ00000013004	据付費	ﾃｰﾌﾞﾙ・ﾍﾞﾝﾁ	基	1		
ZZ00000014001	座板ﾍﾞﾝﾁ		基	2		
ZZ00000014002	運搬費	座板ﾍﾞﾝﾁ	基	2		
ZZ00000014003	据付費	座板ﾍﾞﾝﾁ	基	2		
ZZ00000015001	ﾊﾟｰｺﾞﾗ		基	1		
ZZ00000015002	運搬費	ﾊﾟｰｺﾞﾗ	基	1		
ZZ00000015003	据付費	ﾊﾟｰｺﾞﾗ	基	1		
	判別中計					
	トータル額					

施工パッケージ　　機労材集計リスト（材料）

工事名	戸毛児童遊園①改修工事					
単価コード	名称	規格	単位	数量	金額	摘要
Y000800004001	材料費	SUSφ114.3mm h=700m 単柱上下式(鍵付)	本	7		
Y000800004002	材料費	SUSφ42.7mm 700×650m 横型取外式(蓋鍵付)	本	3		
Y007600000001	処分費	残土	m３	182.4		
Z002002008001	セメント（高炉Ｂ）	２５ｋｇ袋入	t	0.169		
Z002012001	生コンクリート	１８－８－２５（２０）　高炉	m３	1.819		
Z002012010	生コンクリート	１８－８－４０　高炉	m３	18.537		
Z002012042001	生コンクリート	18-12-25(20) 高炉	m３	1.501		
Z002104002001	コンクリート用骨材　砂	洗い　細目	m３	0.335		
Z002122003	再生クラッシャーラン	ＲＣ－４０	m３	149.196		
Z002354001	地先境界ブロック	１２０×１２０×６００（Ａ）	個	95.649		
Z005002009001	硬質塩化ビニル管（一般管）	ＶＰ－２００	m	0.565		
Z005002018	硬質塩化ビニル管（薄肉管）	ＶＵ－１５０	m	5.25		
Z006702002	軽油		L	1,013.262		
Z006704001	ガソリン	レギュラー	L	24.601		
ZA02150010	砂		m３	4.618		
ZA02164010	山土　盛土用（真砂土系）	ルーズな状態	m３	93.832		
	その他(材料)		式	1		

施工パッケージ　　機労材集計リスト（材料）

工事名	戸毛児童遊園①改修工事					
単価コード	名称	規格	単位	数量	金額	摘要
	諸雑費		式	1		
	判別中計					
	トータル額					

戸毛児童遊園①他2箇所設計業務委託

数量計算書

戸毛児童遊園①改修工事

令和　年　月

御所市産業建設部都市整備課

【 目　次 】

1.数量総括表　— 1

2.数量集計表　— 6

3.土量計算書　— 9

4.撤去廃材集計表　— 13

5.撤去工　材料計算書　— 16

6.施設工　材料計算書　— 38

1.数量総括表

数 量 総 括 表

区分･工種･種別･細別	規格	数　量	単位	備考
基盤整備				
敷地造成工				
作業土工		1	式	
床掘り		1	式	
床掘	土砂 （小規模）	303.2	m3	
埋戻し		1	式	
埋戻し	土砂 （小規模）	90.5	m3	
不足土	土砂 （小規模）	20.3	m3	
基面整正		1	式	
基面整正		63.0	m2	
残土処理工		1	式	
土砂等運搬		1	式	
土砂等運搬		182.4	m3	
残土等処分		1	式	
残土処分費	土砂投棄量　240m3	1	式	
構造物撤去工				
構造物取壊し工		1	式	
コンクリート構造物取壊し		1	式	
コンクリート舗装撤去		170.2	m2	
植桝撤去-1		12.7	m	
植桝撤去-2		23.3	m	
排水構造物撤去工		1	式	
U型側溝撤去		1	式	
側溝撤去		5.7	m	
ブロック舗装撤去工		1	式	
インターロッキングブロック撤去		1	式	
インターロッキング舗装撤去		44.6	m2	
公園施設等撤去･移設工		1	式	
公園施設撤去工		1	式	
公園施設撤去		1	式	
複合遊具撤去		1	基	

数 量 総 括 表

区分･工種･種別･細別	規格	数　量	単位	備考
ブランコ撤去	4連ブランコ	1	基	
鉄棒撤去	3連鉄棒	1	基	
スイング遊具撤去		1	基	
置物遊具撤去-1	パンダ	1	基	
置物遊具撤去-2	バンビ	1	基	
ステップ遊具撤去		1	基	
テーブル･ベンチ撤去		1	基	
ベンチ撤去		4	基	
くずかご撤去		2	基	
水飲み撤去		2	基	
灰皿撤去		1	基	
車止め撤去-1	バリカー	7	基	
車止め撤去-2	門型	4	基	
運搬処理工		1	式	
運搬処分		1	式	
殻運搬処分	無筋コンクリート殻処分	20.0	m3	
	鋼材処分	1.2	t	
	木材処分	0.001	t	
	プラスチック殻処分	0.001	t	
樹木伐採･伐根工		1	式	
中低木伐採		1	式	
中低木伐採-2	H1.0m以上 H2.0m未満	1	本	
中低木伐採-3	H2.0m以上 H3.0m未満	2	本	
施設整備				
給水設備工		1	式	
水栓類取付工		1	式	
止水栓		1	式	
止水栓	止水栓φ20	1	個	
給水管路工		1	式	
給水管		1	式	
給水管	HIVPφ20埋設表示シート（W=150、2倍折）	5.8	m	

数 量 総 括 表

区分･工種･種別･細別	規格	数　量	単位	備考
雨水排水設備工		1	式	
側溝工		1	式	
プレキャストU型側溝		1	式	
U型側溝	U180 グレーチング蓋細目ツバ付	4.0	m	
管渠工		1	式	
公園管渠		1	式	
硬質塩化ビニル管	VUφ150	5.2	m	
園路広場整備工		1	式	
コンクリート系舗装工		1	式	
インターロッキング舗装-1	インターロッキングブロック　t80	64.4	m2	
インターロッキング舗装-2	インターロッキングブロック　t60	87.3	m2	
コンクリート舗装-1	コンクリート t100	109.1	m2	
コンクリート舗装-2	コンクリート t70	16.3	m2	
カラー舗装	コンクリート t100 アクリル樹脂エマルジョン系　青色	9.0	m2	
土系舗装工		1	式	
土舗装		1	式	
土舗装-1	真砂土　表層t=100(0～10㎜)、路盤t=100	432.9	m2	
土舗装-2	真砂土　表層t=100(0～10㎜)、路盤t=100	305.2	m2	
園路縁石工		1	式	
コンクリート縁石		1	式	
舗装止め-1	地先境界ブロック 120×120×600	58.0	m	
舗装止め-2	ｲﾝﾀｰﾛｯｷﾝｸﾞﾌﾞﾛｯｸ t80　100×200	20.4	m	
区画線工		1	式	
溶融式区画線		1	式	
溶融式区画線	自転車マーク	1	箇所	
修景施設整備工		1	式	
修景施設修繕工		1	式	
花壇		1	式	
修景施設修繕-1	花壇再塗装	70.0	m2	
修景施設修繕-2	コンクリート増し打ち	36.8	m	
修景施設修繕-3	コンクリート増し打ち	4.0	m	

数 量 総 括 表

区分･工種･種別･細別	規格	数　量	単位	備考
遊戯施設整備工		1	式	
遊具組立設置工		1	式	
複合遊具		1	式	
複合遊具	W6862×D5767	1	基	
スイング遊具		1	式	
スイング遊具	W1370×D545×H870	1	基	
回転遊具		1	式	
回転遊具	W2130×D2130×H768	1	基	
健康遊具施設		1	式	
健康遊具-1	ぶらさがり	1	基	
健康遊具-2	背伸ばしベンチ	1	基	
サービス施設整備工		1	式	
水飲み場工		1	式	
水飲み場		1	式	
水飲み場	コンクリート W800×D350×H770	1	基	
ベンチ･テーブル工		1	式	
ベンチ		1	式	
ベンチ	W1800×D567×H416（座面）	2	基	
テーブルベンチ	W1684×D1515×H430（座面）	1	基	
座板ベンチ		2	箇所	
管理施設整備工		1	式	
車止め工		1	式	
車止め		1	式	
車止め-1	単柱　上下式	7	基	
車止め-2	門型　固定式	3	基	
管理施設修繕工		1	式	
管理施設修繕		1	式	
園名板再塗装		1	式	
建築施設組立設置工		1	式	
パーゴラ工		1	式	
パーゴラ設置		1	式	
パーゴラ	W3700×D2800×H2700	1	基	

2.数量集計表

数量集計表

名　　称	数　量	単位	1	2	3	4	5	6	7	8	9	10
床掘	303.2	m3	303.2									
埋戻し	90.5	m3	90.5									
基面整正	63.0	m2	63.0									
残土処理（作業土工）	202.7	m3	202.7									
不足土（撤去工）	20.3	m3	20.3									
土砂等運搬	182.4	m3	182.4									
残土処分費	1.00	式	1.00									
コンクリート舗装撤去	170.2	m2	78.10	92.06								
植桝撤去-1	12.7	m	12.65									
植桝撤去-2	23.3	m	23.25									
側溝撤去	5.7	m	1.70	1.70	2.29							
インターロッキング舗装撤去	44.6	m2	44.56									
複合遊具撤去	1	基	1									
ブランコ撤去	1	基	1									
鉄棒撤去	1	基	1									
スイング遊具撤去	1	基	1									
置物遊具撤去-1	1	基	1									
置物遊具撤去-2	1	基	1									
ステップ遊具撤去	1	基	1									
テーブル・ベンチ撤去	1	基	1									
ベンチ撤去	4	基	4									
くずかご撤去	2	基	2									
水飲み撤去	2	基	2									
灰皿撤去	1	基	1									
車止め撤去-1	7	基	7									
車止め撤去-2	4	基	4									
中低木伐採-2	1	本	1									
中低木伐採-3	2	本	2									
止水栓	1	個	1									
給水管	5.8	m	5.83									

数量集計表

名　　称	数　量	単位	1	2	3	4	5	6	7	8	9	10
U型側溝	4.0	m	2.0	2.0								
硬質塩化ビニル管	5.2	m	5.21									
インターロッキング舗装-1	64.4	m2	64.35									
インターロッキング舗装-2	87.3	m2	81.15	6.13								
コンクリート舗装-1	109.1	m2	18.30	20.0	12.88	9.72	7.20	7.20	7.20	6.80	5.41	14.41
コンクリート舗装-2	16.3	m2	8.10	8.24								
カラー舗装	9.0	m2	9.00									
土舗装-1	432.9	m2	306.13	126.76								
土舗装-2	305.2	m2	305.20									
舗装止め-1	58.0	m	11.77	8.84	26.40	11.03						
舗装止め-2	20.4	m	4.00	2.08	4.10	2.00	2.00	2.11	2.35	1.80		
溶融式区画線	1.0	箇所	1.00									
修景施設修繕-1	70.0	m2	19.14	8.88	41.99							
修景施設修繕-2	36.8	m	36.81									
修景施設修繕-3	4.0	m	2.00	2.00								
複合遊具	1	基	1									
回転遊具	1	基	1									
スイング遊具	1	基	1									
健康遊具-1	1	基	1									
健康遊具-2	1	基	1									
水飲み場	1	基	1									
ベンチ	2	基	1	1								
テーブルベンチ	1	基	1									
座板ベンチ	2	箇所	1	1								
車止め-1	7	基	5	2								
車止め-2	3	基	3									
管理施設修繕	1	式	1									
パーゴラ	1	基	1									

3.土量計算書

■施設土工集計表

名　　称	数 量	単位	床　掘		埋　戻		基面整正				床 掘m3	埋 戻m3	基面整正m2	残土処分	機	人
			単位当りの数量		単位当りの数量		単位当りの数量		単位当りの数量							
園路広場整備工																
インターロッキング舗装-1	64.4	m2	25.00	100	0.00	100	0.00	100			16.09	0.00	0.00			
インターロッキング舗装-2	87.3	m2	19.00	100	0.00	100	0.00	100			16.58	0.00	0.00			
コンクリート舗装-1	109.1	m2	25.00	100	0.00	100	0.00	100			27.28	0.00	0.00			
コンクリート舗装-2	16.3	m2	17.00	100	0.00	100	0.00	100			2.78	0.00	0.00			
カラー舗装	9.0	m2	25.00	100	0.00	100	0.00	100			2.25	0.00	0.00			
土舗装-1	432.9	m2	20.00	100	0.00	100	0.00	100			86.58	0.00	0.00			
土舗装-2(土量集計表より)	305.2	m2									36.00	0.00	0.00			
舗装止め-1	58.0	m	0.60	10	0.52	10	1.80	10			3.48	3.02	10.45			
舗装止め-2	20.4	m	0.25	10	0.00	10	1.00	10			0.51	0.00	2.04			
溶融式区画線	1	箇所	0.00	10	0.00	10	0.00	10			0.00	0.00	0.00			
給水設備工																
止水栓	1	箇所	8.20	10	7.92	10	0.90	10			0.82	0.79	0.09			
給水管	5.8	m	1.59	10	0.93	10	3.00	10			0.93	0.54	1.75			
雨水排水設備工																
U型側溝	4.0	m	1.25	10	0.96	10	2.90	10			0.50	0.38	1.16			
硬質塩化ビニル管	5.2	m	2.32	10	0.25	10	5.70	10			1.21	0.13	2.97			
修景施設整備工																
修景施設修繕-1	70.0	m2	0.00	10	0.00	10	0.00	10			0.00	0.00	0.00			
修景施設修繕-2	36.8	m	0.90	10	0.00	10	0.00	10			3.31	0.00	0.00			
修景施設修繕-3	4.0	m	1.40	10	0.00	10	0.00	10			0.56	0.00	0.00			
遊戯施設整備工																
複合遊具	1	基	143.00	10	117.00	10	50.90	10			14.30	11.70	5.09			
回転遊具	1	基	18.00	10	13.20	10	12.10	10			1.80	1.32	1.21			
スイング遊具	1	基	15.00	10	12.30	10	6.60	10			1.50	1.23	0.66			
健康遊具-1	1	基	14.40	10	11.40	10	7.70	10			1.44	1.14	0.77			
健康遊具-2	1	基	12.30	10	10.60	10	6.00	10			1.23	1.06	0.60			
サービス施設整備工																
水飲み場	1	基	15.00	10	13.10	10	7.00	10			1.50	1.31	0.70			
ベンチ	2	基	8.50	10	7.80	10	3.20	10			1.70	1.56	0.64			
テーブルベンチ	1	基	16.00	10	14.30	10	8.70	10			1.60	1.43	0.87			
座板ベンチ	1	基		10		10		10			0.00	0.00	0.00			
管理施設整備工																
車止め-1	7	基	17.10	10	16.90	10	1.20	10			11.97	11.83	0.84			
車止め-2	3	基	3.80	10	3.50	10	2.50	10			1.14	1.05	0.75			
管理施設修繕工																
園名板再塗装	1	式	0.00	10	0.00	10	0.00	10			0.00	0.00	0.00			
建築施設組立設置工																
パーゴラ	1	基	66.10	1	52.00	1	32.40	1			66.10	52.00	32.40			
小計											303.159	90.496	62.989			
2位止め											303.20	90.50	62.99			
合計											303.20	90.50	62.99			
											÷	0.9				
												100.55				
														床掘-埋戻し/0.9		
											303.20	100.55	62.99	202.65		

土量集計表(土舗装-2)

			床掘						備考
断面	区分	距離	断面	平均断面	土量	断面	平均断面	土量	
		m	m2	m2	m3	m2	m2	m3	
			0.00						
No.2		3.669	1.23	0.62	2.27		0.00	0.00	
No.3		10.000	1.43	1.33	13.30		0.00	0.00	
No.4		10.000	1.90	1.67	16.70		0.00	0.00	
		3.893	0.00	0.95	3.70		0.00	0.00	
				0.00	0.00		0.00	0.00	
				0.00	0.00		0.00	0.00	
				0.00	0.00		0.00	0.00	
				0.00	0.00		0.00	0.00	
				0.00	0.00		0.00	0.00	
				0.00	0.00		0.00	0.00	
				0.00	0.00		0.00	0.00	
				0.00	0.00		0.00	0.00	
				0.00	0.00		0.00	0.00	
				0.00	0.00		0.00	0.00	
				0.00	0.00		0.00	0.00	
				0.00	0.00		0.00	0.00	
				0.00	0.00		0.00	0.00	
				0.00	0.00		0.00	0.00	
				0.00	0.00		0.00	0.00	
				0.00	0.00		0.00	0.00	
				0.00	0.00		0.00	0.00	
				0.00	0.00		0.00	0.00	
				0.00	0.00		0.00	0.00	
				0.00	0.00		0.00	0.00	
				0.00	0.00		0.00	0.00	
				0.00	0.00		0.00	0.00	
				0.00	0.00		0.00	0.00	
				0.00	0.00		0.00	0.00	
				0.00	0.00		0.00	0.00	
				0.00	0.00		0.00	0.00	
				0.00	0.00		0.00	0.00	
				0.00	0.00		0.00	0.00	
				0.00	0.00		0.00	0.00	
				0.00	0.00		0.00	0.00	
				0.00	0.00		0.00	0.00	
小計		27.562			35.970			0.000	
合計					36.0			0.0	

4.撤去廃材集計表

■撤去廃材集計表

名　　称	数 量	単位	コン塊（無筋）		コン塊（有筋）		鋼材		石材		アスファルト		木材		プラスチック		不足土		コン塊（無筋） m3	取壊（無筋） m3	鋼材 kg	石材 m3	アスファルト m3	木材 m3	プラスチック m3	不足土 m3
			単位当りの数量		単位当りの数量		単位当りの数量		単位当りの数量		単位当りの数量		単位当りの数量		単位当りの数量		単位当りの数量									
コンクリート舗装撤去	170.16	m2	7.00	100	－	100	－	100	－	100	－	100	－	100	－	100	7.00	100	11.91	－	－	－	－	－	－	11.91
植桝撤去-1	12.65	m	0.40	10	－	10	－	10	－	10	－	10	－	10	－	10	0.40	10	0.50	－	－	－	－	－	－	0.50
植桝撤去-2	23.25	m	0.20	10	－	10	－	10	－	10	－	10	－	10	－	10	0.20	10	0.46	－	－	－	－	－	－	0.46
側溝撤去	5.69	m	0.10	10	－	10	52.00	10	－	10	－	10	－	10	－	10	0.20	10	0.05	－	29.58	－	－	－	－	0.11
インターロッキング舗装撤去	44.56	m2	6.00	100	－	100	－	100	－	100	－	100	－	100	－	100	6.00	100	2.67	－	－	－	－	－	－	2.67
複合遊具撤去	1	基	0.80	1	－	1	841.80	1	－	1	－	1	－	1	－	1	0.80	1	0.80	－	841.80	－	－	－	－	0.80
ブランコ撤去	1	基	2.10	10	－	10	1,034.10	10	－	10	－	10	0.10	10	－	10	2.10	10	0.21	－	103.41	－	－	0.01	－	0.21
鉄棒撤去	1	基	2.40	10	－	10	515.60	10	－	10	－	10	－	10	－	10	2.40	10	0.24	－	51.56	－	－	－	－	0.24
スイング遊具撤去	1	基	3.40	10	－	10	94.50	10	－	10	－	10	－	10	3.40	10	20.10	10	0.34	－	9.45	－	－	－	0.34	2.01
置物遊具撤去-1	1	基	0.30	10	－	10	24.80	10	－	10	－	10	－	10	1.80	10	0.30	10	0.03	－	2.48	－	－	－	0.18	0.03
置物遊具撤去-2	1	基	0.70	10	－	10	2.30	10	－	10	－	10	－	10	0.70	10	0.90	10	0.07	－	0.23	－	－	－	0.07	0.09
ステップ遊具撤去	1	基	1.00	10	－	10	168.10	10	－	10	－	10	－	10	0.04	10	1.10	10	0.10	－	16.81	－	－	－	－	0.11
テーブル・ベンチ撤去	1	基	1.60	10	－	10	－	10	－	10	－	10	7.00	10	－	10	0.70	10	0.16	－	－	－	－	0.70	－	0.07
ベンチ撤去	4	基	0.20	10	－	10	110.50	10	－	10	－	10	0.36	10	－	10	0.50	10	0.08	－	44.20	－	－	0.14	－	0.20
くずかご撤去	2	基	0.70	10	－	10	93.40	10	－	10	－	10	－	10	－	10	－	10	0.14	0.14	18.68	－	－	－	－	－
水飲み撤去	2	基	1.80	10	－	10	－	10	－	10	－	10	－	10	－	10	0.85	10	0.36	0.36	－	－	－	－	－	0.17
灰皿撤去	1	基	0.30	10	－	10	－	10	－	10	－	10	－	10	－	10	－	10	0.03	0.03	－	－	－	－	－	－
車止め撤去-1	7	基	0.70	10	－	10	41.80	10	－	10	－	10	－	10	－	10	0.80	10	0.49	0.49	29.26	－	－	－	－	0.56
車止め撤去-2	4	基	0.30	10	－	10	46.70	10	－	10	－	10	－	10	－	10	0.30	10	0.12	0.12	18.68	－	－	－	－	0.12
修景施設修繕-2	36.8	m	0.30	10	－	10	－	10	－	10	－	10	－	10	－	10	－	10	1.10	1.10	－	－	－	－	－	
修景施設修繕-3	4.0	m	0.30	10	－	10	－	10	－	10	－	10	－	10	－	10	－	10	0.12	0.12	－	－	－	－	－	
																								0.47t	0.21t	
小計																			19.98	2.36	1166.14	0.00	0.00	0.85	0.59	20.26

伐採樹木の容量計算書

名称	形状寸法			数量	単位	備考	樹木形状				樹木容量（m3）				伐採数量（m2）	処分数量（m3）
	H	C 幹周	W				目通半径 r	幹断面積 A	幹容量 V=A*H*0.5	根鉢直径 D=2*r*1.5*4+0.12	幹容量 V*1	枝葉 V*0.25	根鉢 D*D*D*π*0.15	1本当り(m3)	根鉢面積(m2)×伐採本数	1本当り(m3)×伐採本数
	(m)	(cm)	(m)				(m)	(m2)	(m3)	(m)	0.08	0.02	1.06			
中低木伐採-2	1.7	25.0	1.0	1	本		0.04	0.005	0.004	0.60	0.0042	0.0011	0.1006	0.1059	0.2804	0.1059
中低木伐採-3	2.5	60.0	2.0	2	本		0.10	0.029	0.036	1.27	0.0358	0.0090	0.9568	1.0016	2.5183	2.0032
合　計											0.0401	0.0100			2.7987	2.1091

算式出典

建築空間の緑化手法 1988 彰国社より

［地上部］

W=kπ(d/2)2Hw(1+p)

ただしd=目通り直径m

H=樹高(m)、k=樹幹形状係数(概算の場合0.5)　w=樹幹の単位体積重量（1100～1500kg/m3）　p=枝葉の多少による割合(0.2～0.3)

［地下部］

W=kπA3w

A=根鉢直径　A=4D+0.12(m) Dは根元直径(d>0.2の時：D=1.5d　d<0.2の時：D=2～2.5d)

k=鉢の形状係数　w=土壌の単位体積あたり重量（計算式では1700kg/m3で試算）

5.撤去工　材料計算書

材　料　計　算　書

No.

名　称：コンクリート舗装撤去　　100 m2　当り計算

詳　細　図

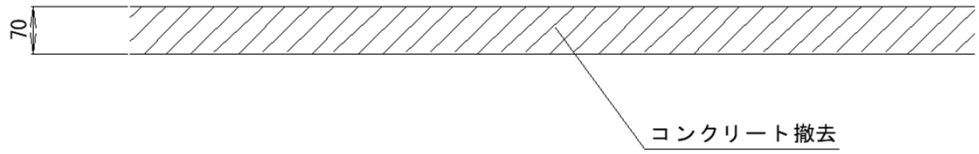

種　別	算　　式	単位	数　量
コンクリート撤去(無筋)	100*0.07　　=　7.00	m3	7.0
コンクリートガラ(無筋)	100*0.07　　=　7.00	m3	7.0
不足土	100*0.07　　=　7.00	m3	7.0

材　料　計　算　書

No.

名　称：植桝撤去-1　　10 m　　当り計算

詳　　細　　図

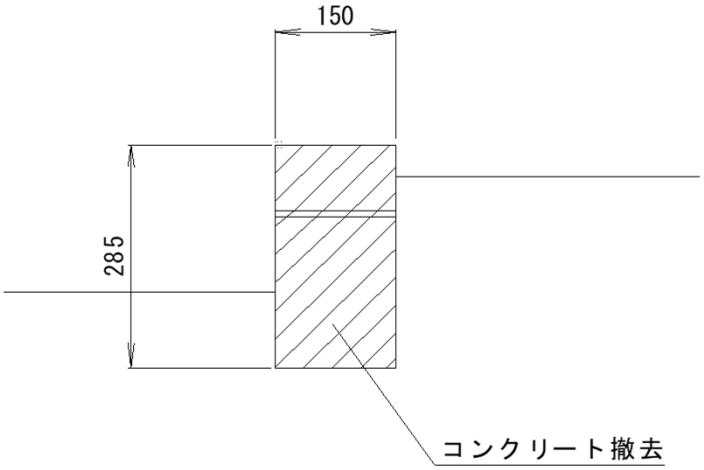

種　別	算　　式	単位	数　量
コンクリート撤去(無筋)	0.15*0.285*10　　=　　0.43	m3	0.4
コンクリートガラ(無筋)	0.15*0.285*10　　=　　0.43	m3	0.4
不足土	0.15*0.285*10　　=　　0.43	m3	0.4

材　料　計　算　書

No.

名　称：植桝撤去-2　　10 m　　当り計算

詳　細　図

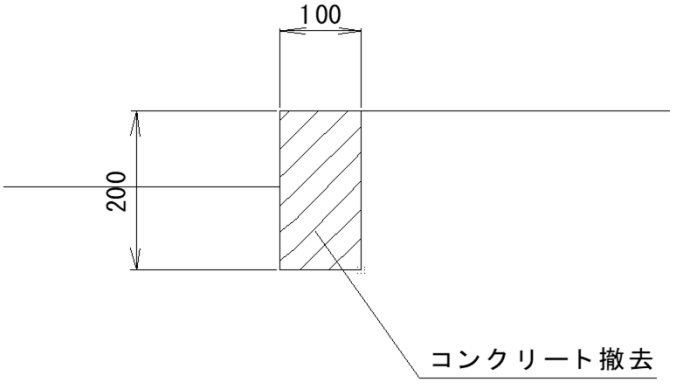

種　別	算　　式	単位	数　量
コンクリート撤去(無筋)	0.10*0.20*10　　=　0.20	m3	0.2
コンクリートガラ(無筋)	0.10*0.20*10　　=　0.20	m3	0.2
不足土	0.10*0.20*10　　=　0.20	m3	0.2

材　料　計　算　書

No.

名　称：側溝撤去　　10 m　　当り計算

詳　　細　　図

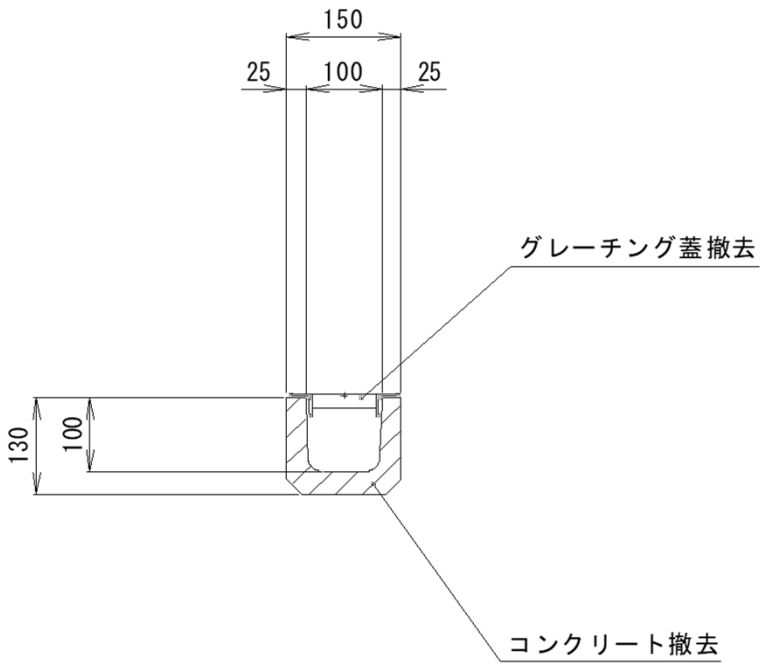

種　別	算　　式			単位	数　量
コンクリート撤去（無筋）	(0.15*0.13-0.1*0.1)*10	=	0.10	m3	0.1
コンクリートガラ（無筋）	(0.15*0.13-0.1*0.1)*10	=	0.10	m3	0.1
グレーチング蓋 溝巾100用 (5.2kg/m)	5.2*10	=	52.00	kg	52.00
不足土	0.15*0.13*10	=	0.20	m3	0.2

材　料　計　算　書

No.

名　称：インターロッキング舗装撤去　　100 m2　当り計算

詳　　細　　図

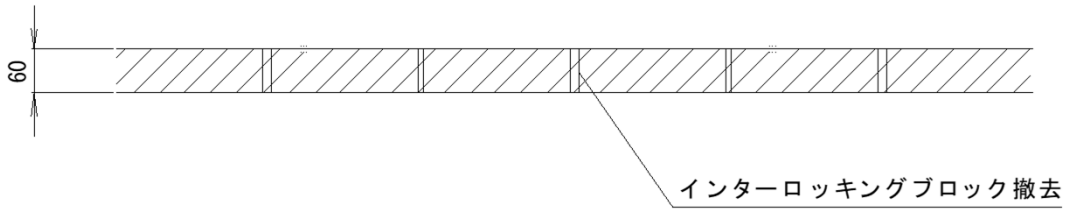

種　別	算　　式	単位	数　量
インターロッキングブロック撤去 t60	100*0.06　　=　6.00	m3	6.0
コンクリートガラ(無筋)	100*0.06　　=　6.00	m3	6.0
不足土	100*0.06　　=　6.00	m3	6.0

材 料 計 算 書

No.

名　称：複合遊具撤去　　1 基　当り計算

詳　細　図

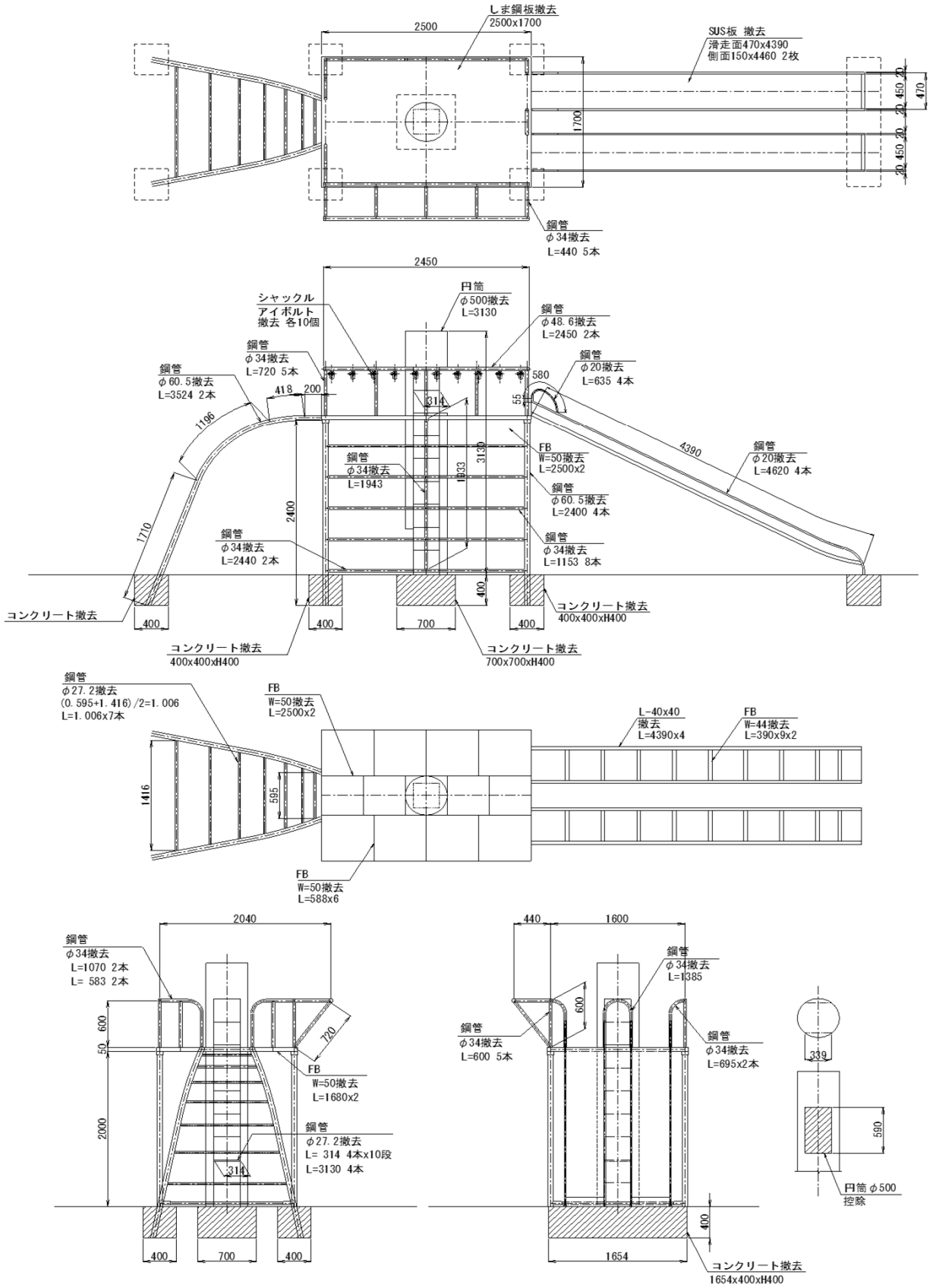

詳　細　図

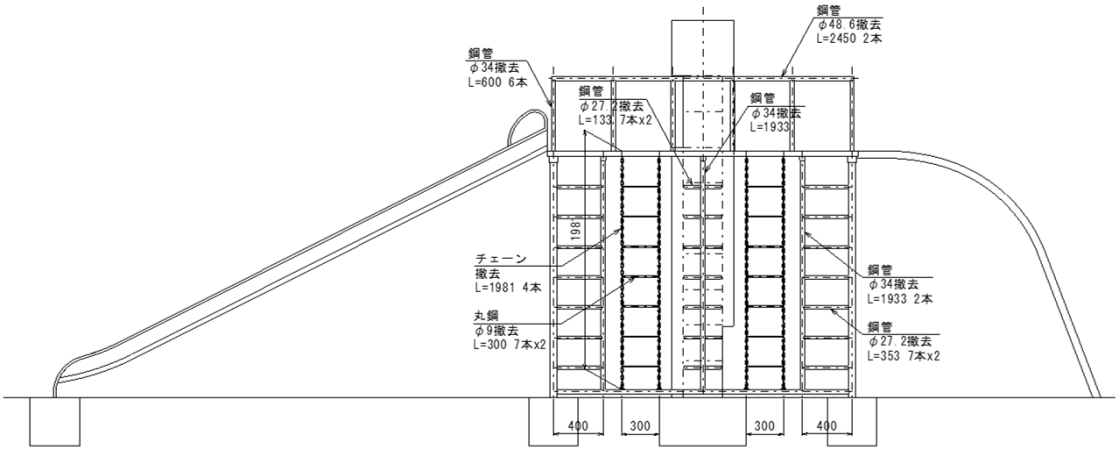

種　別	算　　式			単位	数　量
滑り台撤去	1	=	1	基	1
コンクリート撤去（無筋）	0.400*0.400*0.400*6+0.700*0.700*0.400+1.654*0.400*0.400	=	0.84	m3	0.8
鋼材撤去 鋼管 φ20 (0.928kg/m)	(4.620+0.635)*0.928*4	=	19.51	kg	
鋼管 φ27.2 (1.41kg/m)	((0.353+0.133)*7*2+(0.314*10+3.130*4))*1.41	=	31.67	kg	
鋼管 φ27.2 (1.41kg/m)	(0.595+1.416)*1/2*7*1.41	=	9.92	kg	
鋼管 φ34 (1.80kg/m)	((0.720+0.600+0.440)*5+(1.943+2.440)*2+1.153*8)*1.80	=	48.22	kg	
鋼管 φ34 (1.80kg/m)	((0.600*6+1.933*3)+(1.070+0.583+0.695)*2+1.385)*1.80	=	27.86	kg	
鋼管 φ48.6 (2.63kg/m)	2.450*2.630*3	=	19.33	kg	
鋼管 φ60.5 (4.52kg/m)	(3.524*2+2.400*4)*4.52	=	75.25	kg	
L-40x40(2.95kg/m)	4.390*4*2.95	=	51.80	kg	
縞鋼板 t=4.5mm(36.99kg/m2)	2.500*1.700*36.99	=	157.21	kg	
円筒 φ500 t=4.5mm(35.32kg/m2)	(0.500*PI()*3.130+0.500^2*1/4*PI())*35.32	=	180.59	kg	
FB W=50 t=4.5mm(1.77kg/m2)	((2.500+1.680)*2+(2.500*2+0.588*6+0.500*4))*1.77	=	33.43	kg	

種　別	算　　式			単位	数　量
FB W=44 t=4.5mm(1.55kg/m2)	0.390*9*2*1.55	=	10.88	kg	
丸鋼 φ9mm(0.499kg/m)	0.300*7*2*0.499	=	2.10	kg	
SUS板 t=3mm(7.93g/cm3)	(0.470*4.390+0.150*4.460*2)*0.003*7.930*1000*2	=	161.83	kg	
チェーン 6mm(0.71kg/m)	1.981*4*0.710	=	5.63	kg	
シャックル (14) (0.4kg/個)	0.400*10	=	4.00	kg	
アイボルト(M16) (0.26kg/個)	0.260*10	=	2.60	kg	
重量小計		=	841.83	kg	841.8
控除					
円筒 φ500 t=4.5mm(35.32kg/m2)	0.339*0.590*2*35.320	=	−14.13	kg	
重量合計		=	827.70	kg	827.7
不足土	0.400*0.400*0.400*6+0.700*0.700*0.400+1.654*0.400*0.400	=	0.84	m3	0.8

材　料　計　算　書

No.

名　称：ブランコ撤去　　10 基　当り計算

詳　細　図

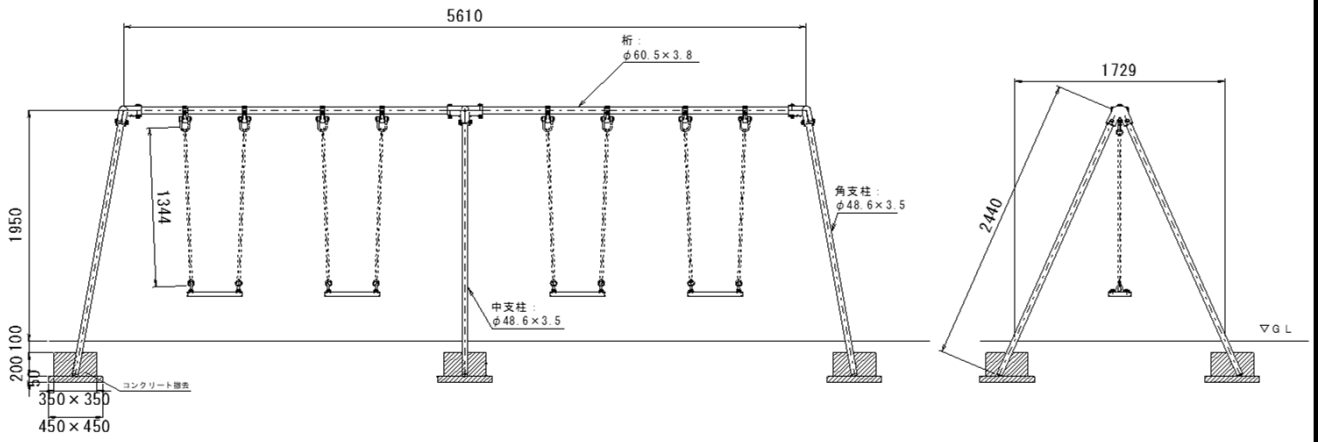

種　別	算　　式			単位	数　量
ブランコ撤去	10	=	10	基	10
コンクリート撤去(無筋)	(0.45*0.45*0.05+0.35*0.35*0.2)*6*10	=	2.08	m3	2.1
コンクリートガラ(無筋)	(0.45*0.45*0.05+0.35*0.35*0.2)*6*10	=	2.08	m3	2.1
鋼材撤去 鋼管 φ60.5x3.8(5.31kg/m)	5.61*5.31*10	=	297.89	kg	
鋼管 φ48.6x3.5(3.89kg/m)	2.44*6*3.89*10	=	569.50	kg	
くさり(1.55kg/m)	1.344*8*1.55*10	=	166.66	kg	
計		=	1034.05	kg	1034.1
座板撤去 木材	0.18*0.45*0.035*4*10	=	0.11	m3	0.1
不足土	(0.45^2*0.05+0.35^2*0.2)*6*10	=	2.08	m3	2.1

材　料　計　算　書

No.

名　称：鉄棒撤去　　10 基　当り計算

詳　細　図

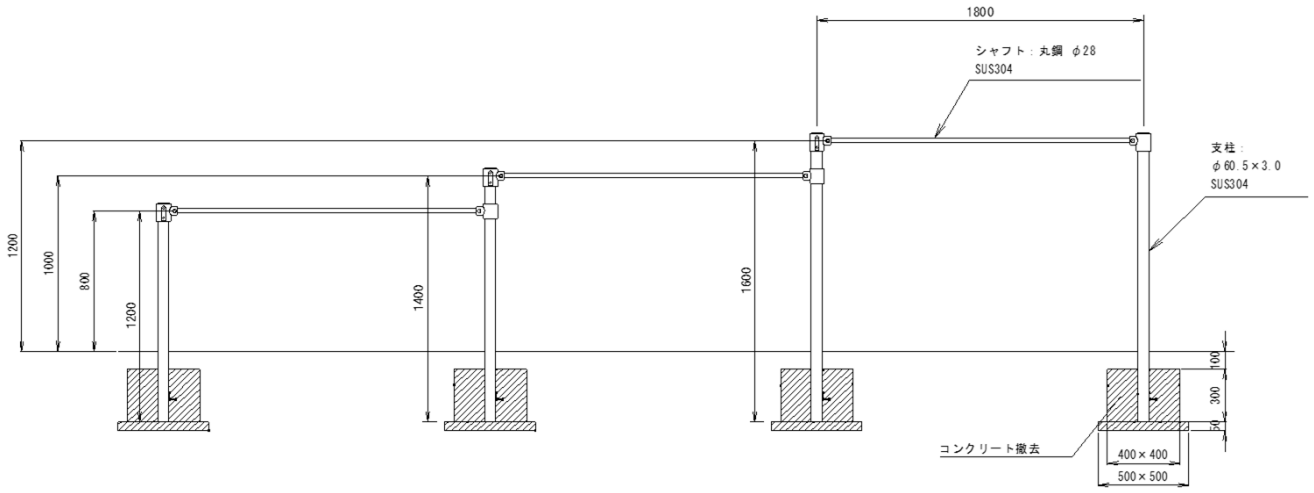

種　別	算　　式			単位	数　量
鉄棒撤去	10	=	10	基	10
コンクリート撤去(無筋)	(0.5*0.5*0.05+0.4*0.4*0.3)*4*10	=	2.42	m3	2.4
コンクリートガラ(無筋)	(0.5*0.5*0.05+0.4*0.4*0.3)*4*10	=	2.42	m3	2.4
鋼材撤去 鋼管 φ60.5x3.0(4.3kg/m)	(2*1.6+1.4+1.2)*4.3*10	=	249.40	kg	
丸鋼 φ28mm(4.93kg/m)	1.8*3*4.93*10	=	266.22	kg	
計		=	515.62	kg	515.6
不足土	(0.5^2*0.05+0.4^2*0.3)*4*10	=	2.42	m3	2.4

材　料　計　算　書

No.

名　称：スイング遊具撤去　　10 基　当り計算

詳　細　図

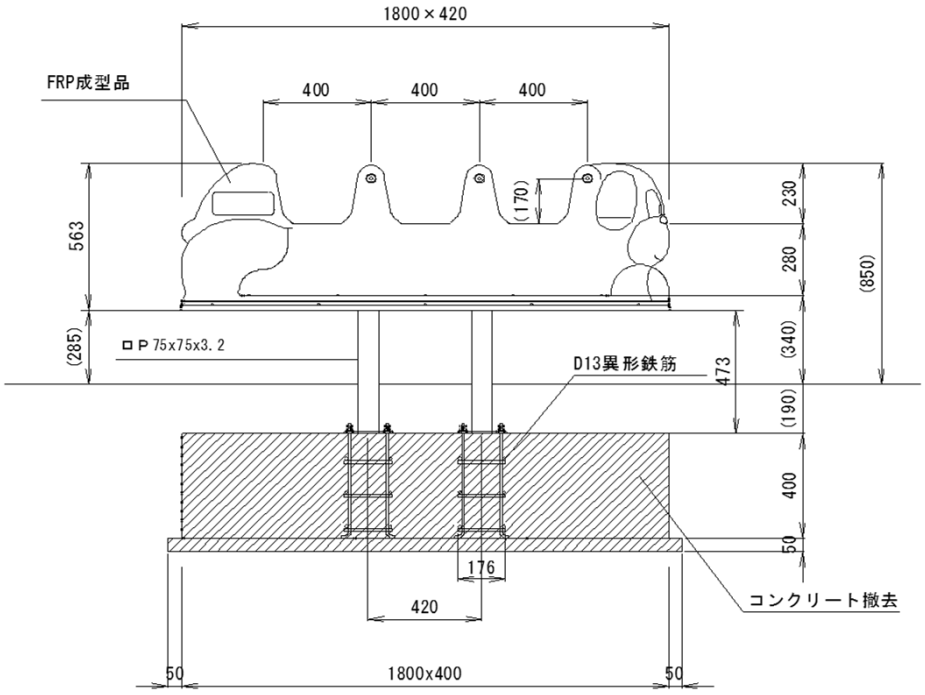

種　別	算　　式			単位	数　量
スイング遊具撤去	10	=	10	基	10
コンクリート撤去(無筋)	(1.9*0.5*0.05+1.8*0.4*0.4)*10	=	3.36	m3	3.4
コンクリートガラ(無筋)	(1.9*0.5*0.05+1.8*0.4*0.4)*10	=	3.36	m3	3.4
鋼材撤去 鋼管 □75x75x3.2(7.01kg/m)	0.473*2*0.701*10	=	6.63	kg	
鉄筋 D13(0.995kg/m)	(0.4*8+0.176*32)*0.995*10	=	87.88	kg	
計		=	94.51	kg	94.5
プラスチック処分 FRP	0.563*1.8*0.42*0.8*10	=	3.41	m3	3.4
不足土	(1.9*0.5*0.05+1.8+0.4*0.4)*10	=	20.08	m3	20.1

材　料　計　算　書

No.

名　称：置物遊具撤去-1　　10 基　当り計算

詳　細　図

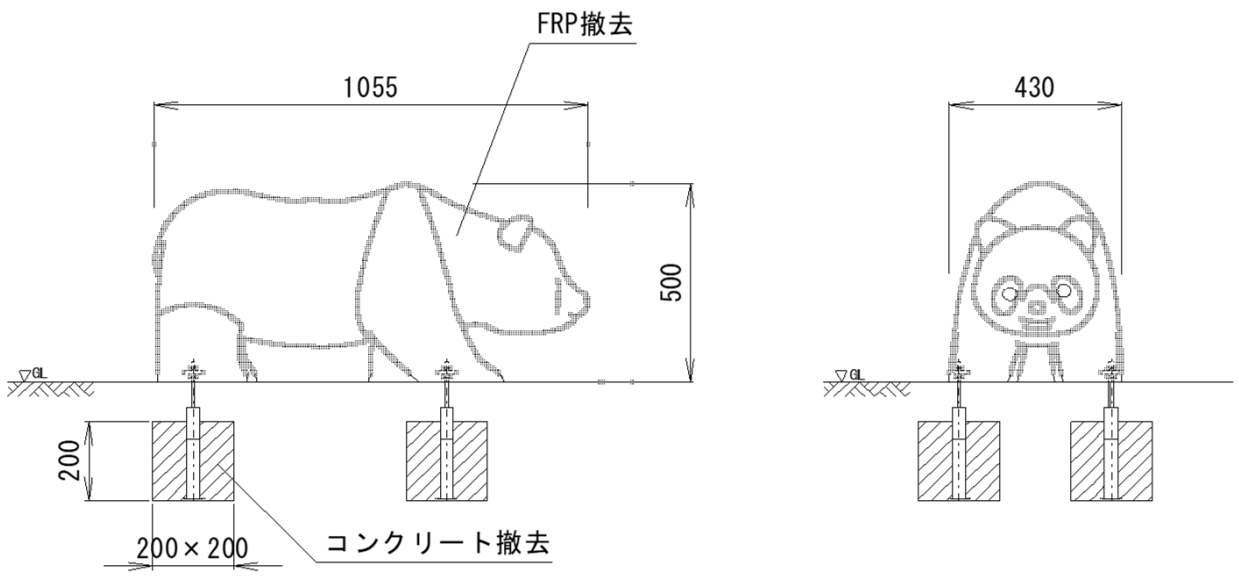

種　別	算　式			単位	数　量
置物遊具撤去-1	10	=	10	基	10
コンクリート撤去(無筋)	0.2^2*0.2*4*10	=	0.32	m3	0.3
コンクリートガラ(無筋)	0.2^2*0.2*4*10	=	0.32	m3	0.3
鋼材撤去 鋼管 φ34.0x3.2(2.43kg/m)	0.233*2.43*4*10	=	22.65	kg	22.7
ボルトM10 70mm(0.054kg/本)	0.054*4*10	=	2.16	kg	2.2
計			24.81	kg	24.8
プラスチック処分 FRP	1.055*0.43*0.5*0.8*10	=	1.81	m3	1.8
不足土	(0.2^2*0.2+0.017^2*3.14*0.033+0.005^2*3.14*0.067)*4*10	=	0.32	m3	0.3

材　料　計　算　書

No.

名　称：置物遊具撤去-2　　10 基　当り計算

詳　細　図

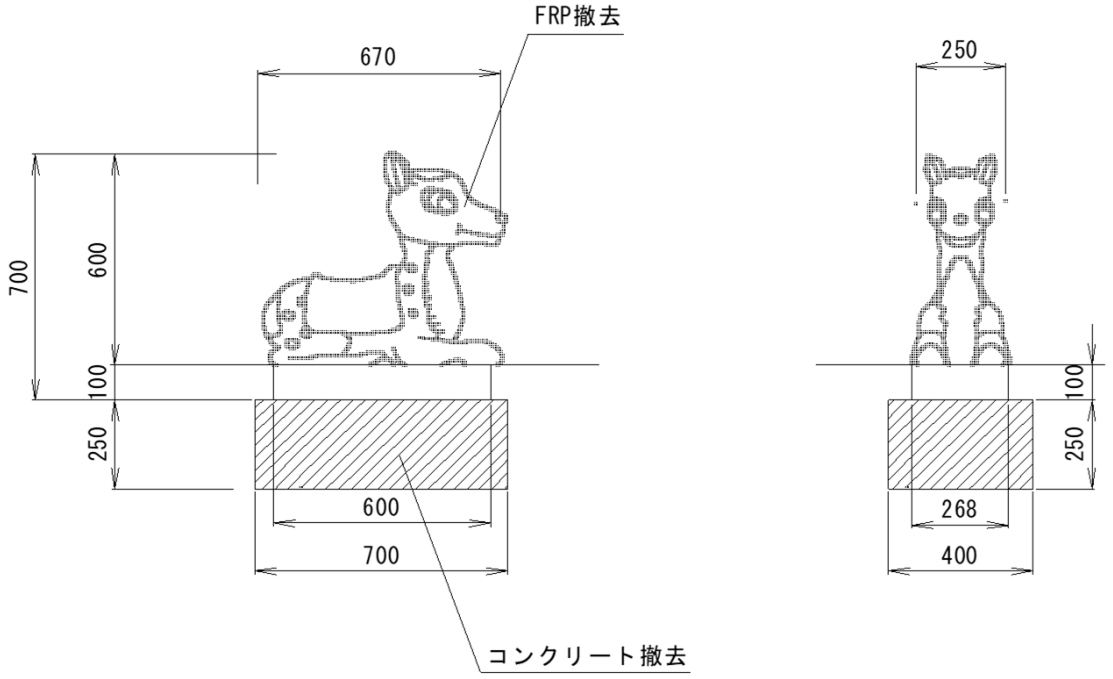

種　別	算　　式			単位	数　量
置物遊具撤去-2	10	=	10	基	10
コンクリート撤去(無筋)	0.7*0.4*0.25*10	=	0.70	m3	0.7
コンクリートガラ(無筋)	0.7*0.4*0.25*10	=	0.70	m3	0.7
鋼材撤去 丸鋼 φ6(0.222kg/m)	0.2553*4*0.222*10	=	2.27	kg	2.3
プラスチック処分 FRP	0.67*0.25*0.7*0.6*10	=	0.70	m3	0.7
不足土	(0.7*0.4*0.25+0.6*0.268*0.1)*10	=	0.86	m3	0.9

材　料　計　算　書

No.

名　称：ステップ遊具撤去　　10 基　当り計算

詳　細　図

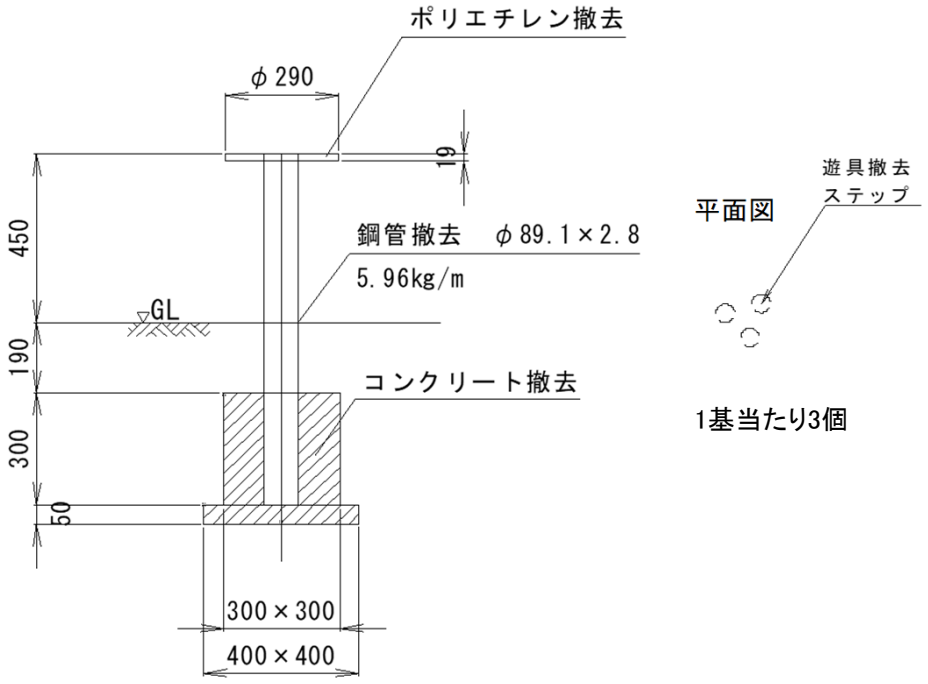

種　別	算　　式			単位	数　量
ステップ遊具撤去	10	=	10	基	10
コンクリート撤去(無筋)	(0.4*0.4*0.05+0.3*0.3*0.3-0.04455^2*3.14*0.3)*3*10	=	0.99	m3	1.0
コンクリートガラ(無筋)	(0.4*0.4*0.05+0.3*0.3*0.3-0.04455^2*3.14*0.3)*3*10	=	0.99	m3	1.0
鋼材撤去 鋼管 φ89.1x2.8(5.96kg/m)	0.94*5.96*3*10	=	168.07	kg	168.1
プラスチック処分	0.145^2*3.14*0.019*3*10	=	0.04	m3	0.04
不足土	(0.4^2*0.05+0.3^2*0.3)*3*10	=	1.05	m3	1.1

材　料　計　算　書

No.

名　称：テーブル・ベンチ撤去　　10 基　当り計算

詳　細　図

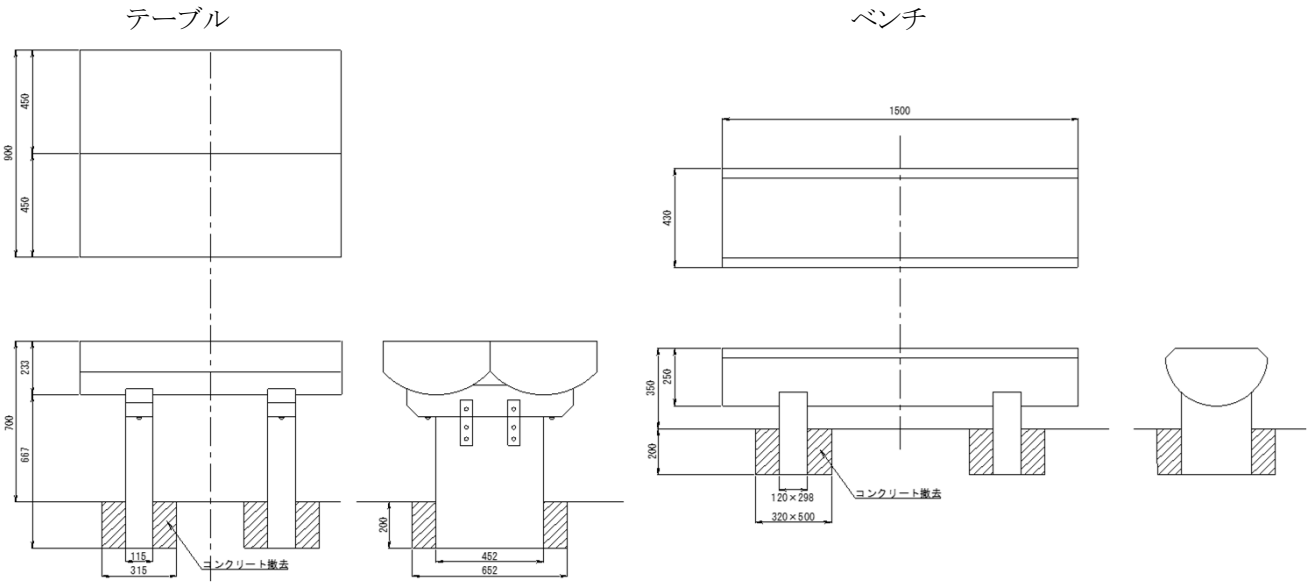

種　別	算　　式			単位	数　量
テーブル・ベンチ撤去	10	=	10	基	10
コンクリート撤去	((0.315*0.652−0.115*0.452)*0.2*2+(0.32*0.5−0.12*0.298)*0.2*4)*10	=	1.61	m3	1.6
天板撤去（木材）	1.100*0.900*0.233*10	=	2.31	m3	
テーブル土台撤去（木材）	0.667*0.452*0.115*2*10	=	0.69	m3	
	0.140*0.700*0.115*2*10	=	0.23	m3	
座板撤去（木材）	1.500*0.430*0.250*2*10	=	3.23	m3	
ベンチ土台撤去（木材）	0.36*0.298*0.120*4*10	=	0.51	m3	
計		=	6.97	m3	7.0
不足土	(0.315*0.652*0.2+0.32*0.5*0.2)*10	=	0.73	m3	0.7

材　料　計　算　書

No.

名　称：ベンチ撤去　　10 基　当り計算

詳　細　図

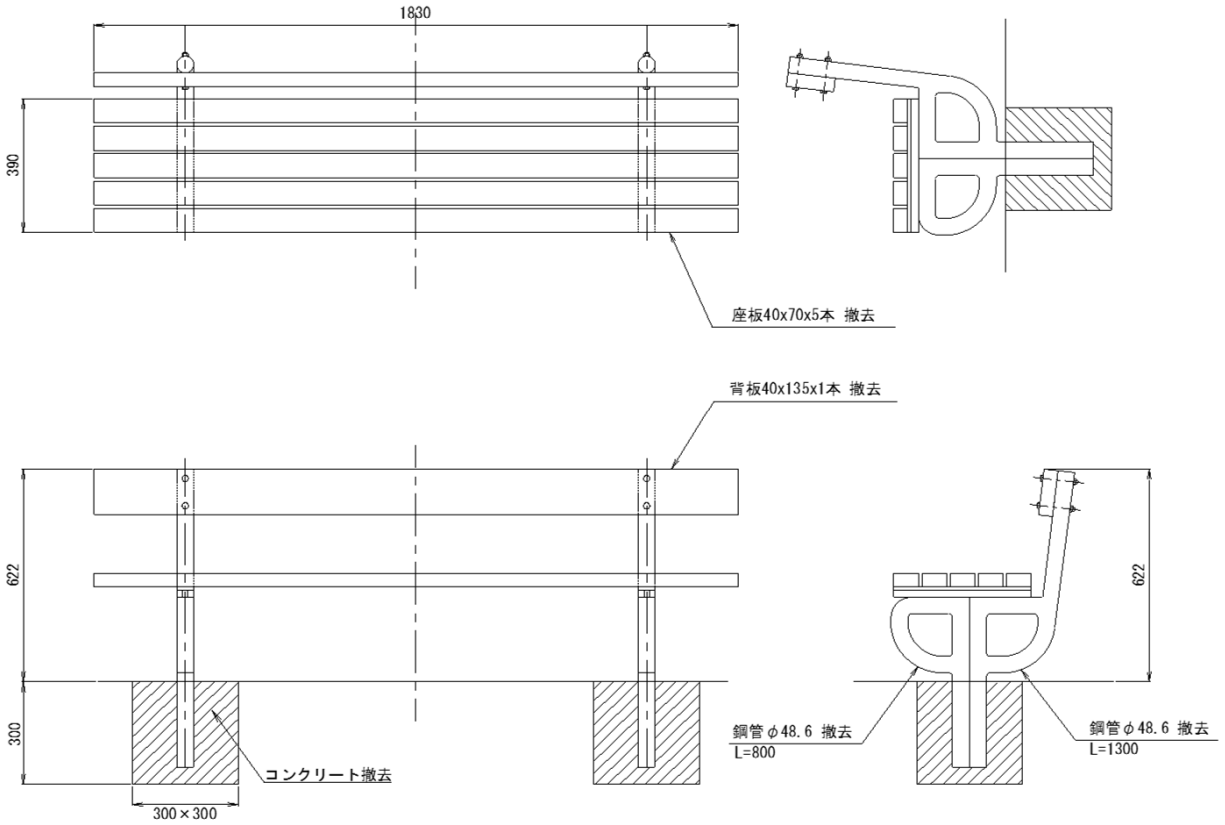

種　別	算　　式			単位	数　量
ベンチ撤去	10	=	10	基	10
コンクリート撤去	(0.3^2*0.3-0.0486*2*1/4*3.14*0.25)*2*10	=	0.16	m3	0.2
鋼材撤去 鋼管 φ48.6 (2.63kg/m)	(1.300+0.800)*2.63*2*10	=	110.46	kg	
計		=	110.46	kg	110.5
座板撤去（木材）	0.040*0.070*1.830*5*10	=	0.26	m3	
背板撤去（木材）	0.040*0.135*1.830*1*10	=	0.10	m3	
計		=	0.36	m3	0.36
不足土	0.3^2*0.3*2*10	=	0.54	m3	0.5

材　料　計　算　書

No.

名　称：くずかご撤去　　10 基　当り計算

詳　細　図

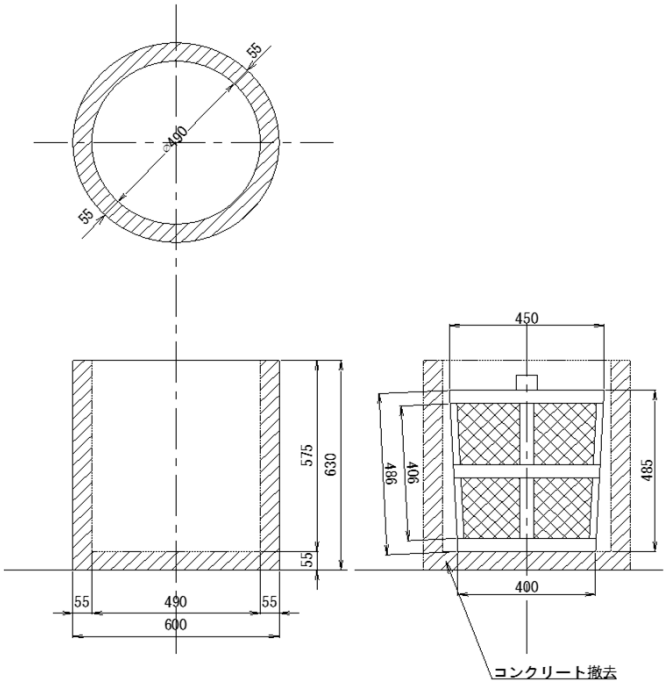

種　別	算　　式			単位	数　量
くずかご撤去			10	基	10
コンクリート撤去（無筋）	(0.600^2*1/4*3.14*0.630−0.490^2*1/4*3.14*0.575)*10	=	0.70	m3	
計		=	0.70	m3	0.7
鋼材撤去					
FB W=38 t=4.5mm(1.34kg/m2)	(0.450+0.400+0.425)*3.14*1.34*10	=	53.65	kg	
FB W=38 t=4.5mm(1.34kg/m2)	(0.406*4+0.400*2)*1.34*10	=	32.48	kg	
菱形金網 φ=2.6mm(3.5kg/m2)	0.425*0.486*3.5*10	=	7.23	kg	
計		=	93.36	kg	93.4

材　料　計　算　書

No.

名　称：水飲み撤去　　10 基　当り計算

詳　細　図

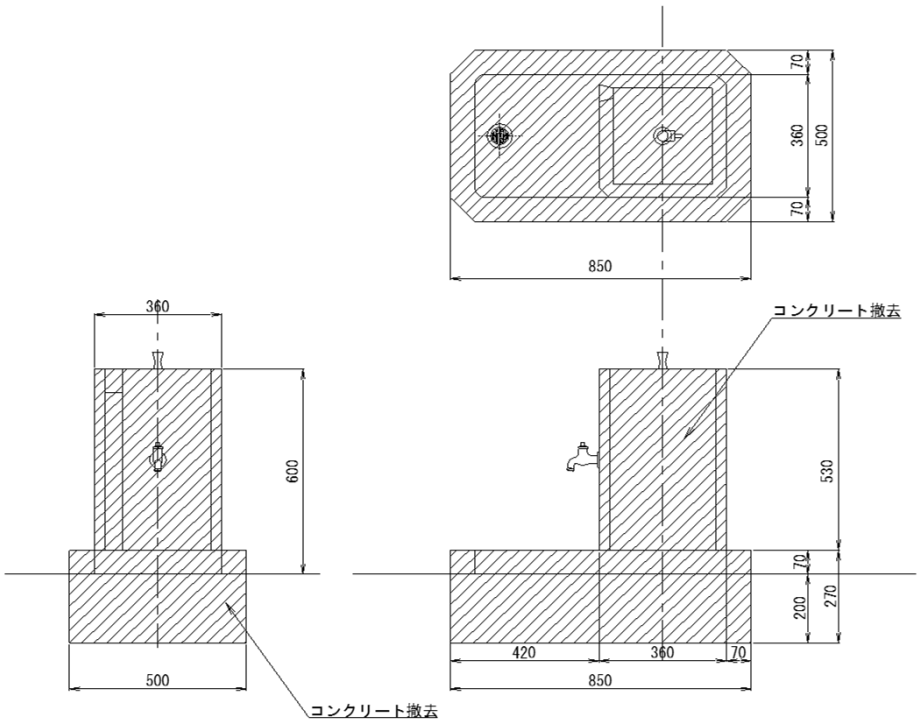

種　別	算　　式			単位	数　量
水飲み撤去	10	=	10	基	10
コンクリート撤去（無筋）	0.850*0.500*0.270*10	=	1.15	m3	
	0.360*0.360*0.530*10	=	0.69	m3	
計		=	1.84	m3	1.8
不足土	0.5*0.85*0.2*10	=	0.850	m3	0.85

材　料　計　算　書

No.

名　称：灰皿撤去　　10 基　当り計算

詳　細　図

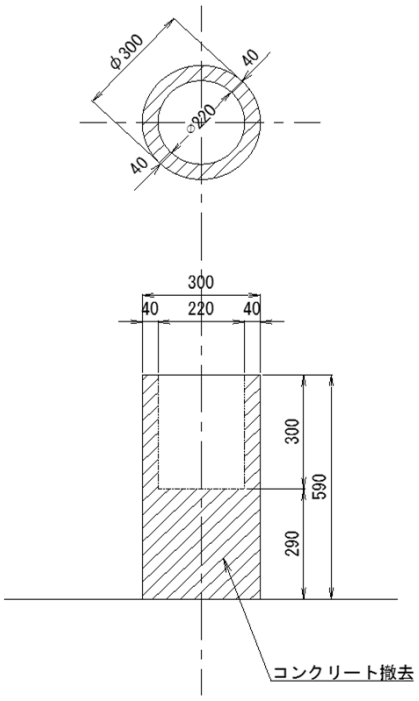

種　別	算　　式			単位	数　量
灰皿撤去	10	=	10	基	10
コンクリート撤去（無筋）	(0.300^2*1/4*3.14*0.590−0.220^2*1/4*3.14*0.300)*10	=	0.30	m3	
計		=	0.30	m3	0.30

材　料　計　算　書

No.

名　称：車止め撤去-1　　10 基　当り計算

詳　細　図

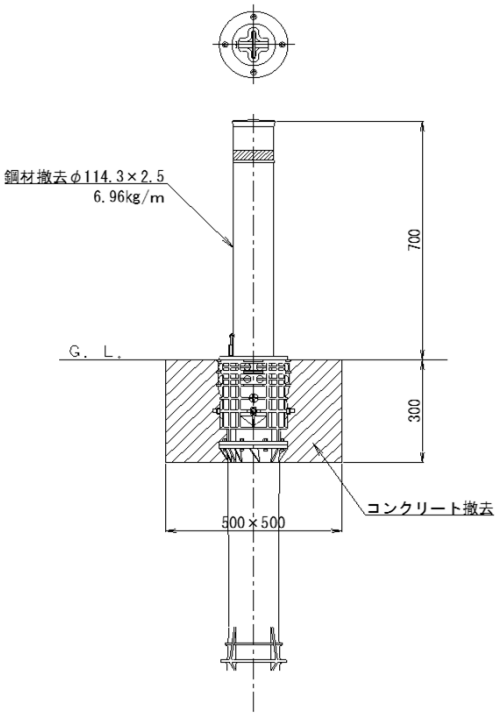

種　別	算　　式			単位	数　量
車止め撤去	10	=	10	基	10
コンクリート基礎撤去（無筋）	(0.5*0.5-0.1143^2*3.14*1/4)*0.3*10	=	0.72	m3	0.7
鋼材撤去 鋼管 φ114.3×2.5（6.96kg/m）	1.0*6.96*0.6*10	=	41.76	kg	41.80
不足土	(0.5*0.5*0.3+1/4*0.1143^2*3.14*0.6)*10	=	0.81	m3	0.8

材　料　計　算　書

No.

名　称：車止め撤去-2　　10 基　当り計算

詳　細　図

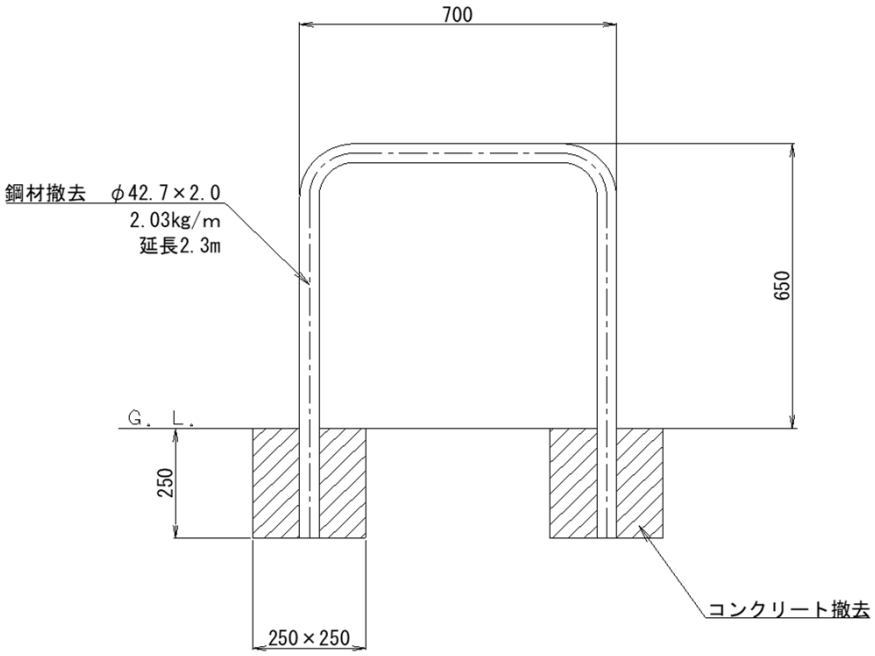

種　別	算　　式			単位	数　量
車止め撤去	10	=	10	基	10
コンクリート基礎撤去（無筋）	(0.25*0.25-0.0427^2*3.14*1/4)*0.25*2*10	=	0.31	m3	0.3
鋼材撤去 鋼管 φ42.7×2.0（2.03kg/m）	2.3*2.03*10	=	46.69	kg	46.70
不足土	0.25*0.25*0.25*2*10	=	0.31	m3	0.3

6.施設工　材料計算書

材　料　計　算　書

No.

名　称：止水栓　　10 箇所 当り計算

詳　細　図

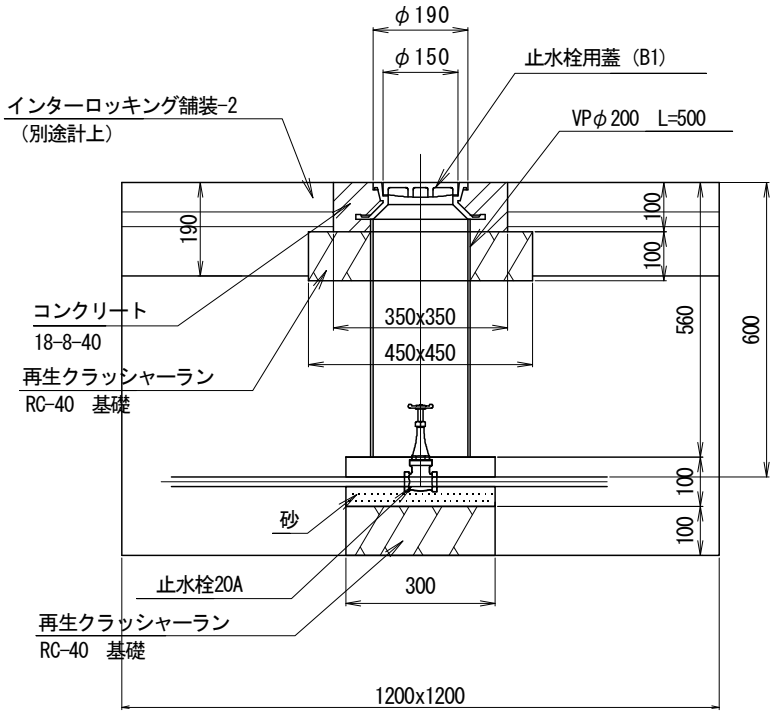

種　別	算　　式			単位	数　量
基面整正	0.3*0.3*10	=	0.90	m2	0.9
再生クラッシャーラン RC-40 t=100　基礎	0.3*0.3*10	=	0.90	m2	0.9
VPφ200 L=560	0.56*10	=	5.60	m	5.6
止水栓本体 20A	10	=	10.00	基	10.0
止水栓専用蓋 B1	10	=	10.00	基	10.0
再生クラッシャーラン RC-40 t=100　基礎	(0.45*0.45-1/4*0.2*0.2*3.14)*10	=	1.71	m2	1.7
コンクリート 18-8-40	(0.35*0.35-1/4*0.15*0.15*3.14)*0.1*10	=	0.10	m3	0.1
型枠	4*0.35*0.1*10	=	1.40	m2	1.4
床掘	1.2*1.2*0.57*10	=	8.21	m3	8.2
埋戻し	床掘 - 残土処分 8.21-0.29	=	7.92	m3	7.9
残土処分	(0.3*0.3*0.2+1/4*0.2*0.2*0.34*3.14)*10	=	0.29	m3	0.3

材　料　計　算　書

No.

名　称：給水管　　10 m　　当り計算

詳　　細　　図

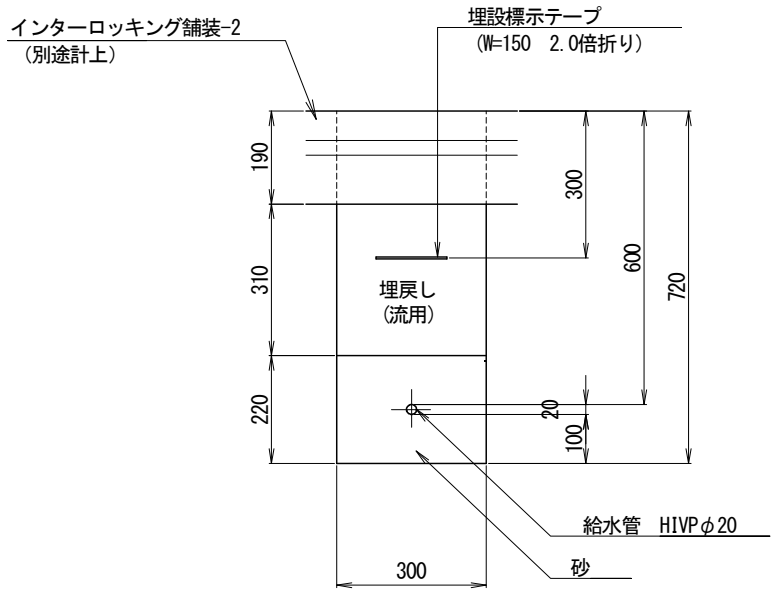

種　別	算　　式			単位	数　量
基面整正	0.3*10	=	3.00	m2	3.0
砂	0.3*0.22*10	=	0.66	m3	0.7
給水管 HIVPφ20	10	=	10.00	m	10.0
埋設表示シート敷設 W=150　2.0倍折	10	=	10.00	m	10.0
床掘	0.53*0.3*10	=	1.59	m3	1.6
埋戻し	0.31*0.3*10	=	0.93	m3	0.9
残土処分	0.66	=	0.66	m3	0.7

材　料　計　算　書

No.

名　称：U型側溝　　10 m　当り計算

詳　細　図

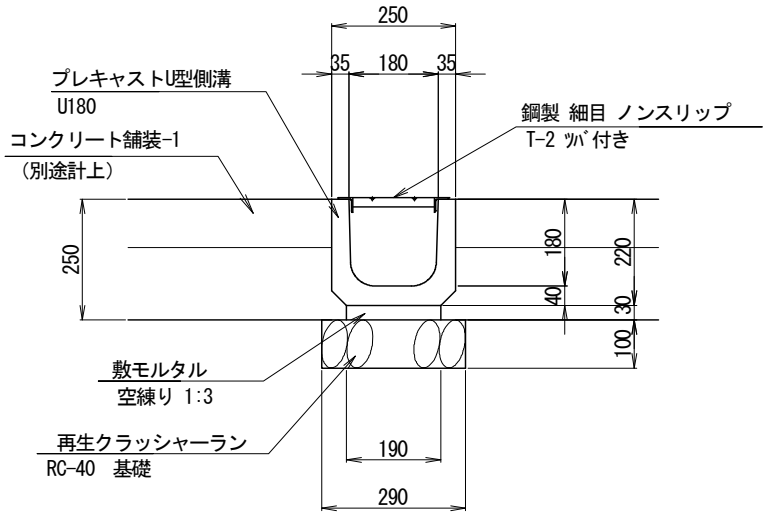

種　別	算　　式			単位	数　量
基面整正	0.29*10	=	2.90	m2	2.9
再生クラッシャーラン RC-40 t=100 基礎	0.29*10	=	2.90	m2	2.9
モルタル 1:3 t30	0.19*0.03*10	=	0.06	m3	0.1
プレキャストU型 U180	10/0.6	=	16.67	個	16.7
グレーチング蓋 T-2 細目 ツバ付き	10/1.0	=	10.00	枚	10.0
床掘	1.25*0.10*10	=	1.25	m3	1.3
埋戻し	(1.25*0.10-0.29*0.10)*10	=	0.96	m3	1.0
残土処分	0.29*0.10*10	=	0.29	m3	0.3

材　料　計　算　書

No.

名　称：硬質塩化ビニル管φ150　　10 m　　当り計算

詳　細　図

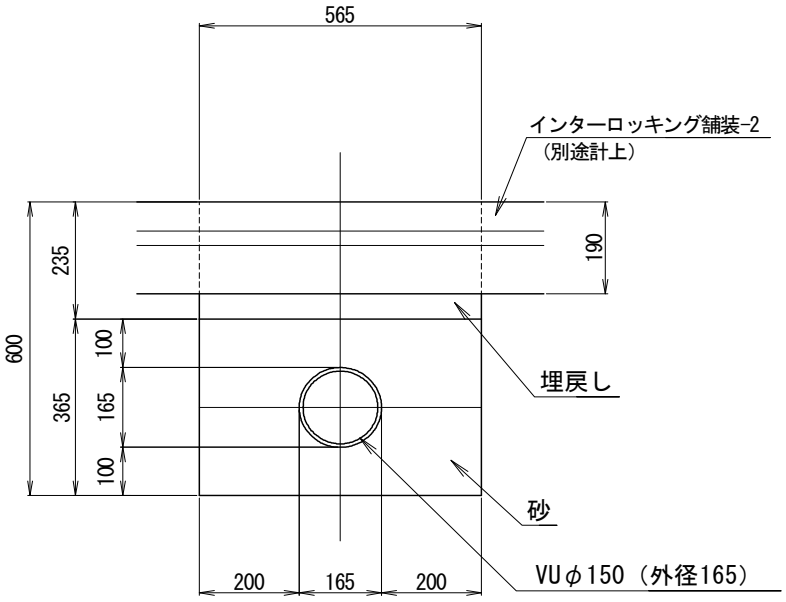

種　別	算　　式			単位	数　量
基面整正	0.565*10	=	5.65	m2	5.7
硬質塩化ビニル管薄肉管 VUφ150	10	=	10.00	m	10.0
砂	(0.565*0.365-1/4*0.165*0.165*3.14)*10	=	1.85	m3	1.9
床掘	0.565*0.41*10	=	2.32	m3	2.32
埋戻し	0.565*0.045*10	=	0.25	m3	0.25
残土処分	2.32-0.25	=	2.07	m3	2.07

材　料　計　算　書

No.

名　称：インターロッキング舗装-1　　100 m2　当り計算

詳　細　図

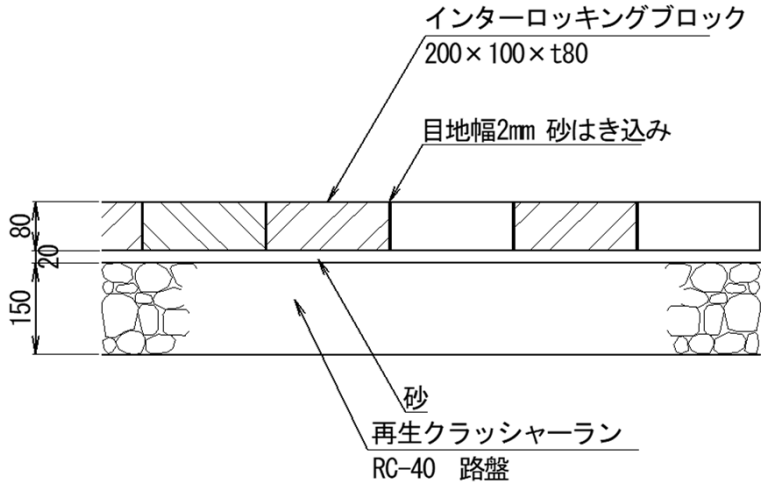

註）インターロッキングブロックは、３色使いとする。

種　別	算　　式	単位	数　量
再生クラッシャーラン RC-40 路盤 t=150	100　= 100.00	m2	100.0
インターロッキングブロック設置工 t80	敷材料(砂含む)設置手間含む 100　= 100.00	m2	100.0
床掘	100*0.25　= 25.00	m3	25.0
埋戻し	0　= 0.00	m3	0.0
残土処分	100*0.25　= 25.00	m3	25.0

材　料　計　算　書

No.

名　称：インターロッキング舗装-2　　100 m2　当り計算

詳　細　図

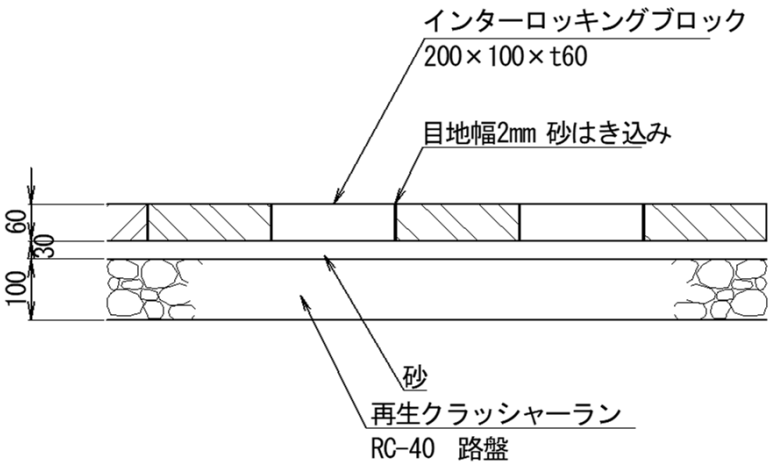

註）インターロッキングブロックは、３色使いとする。

種　別	算　　式			単位	数　量
再生クラッシャーラン RC-40 路盤 t=100	100	=	100.00	m2	100.0
インターロッキングブロック設置工 t60	敷材料(砂含む)設置手間含む 100	=	100.00	m2	100.0
床掘	100*0.19	=	19.00	m3	19.0
埋戻し	0	=	0.00	m3	0.0
残土処分	100*0.19	=	19.00	m3	19.0

材　料　計　算　書

No.

名　称：コンクリート舗装-1　　100 m2　当り計算

詳　細　図

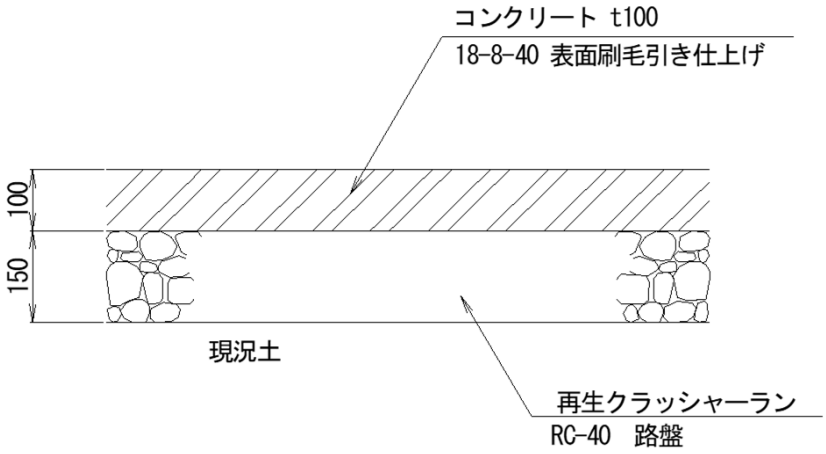

種　別	算　　式	単位	数　量
再生クラッシャーラン RC-40 路盤 t=150	100　　= 100.00	m2	100.0
コンクリート t100 18-8-40 表面刷毛引き仕上げ	100　　= 100.00	m2	100.0
床掘	100*0.25　　= 25.00	m3	25.0
埋戻し	0　　= 0.00	m3	0.0
残土処分	100*0.25　　= 25.00	m3	25.0

材　料　計　算　書

No.

名　称：コンクリート舗装-2　　100 m2　当り計算

詳　細　図

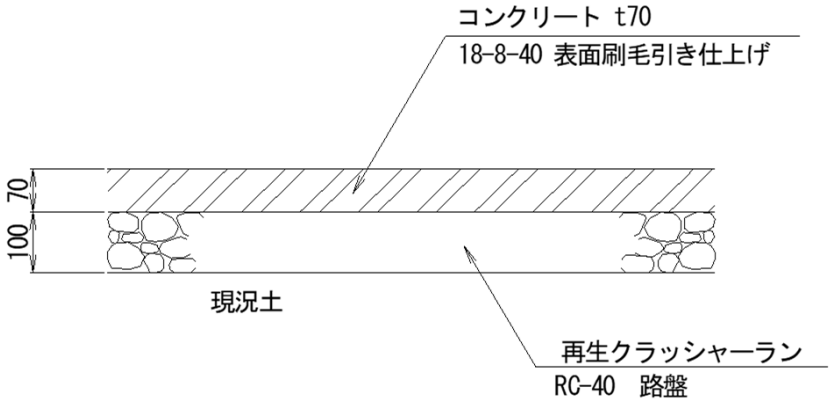

種　別	算　　式			単位	数　量
再生クラッシャーラン RC-40 路盤 t=100	100	=	100.00	m2	100.0
コンクリート t70 18-8-40 表面刷毛引き仕上げ	100	=	100.00	m2	100.0
床掘	100*0.17	=	17.00	m3	17.0
埋戻し	0	=	0.00	m3	0.0
残土処分	100*0.17	=	17.00	m3	17.0

材　料　計　算　書

No.

名　称：カラー舗装　　100 m2　当り計算

詳　細　図

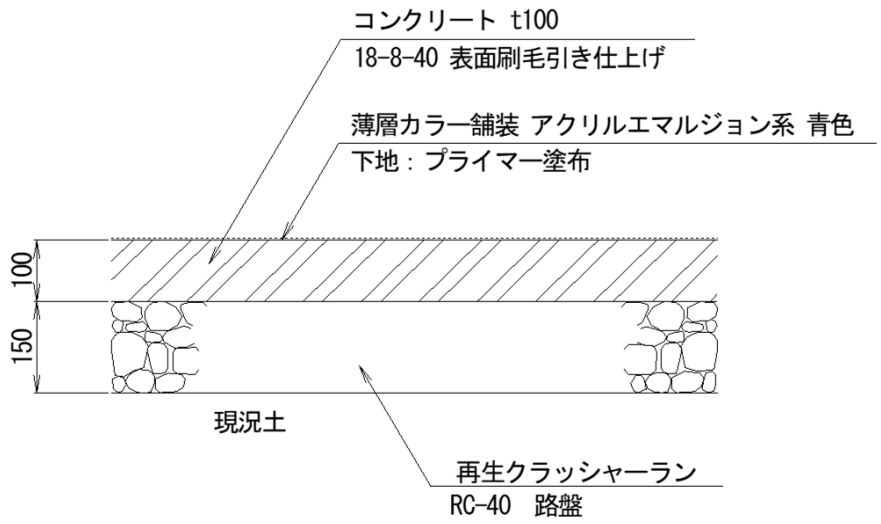

種　別	算　　式			単位	数　量
再生クラッシャーラン RC-40 路盤 t=150	100	=	100.00	m2	100.0
コンクリート t100 18-8-40 表面刷毛引き仕上げ	100	=	100.00	m2	100.0
薄層カラー舗装 ｱｸﾘﾙｴﾏﾙｼﾞｮﾝ系　青色	100	=	100.00	m2	100.0
床掘	100*0.25	=	25.00	m3	25.0
埋戻し	0	=	0.00	m3	0.0
残土処分	100*0.25	=	25.00	m3	25.0

材　料　計　算　書

No.

名　称：土舗装-1　　100 m2　当り計算

詳　細　図

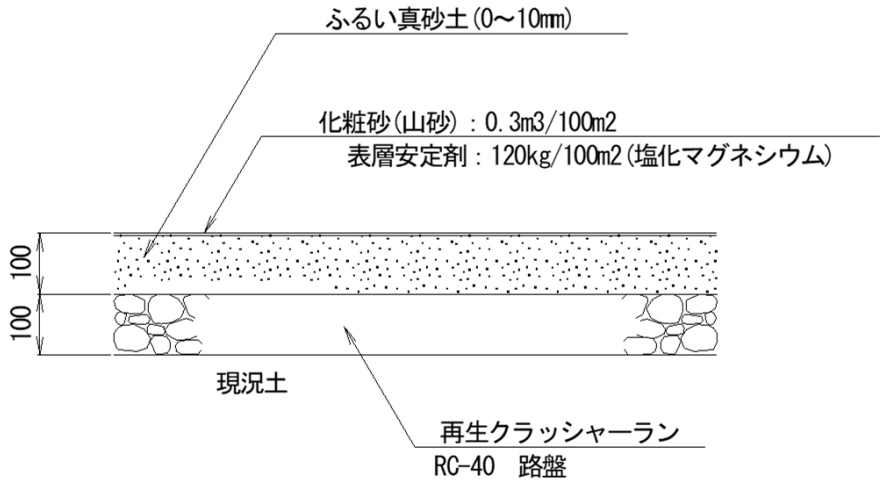

種　別	算　　式			単位	数　量
表面安定剤 塩化マグネシウム	120/1000	=	0.12	t	0.12
化粧砂 山砂	0.3	=	0.30	m3	0.3
真砂土 0～10mm	100*0.1	=	10.00	m3	10.0
再生クラッシャーラン RC-40　t=100　路盤	100	=	100.00	m2	100.0
床掘	100*0.20	=	20.00	m3	20.0
埋戻し	0	=	0.00	m3	0.0
残土処分	100*0.20	=	20.00	m3	20.0

材　料　計　算　書

No.

名　称：土舗装-2　　100 m2　当り計算

詳　細　図

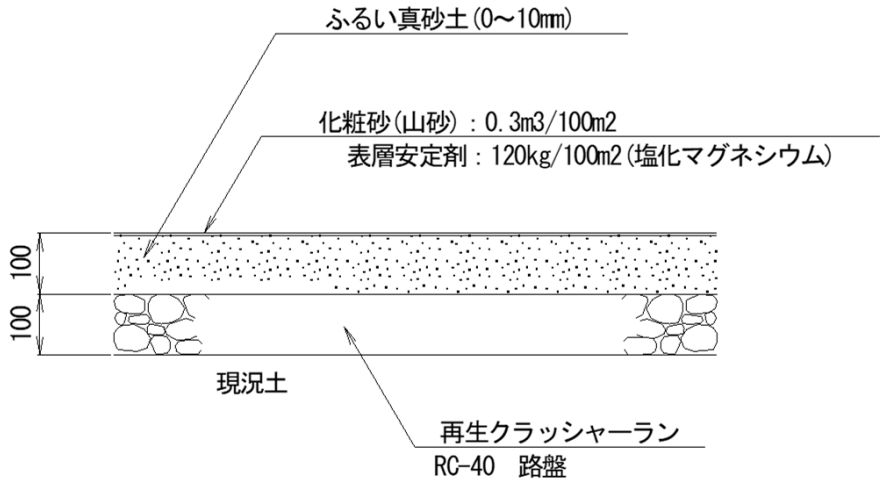

種　別	算　　式	単位	数　量
表面安定剤 塩化マグネシウム	120/1000　= 0.12	t	0.12
化粧砂 山砂	0.3　= 0.30	m3	0.3
真砂土 0～10mm	100*0.1　= 10.00	m3	10.0
再生クラッシャーラン RC-40　t=100　路盤	100　= 100.00	m2	100.0
床掘	土量集計表(土舗装-2)にて計上	m3	
埋戻し		m3	
残土処分		m3	

材　料　計　算　書

No.

名　称：舗装止め-1　　10 m　　当り計算

詳　細　図

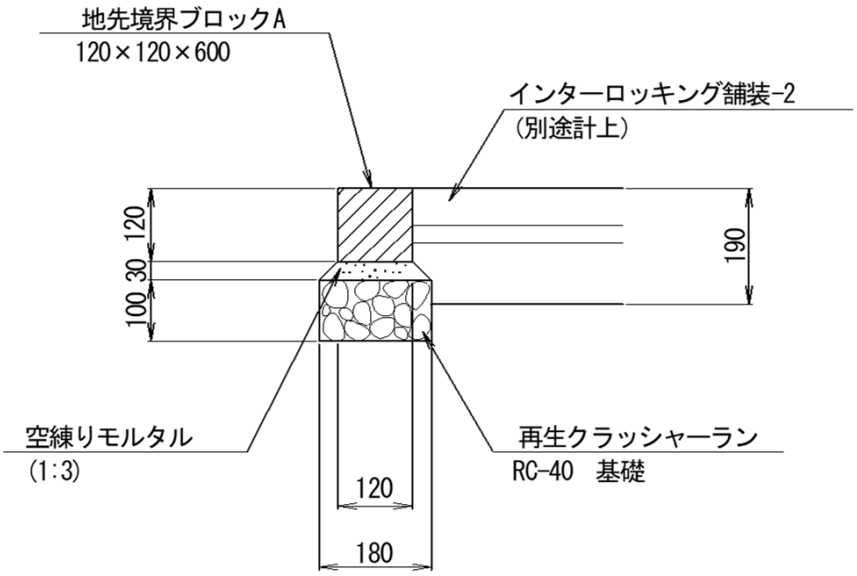

種　別	算　　式			単位	数　量
基面整正	0.18*10	=	1.80	m2	1.80
再生クラッシャーラン RC-40　t＝100 基礎	0.18*10	=	1.80	m2	1.80
空練りモルタル 1:3	0.12*0.03*10	=	0.04	m3	0.04
地先境界ブロック設置	10	=	10.00	m	10.00
地先境界ブロックA 120x120x600	10/0.61	=	16.39	個	16.40
目地モルタル t10	0.12*0.12*16.39	=	0.24	m2	0.23
床掘	(0.65*0.05+0.47*0.06)*10	=	0.61	m3	0.60
埋戻し	床掘 - 残土処分 0.61-0.09	=	0.52	m3	0.52
残土処分	0.18*0.05*10	=	0.09	m3	0.09

材　料　計　算　書

No.

名　称：舗装止め-2　　10 m　　当り計算

詳　細　図

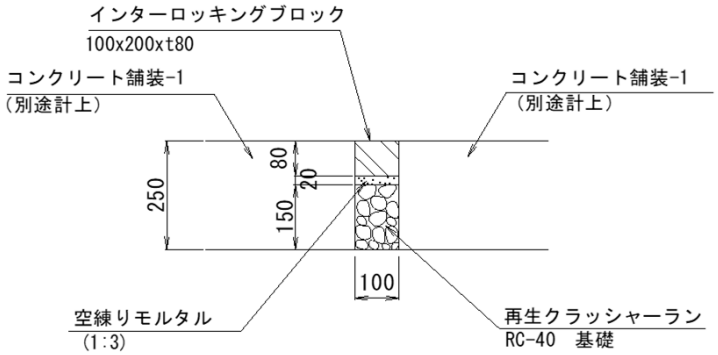

断面図

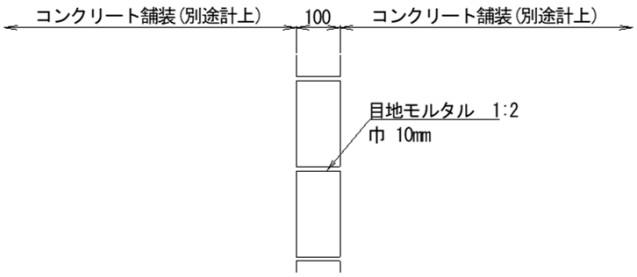

平面図

種　別	算　　式			単位	数　量
基面整正	0.10*10	=	1.00	m2	1.00
再生クラッシャーラン RC-40　t＝100　基礎	0.10*10	=	1.00	m2	1.00
空練りモルタル 1:3	0.10*0.3*10	=	0.30	m3	0.30
インターロッキングブロック設置 t80	10	=	10.00	m	10.00
床掘	0.10*0.25*10	=	0.25	m3	0.25
埋戻し	0	=	0.00	m3	0.00
残土処分	0.10*0.25*10	=	0.25	m3	0.25

材　料　計　算　書

No.

名　称：溶融式区画線　　10 箇所 当り計算

詳　細　図

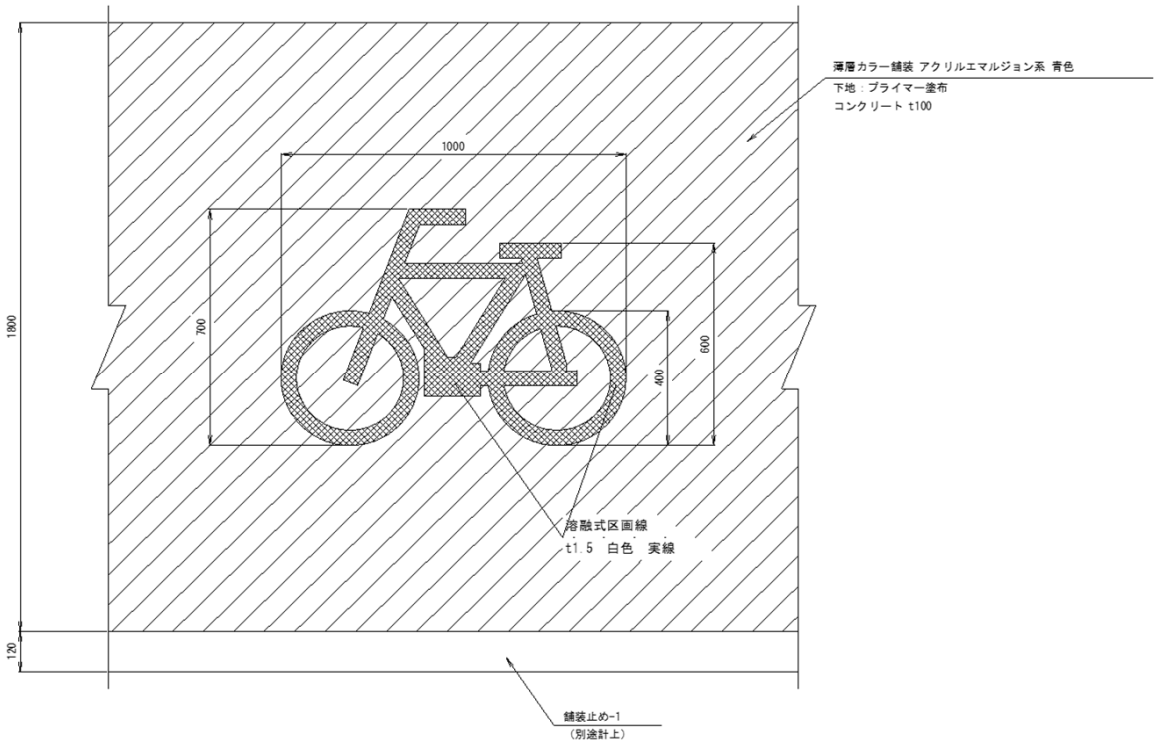

種　別	算　　式	単位	数　量
溶融式区画線 t1.5 白色文字 15cm換算	0.22㎡/0.15=1.47m/箇所 1.47*10　　= 14.70	m	14.70

材　料　計　算　書

No.

名　称：修景施設修繕-1　　10 m2　当り計算

詳　細　図

入口（北側・南側）

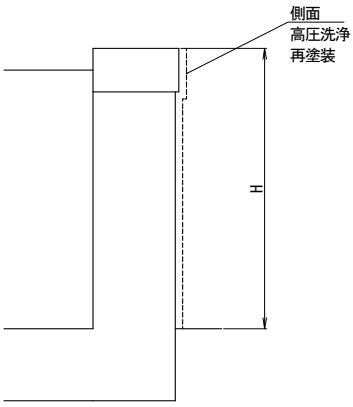

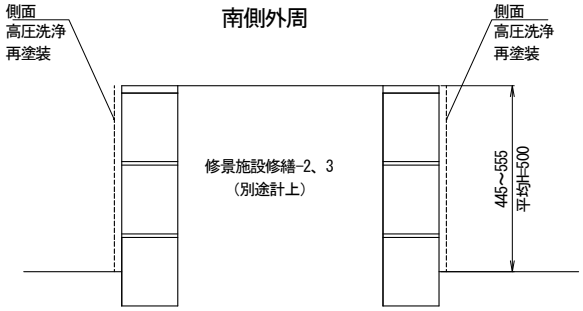

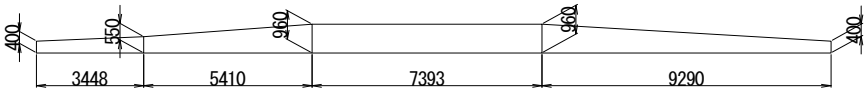

入口北側花壇展開図　A1:1/100 A3:1/200

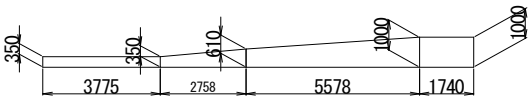

入口南側花壇展開図　A1:1/100 A3:1/200

種　別	算　　式			単位	数　量
水洗い 高圧水洗	10	=	10.00	m2	10.0
花壇再塗装	10	=	10.00	m2	10.0
下地調整塗装	10	=	10.00	m2	10.0

材　料　計　算　書

No.

名　称：修景施設修繕-2　　10 m　当り計算

詳　細　図

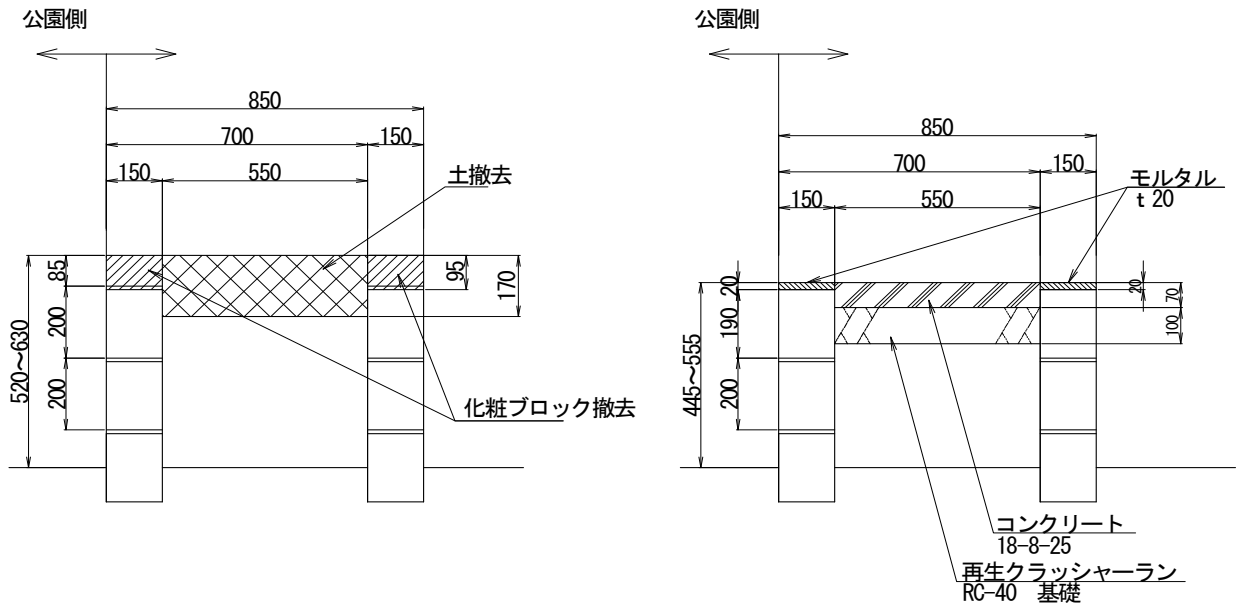

種　別	算　　式			単位	数　量
土撤去	0.55*0.17*10	=	0.94	m3	0.9
化粧ブロック撤去	0.095*0.15*2*10	=	0.29	m3	0.3
コンクリートガラ(無筋)	0.095*0.15*2*10	=	0.29	m3	0.3
基面整正	0.55*10	=	5.50	m2	5.5
再生クラッシャーラン RC-40 基礎 t100	0.55*10	=	5.50	m2	5.5
コンクリート 18-8-25	0.55*0.07*10	=	0.39	m3	0.4
モルタル t20	0.02*0.15*2*10	=	0.06	m3	0.1
18-8-40 表面刷毛引き仕上げ	0.55*10	=	5.50	m2	5.5
残土処分	0.55*0.17*10	=	0.94	m3	0.9

材　料　計　算　書

No.

名　称：修景施設修繕-3　　10 m　　当り計算

詳　細　図

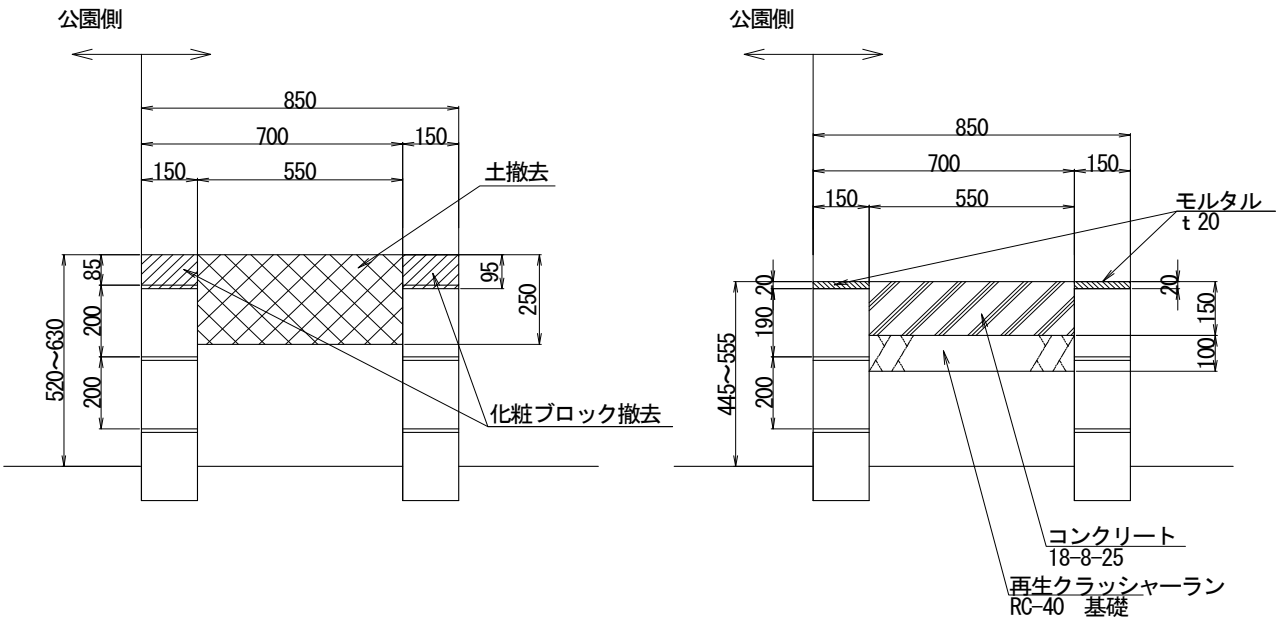

種　別	算　　式			単位	数　量
土撤去	0.55*0.25*10	=	1.38	m3	1.4
化粧ブロック撤去	0.095*0.15*2*10	=	0.29	m3	0.3
コンクリートガラ(無筋)	0.095*0.15*2*10	=	0.29	m3	0.3
再生クラッシャーラン RC-40 基礎 t100	0.55*10	=	5.50	m2	5.5
コンクリート 18-8-25	0.55*0.15*10	=	0.83	m3	0.8
モルタル t20	0.02*0.15*2*10	=	0.06	m3	0.1
残土処分	0.55*0.25*10	=	1.38	m3	1.4

材　料　計　算　書

No.

名　称：複合遊具　　10 基　当り計算

詳　細　図

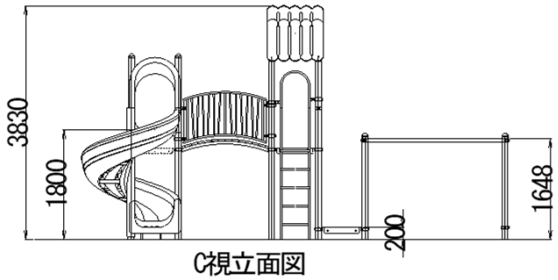

C視立面図

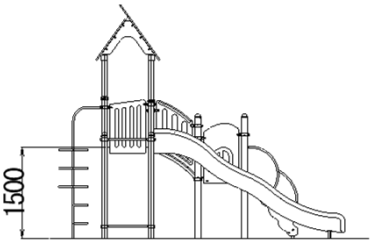

D視立面図

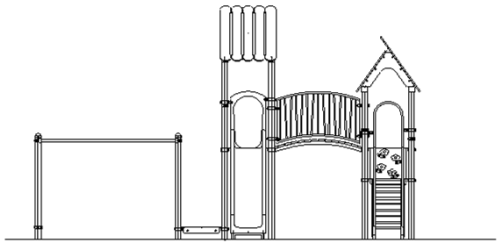

A視立面図

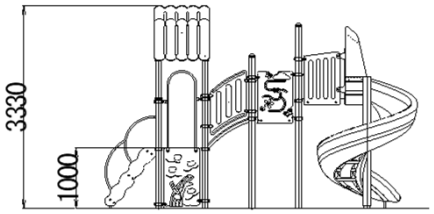

B視立面図

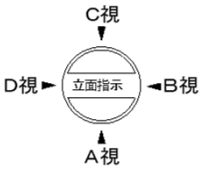

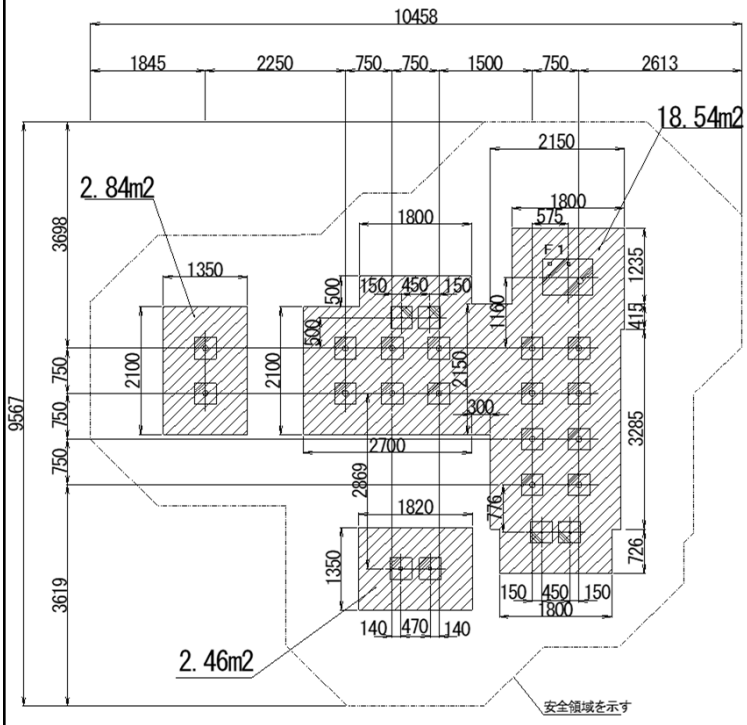

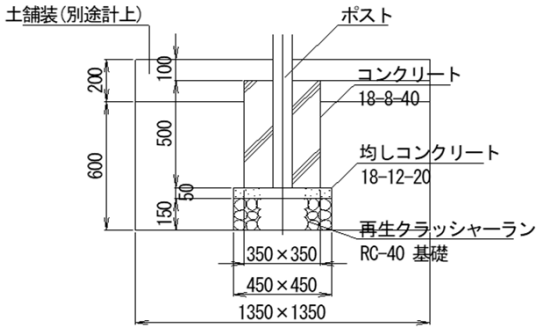

基礎標準断面詳細図 S=1:20(A1),1:40(A3)

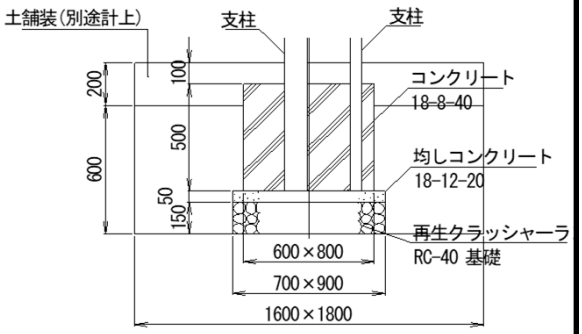

基礎Ｆ１断面詳細図 S=1:20(A1),1:40(A3)

(らせんスライダー用)

種　別	算　　式			単位	数　量
基面整正	(0.45*0.45*22+0.7*0.9)*10	=	50.85	m2	50.9
再生クラッシャーラン RC=40　t150　基礎	(0.45*0.45*22+0.7*0.9)*10	=	50.85	m2	50.9
均しコンクリート型枠	(22*(0.45*0.05*4)+2*(0.7+0.9)*0.05)*10	=	21.40	m2	21.4
均しコンクリート 18-12-20	(0.45*0.45*0.05*22+0.7*0.9)*10	=	8.53	m3	8.5
型枠	(22*(0.35*0.5*4)+2*(0.6+0.8)*0.5)*10	=	168.00	m2	168.0
コンクリート 18-8-40	(0.35*0.35*0.5*22+0.6*0.8*0.5)*10	=	15.88	m3	15.9
複合遊具本体	10	=	10.00	基	10.0
複合遊具組立据付	10	=	10.00	基	10.0
床掘	(2.84+2.46+18.54)*0.6*10	=	143.04	m3	143.0
埋戻し	床掘-残土処分	=	116.96	m3	117.0
残土処分	(22*(0.45*0.452*0.2+0.35*0.35*0.5)+(0.7*0.9*0.2+0.6*0.8*0.5))*10	=	26.08	m3	26.1

材　料　計　算　書

No.

名　称：健康遊具-ぶら下がり　　10 基　当り計算

詳　細　図

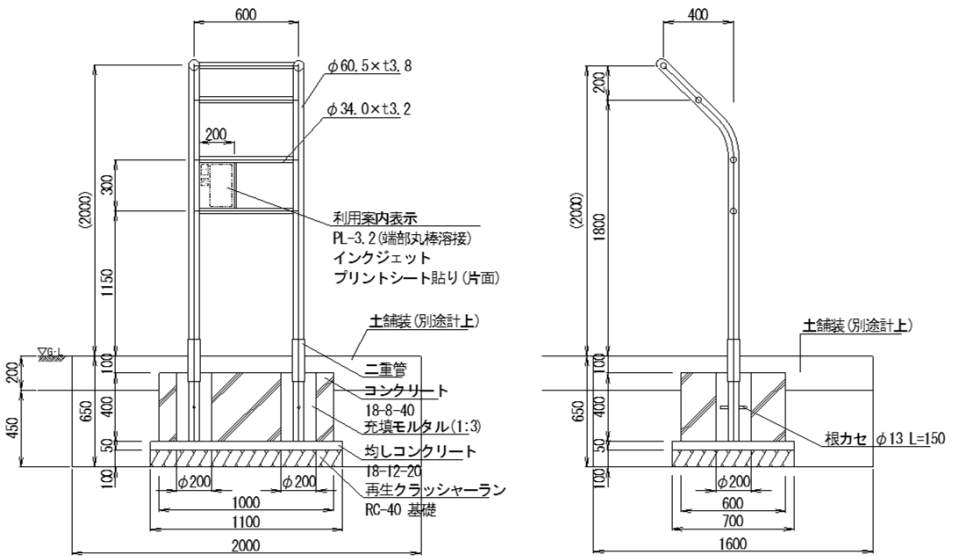

種　別	算　　式			単位	数　量
基面整正	1.1*0.7*10	=	7.70	m2	7.7
再生クラッシャーラン RC=40　t100　基礎	1.1*0.7*10	=	7.70	m2	7.7
均しコンクリート型枠	1.1*0.7*0.05*10	=	0.39	m2	0.4
均しコンクリート 18-12-20	2*(1.1+0.7)*0.05*10	=	1.80	m3	1.8
型枠	(1.0+0.6)*0.4*2*10	=	12.80	m2	12.8
コンクリート 18-8-40	1.0*0.6*0.4*10	=	2.40	m3	2.4
ボイド抜き円形型枠 Φ200 L=400	0.4*2*10	=	8.00	m	8.0
充填モルタル 1:3	(1/4*0.2*0.2*3.14-1/4*0.0605*0.0605*3.14)*0.4*2*10	=	0.23	m3	0.2
ぶら下がり本体	10	=	10.00	基	10.0
ぶら下がり組立据付	10	=	10.00	基	10.0
床掘	2.0*1.6*0.45*10	=	14.40	m3	14.4
埋戻し	床掘 - 残土処分	=	11.44	m3	11.4
残土処分	(1.1*0.7*0.15+1.0*0.6*0.3)*10	=	2.960	m3	3.00

材　料　計　算　書

No.

名　称：健康遊具-背伸ばしベンチ　　10 基　当り計算

詳　細　図

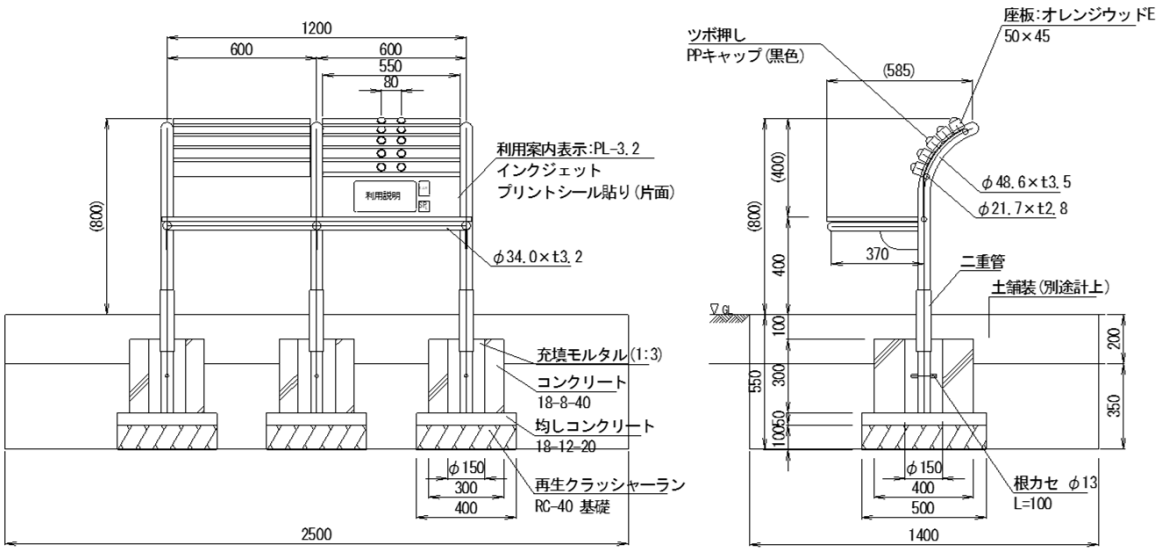

種　別	算　　式			単位	数　量
基面整正	0.4*0.5*3*10	=	6.00	m2	6.0
再生クラッシャーラン RC=40　基礎	0.4*0.5*3*10	=	6.00	m2	6.0
均しコンクリート型枠	(2*(0.4+0.5)*0.05)*3*10	=	2.70	m2	2.7
均しコンクリート 18-12-20	.4*0.5*0.05*3*10	=	0.30	m3	0.3
型枠	(0.3+0.4)*0.3*2*3*10	=	12.60	m2	12.6
コンクリート 18-8-40	0.3*0.4*0.3*3*10	=	1.08	m3	1.1
ボイド抜き円形型枠 Φ150 L=300	0.3*3*10	=	9.00	m	9.0
充填モルタル 1:3	(1/4*0.15*0.15*3.14-1/4*0.0486*0.0486*3.14)*0.3*3*10	=	0.14	m3	0.1
背伸ばしベンチ本体	10	=	10.00	基	10.0
背伸ばしベンチ組立据付	10	=	10.00	基	10.0
床掘	2.5*1.4*0.35*10	=	12.25	m3	12.3
埋戻し	床掘 - 残土処分 12.25-1.62	=	10.63	m3	10.6
残土処分	(0.4*0.5*0.15+0.3*0.4*0.2)*3*10	=	1.62	m3	1.6

材　料　計　算　書

No.

名　称：回転遊具　　10 基　当り計算

詳　細　図

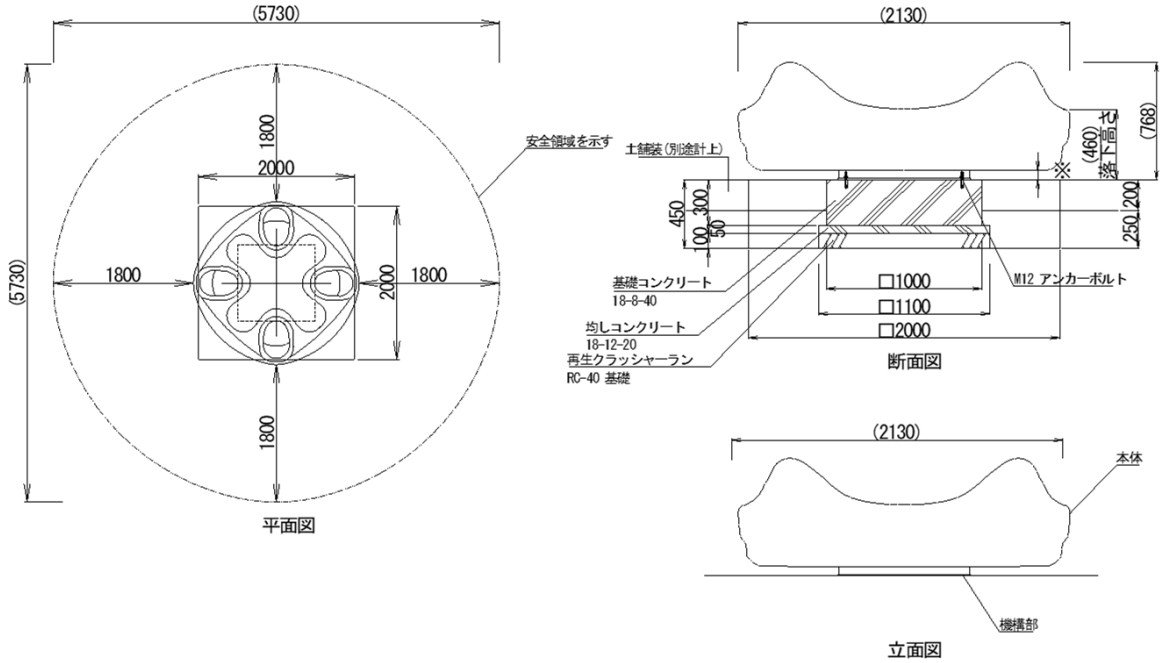

種　別	算　　式			単位	数　量
基面整正	1.1*1.1*10	=	12.10	m2	12.1
再生クラッシャーラン RC=40 t100 基礎	1.1*1.1*10	=	12.10	m2	12.1
均しコンクリート型枠	1.1*4*0.05*10	=	2.20	m2	2.2
均しコンクリート 18-12-20	1.1*1.1*0.05*10	=	0.61	m3	0.6
型枠	0.3*1.0*4*10	=	12.00	m2	12.0
コンクリート 18-8-40	1.0^2*0.3*10	=	3.00	m3	3.0
回転遊具本体	10	=	10.00	基	10.0
回転遊具組立据付	10	=	10.00	基	10.0
床掘	2.0^2*0.45*10	=	18.00	m3	18.0
埋戻し	(2.0^2*0.45-(1.1^2*0.15+1.0^2*0.3))*10	=	13.19	m3	13.2
残土処分	(1.1^2*0.15+1.0^2*0.3)*10	=	4.820	m3	4.80

材　料　計　算　書

No.

名　称：スイング遊具　　10 基　当り計算

詳　細　図

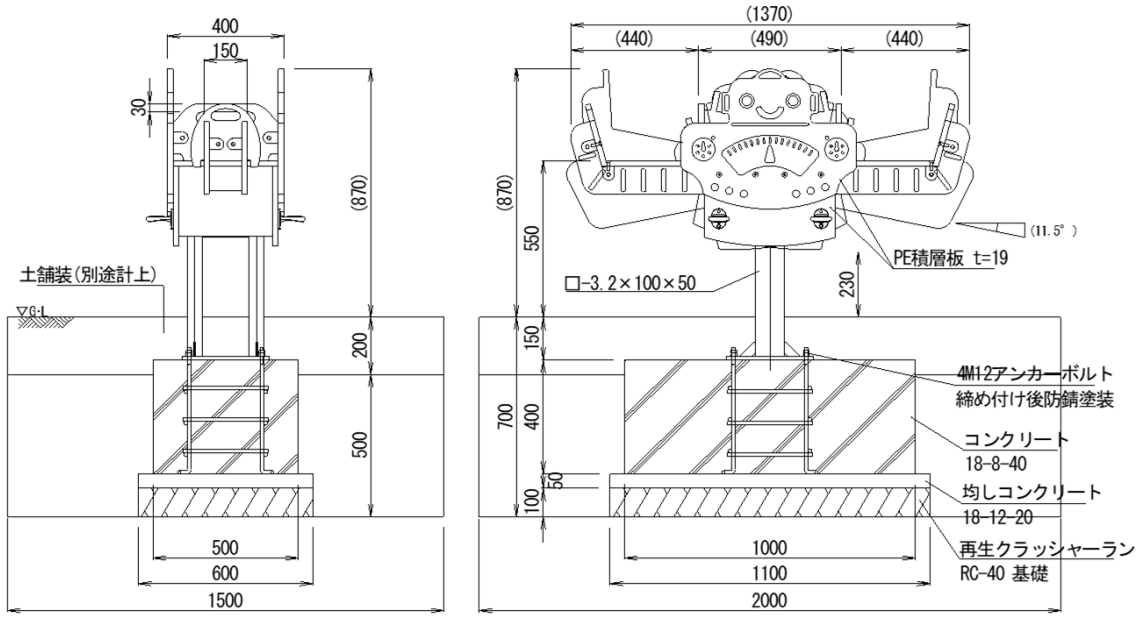

種　別	算　　式			単位	数　量
基面整正	0.6*1.1*10	=	6.60	m2	6.6
再生クラッシャーラン RC=40 t100 基礎	0.6*1.1*10	=	6.60	m2	6.6
均しコンクリート型枠	2*(0.6+1.1)*0.05*10	=	1.70	m2	1.7
均しコンクリート 18-12-20	0.6*1.1*0.05*10	=	0.33	m3	0.3
型枠	2*(1.0+0.5)*0.4*10	=	12.00	m2	12.0
コンクリート 18-8-40	1.0*0.5*0.4*10	=	2.00	m3	2.0
スイング遊具本体	10	=	10.00	基	10.0
スイング遊具組立据付	10	=	10.00	基	10.0
床掘	2.0*1.5*0.5*10	=	15.00	m3	15.0
埋戻し	床掘 － 残土処分	=	12.26	m3	12.3
残土処分	(0.6*1.1*0.15+0.5*1.0*0.35)*10	=	2.74	m3	2.7

材　料　計　算　書

No.

名　称：水飲み場　　10 基　当り計算

詳　細　図

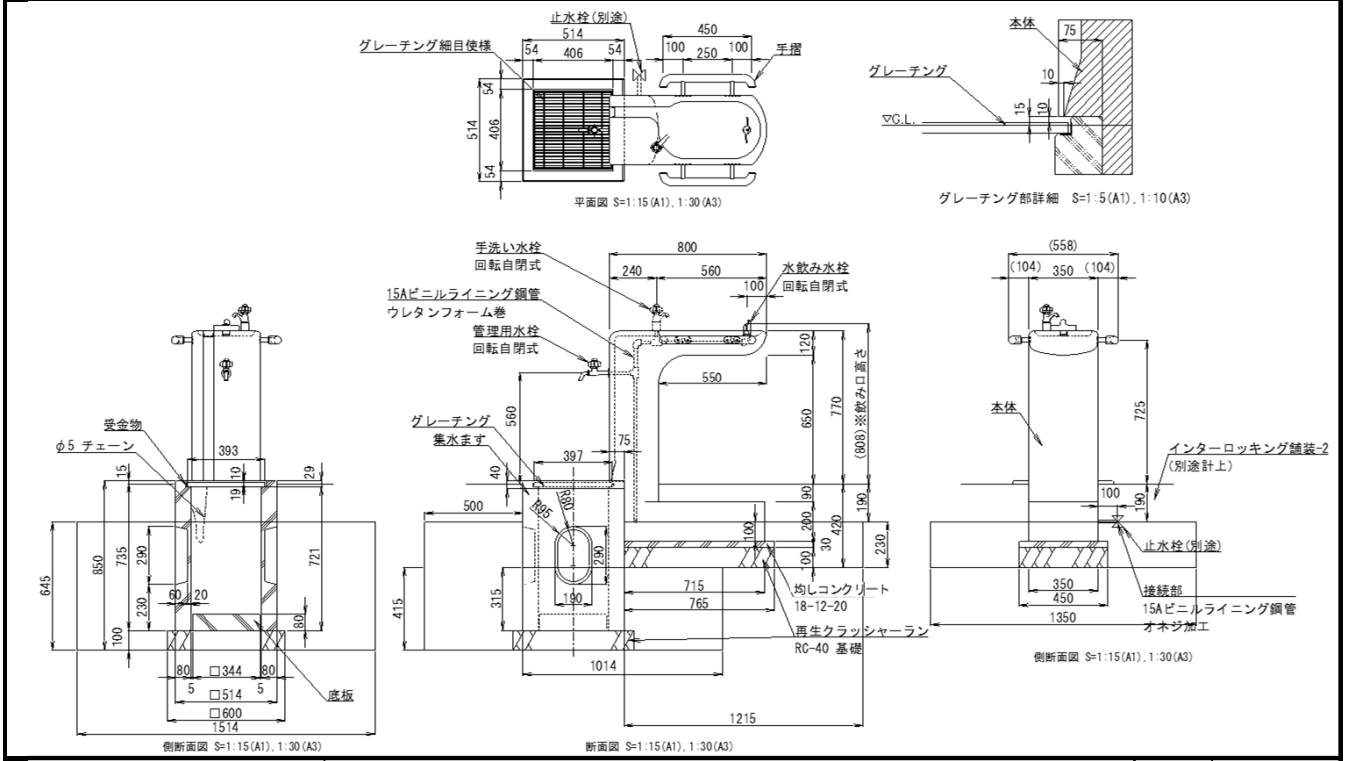

種　別	算　　式			単位	数　量
基面整正	(0.765*0.45+0.6*0.6)*10	=	7.04	m2	7.0
再生クラッシャーラン RC-40 t100 基礎	(0.765*0.45+0.6*0.6)*10	=	7.04	m2	7.0
均しコンクリート型枠	(2*0.765+0.45)*0.03*10	=	0.59	m2	0.6
均しコンクリート 18-12-20	0.765*0.45*0.03*10	=	0.10	m3	0.1
水飲み場	10	=	10.00	基	10.0
水飲み場据付	10	=	10.00	基	10.0
集水桝(グレーチング共)	10	=	10.00	基	10.0
集水桝据付	10	=	10.00	基	10.0
床掘	(1.514*0.645*0.5+1.514*0.415*1.014+1.35*1.215*0.23)*10	=	15.03	m3	15.0
埋戻し	床掘-残土処分 15.03-1.89	=	13.14	m3	13.1
残土処分	(0.6^2*0.1+0.514^2*0.315+0.45*0.765*0.13+0.35*0.715*0.1)*10	=	1.890	m3	1.90

材　料　計　算　書

No.

名　称：ベンチ　　10 基　当り計算

詳　細　図

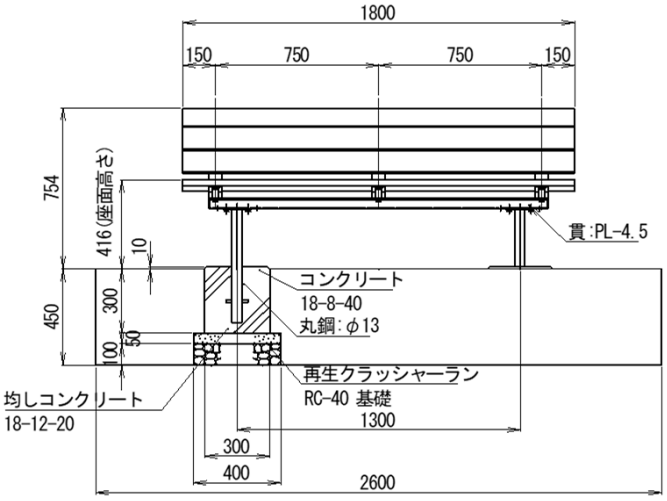

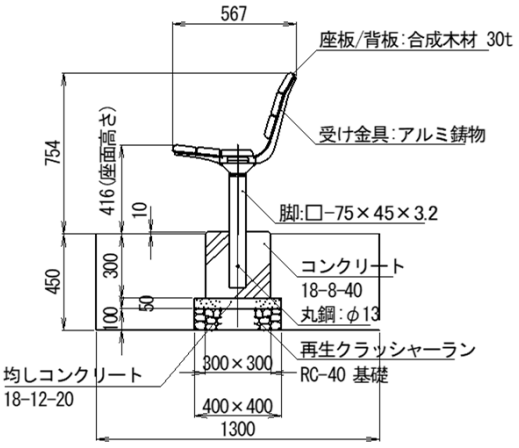

種　別	算　　式			単位	数　量
基面整正	0.4*0.4*2*10	=	3.20	m2	3.2
再生クラッシャーラン RC-40 t100 基礎	0.4*0.4*2*10	=	3.20	m2	3.2
均しコンクリート型枠	4*0.4*0.05*2*10	=	1.60	m2	1.6
均しコンクリート 18-12-20	0.4*0.4*0.05*2*10	=	0.16	m3	0.2
型枠	0.3*0.3*4*2*10	=	7.20	m2	7.2
コンクリート 18-8-40	0.3^2*0.3*2*10	=	0.54	m3	0.5
ベンチ W1800xD567xH416(座面)	10	=	10.00	基	10.0
ベンチ据付工	10	=	10.00	基	10.0
床掘	2.6*1.3*0.25*10	=	8.45	m3	8.5
埋戻し	床掘 - 残土処分	=	7.79	m3	7.8
残土処分	(0.4*0.4*0.15+0.3*0.3*0.1)*2*10	=	0.660	m3	0.70

材　料　計　算　書

No.

名　称：テーブルベンチ　　10 基　当り計算

詳　細　図

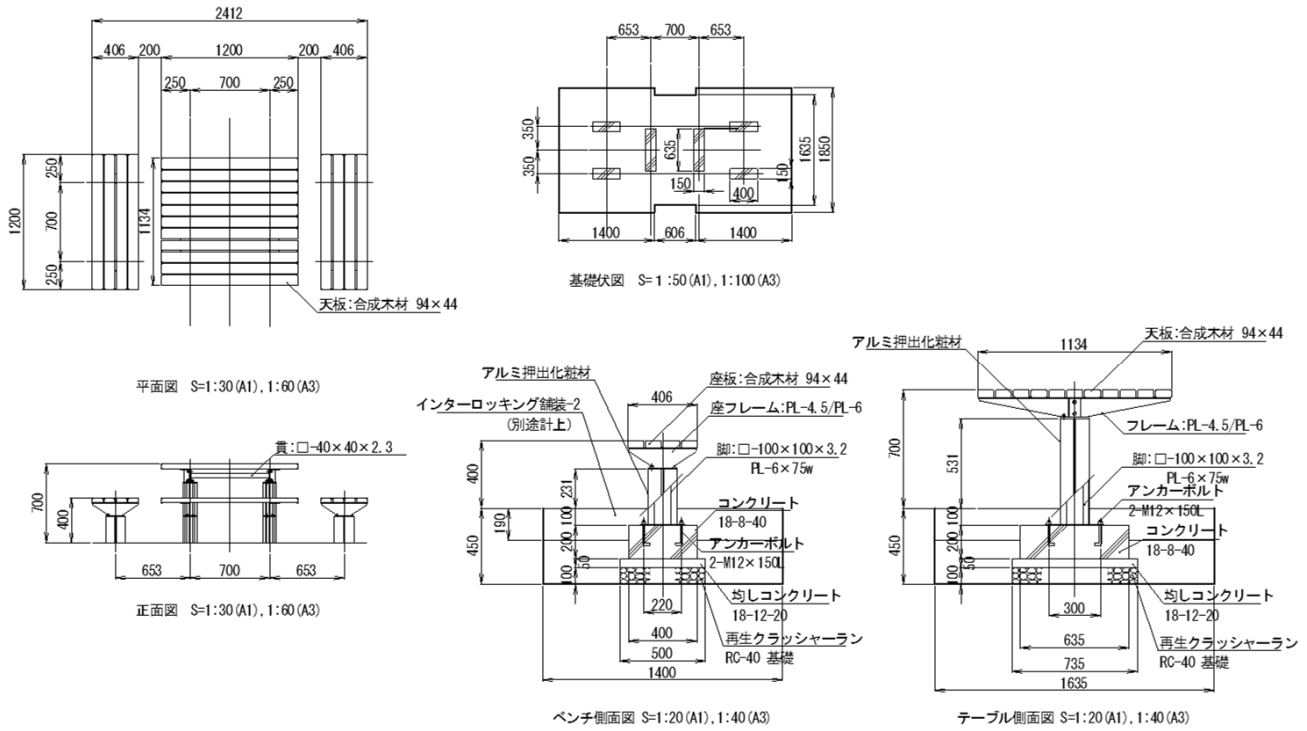

種　別	算　　式			単位	数　量
基面整正	(0.735*0.25*2+0.5*0.25*4)*10	=	8.68	m2	8.7
再生クラッシャーラン RC-40 t100 基礎	(0.735*0.25*2+0.5*0.25*4)*10	=	8.68	m2	8.7
均しコンクリート型枠	(2*(0.735+0.25)*0.05*2+2*(0.5+0.25)*0.05*4)*10	=	4.97	m2	5.0
均しコンクリート 18-12-20	(0.735*0.25*0.05*2+0.5*0.25*0.05*4)*10	=	0.43	m3	0.4
型枠	(2*(0.635+0.15)*0.2*2+2*(0.4+0.15)*0.2*4)*10	=	15.08	m2	15.1
コンクリート 18-8-40	(0.635*0.15*0.2*2+0.4*0.15*0.2*4)*10	=	0.86	m3	0.9
テーブルベンチ W1684xD1515xH430(座面)	10	=	10.00	基	10.0
テーブルベンチ据付工	10	=	10.00	基	10.0
床掘	(1.4*1.85*2+0.606*1.635)*0.26*10	=	16.04	m3	16.0
埋戻し	床掘-残土処分	=	14.27	m3	14.3
残土処分	((0.735*0.25*0.15+0.635*0.15*0.11)*2+(0.5*0.25*0.15+0.4*0.15*0.11)*4)*10	=	1.770	m3	1.80

材　料　計　算　書

No.

名　称：座板ベンチ　　10 箇所 当り計算

詳　細　図

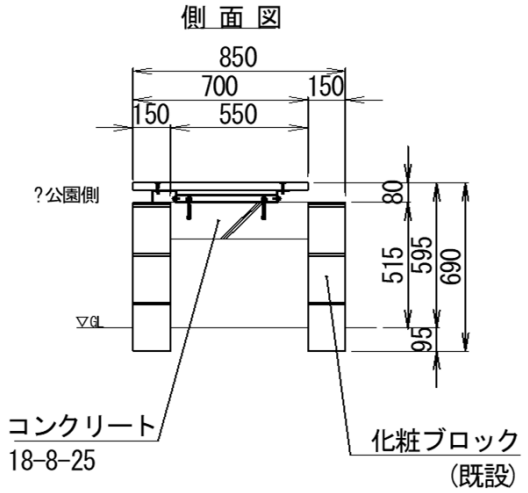

種　別	算　　式	単位	数　量
コンクリート 18-8-25	修景施設修繕-3にて計上		
座板ベンチ 再生木材 W2000xD700	10.00　　= 10.00	箇所	10.0
座板ベンチ据付	10　　= 10.00	箇所	10.0

材 料 計 算 書

No.

名　称：車止め-1(バリカー)　　10 基　当り計算

詳　細　図

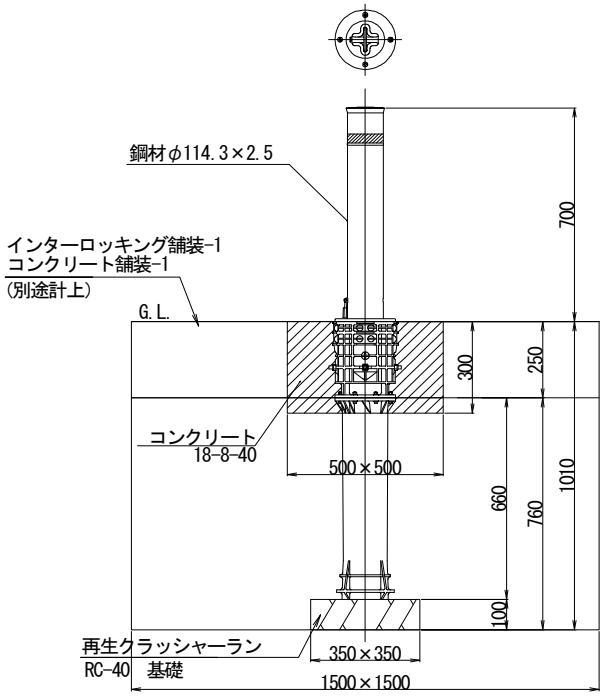

種　別	算　　式			単位	数　量
基面整正	0.35*0.35*10	=	1.23	m2	1.2
再生クラッシャーラン RC-40　t100　基礎	0.35*0.35*10	=	1.23	m2	1.2
型枠	4*0.5*0.3*10	=	6.00	m3	6.0
コンクリート 18-8-40BB	(0.5*0.5-0.1143^2*3.14*1/4)*0.3*10	=	0.72	m2	0.7
車止め 単柱　上下式	10	=	10	基	10.0
床掘	1.5*1.5*0.76*10	=	17.10	m3	17.1
埋戻し	床掘 - 残土処分	=	16.85	m3	16.9
残土処分	(0.35*0.35*0.1+0.5*0.5*0.05)*10	=	0.250	m3	0.30

材　料　計　算　書

No.

名　称：車止め-2(門型)　　10 基　当り計算

詳　細　図

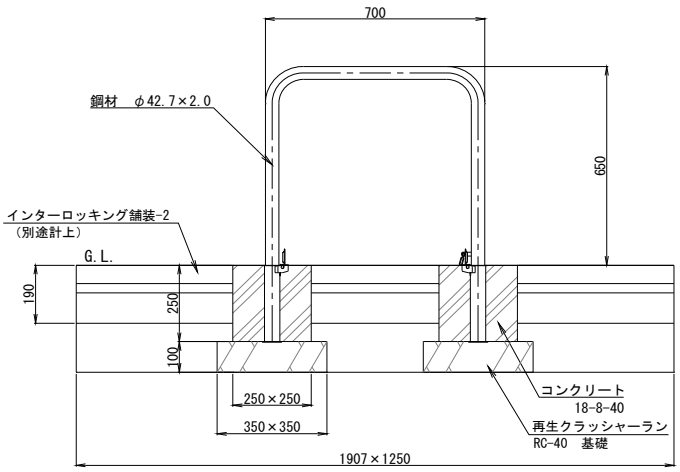

種　別	算　　式			単位	数　量
基面整正	0.35*0.35*2*10	=	2.45	m2	2.5
再生クラッシャーラン RC-40　t100　基礎	0.35*0.35*2*10	=	2.45	m2	2.5
型枠	0.25*0.25*4*2*10	=	5.00	m3	5.0
コンクリート 18-8-40BB	(0.25*0.25-0.0427^2*3.14*1/4)*0.25*2*10	=	0.31	m2	0.3
車止め 門型　固定式	10	=	10.00	基	10.0
床掘	1.907*1.25*0.16*10	=	3.81	m3	3.8
埋戻し	床掘 - 残土処分	=	3.49	m3	3.5
残土処分	(0.35*0.35*0.1+0.25*0.25*0.06)*2*10	=	0.320	m3	0.30

材　料　計　算　書

No.

名　称：管理施設修繕　　1式　当り計算

詳　細　図

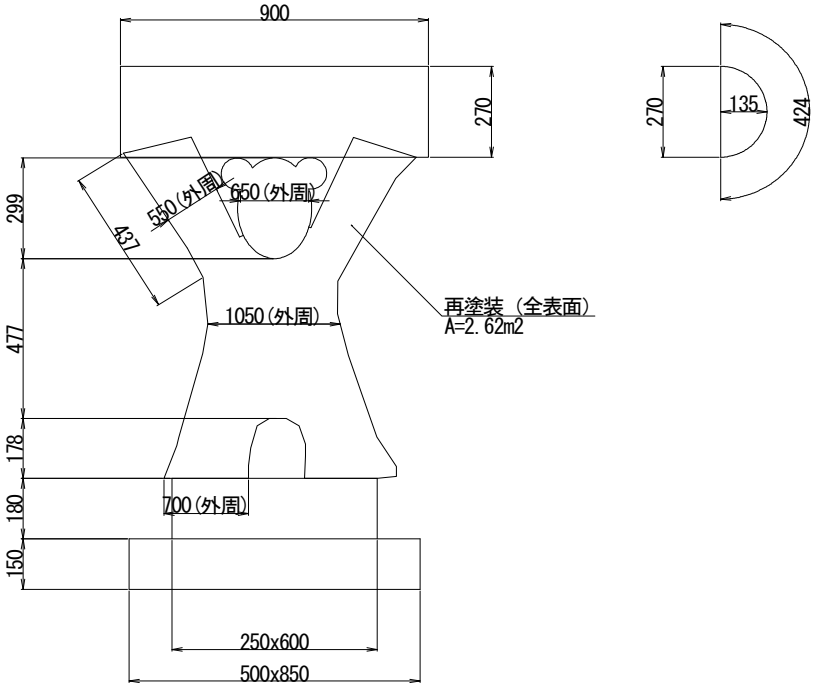

種　別	算　　式			単位	数　量
全表面塗装 園名表示部	(0.27+0.424)*0.90+0.135*0.135*3.14	=	0.68	m2	
頭部	0.65*0.299	=	0.19	m2	
腕部	0.55*0.437*2	=	0.48	m2	
胴体部	1.050*0.477	=	0.50	m2	
脚部	0.70*0.178*2	=	0.25	m2	
基礎部	0.25*0.60*0.18+0.50*0.85*0.15+0.50*0.85	=	0.52	m2	
合計			2.62	m2	2.6
水洗い 高圧洗浄			2.62	m2	2.6
花壇再塗装			2.62	m2	2.6
下地調整塗装			2.62	m2	2.6

材 料 計 算 書

No.

名　称：パーゴラ　　10 基　当り計算

詳　細　図

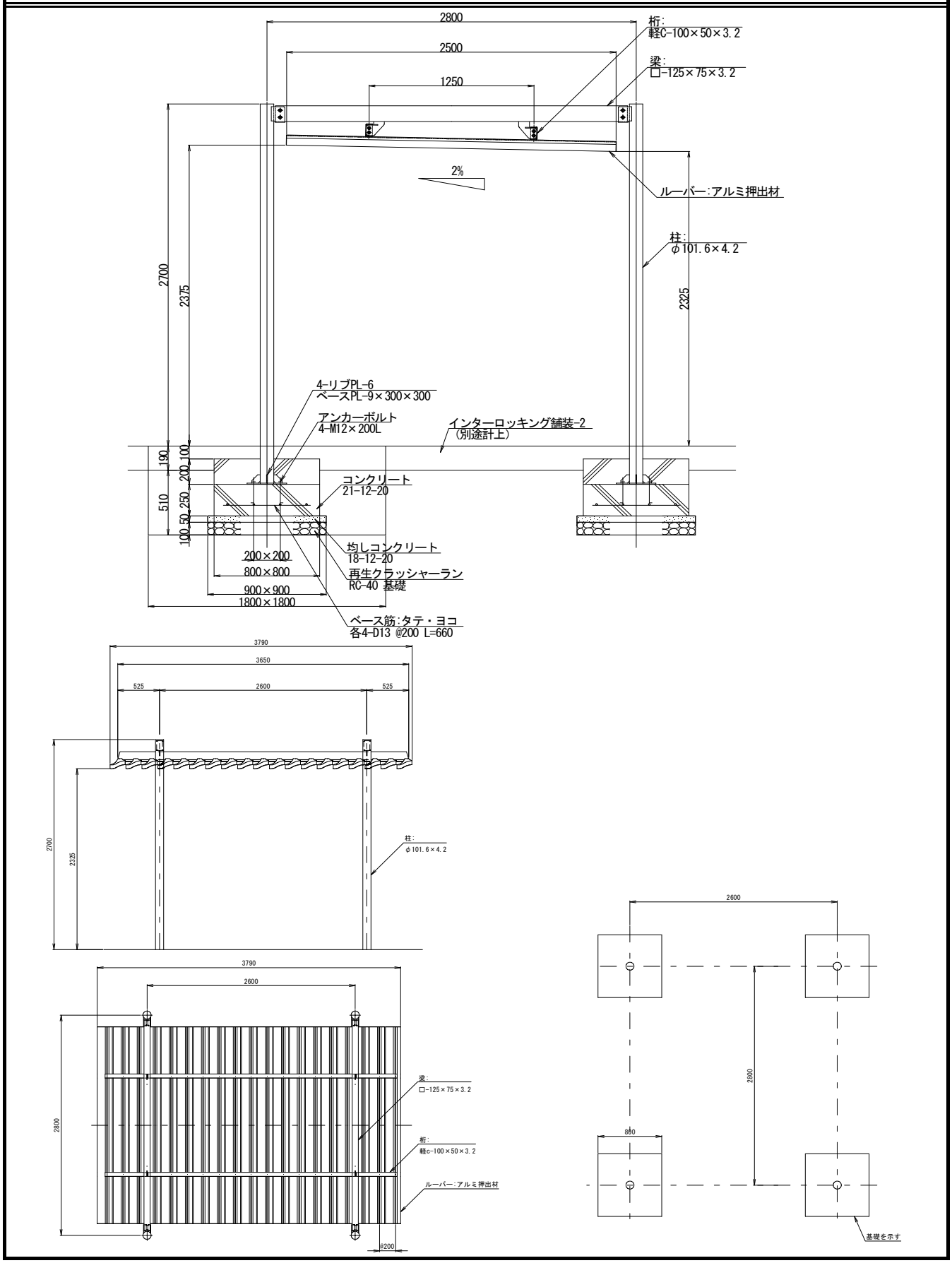

材　料　計　算　書

No.

名　称：パーゴラ　　10 基　当り計算

種　別	算　　式			単位	数　量
基面整正	0.9*0.9*4*10	=	32.40	m2	32.4
再生クラッシャーラン RC-40 t100 基礎	0.9*0.9*4*10	=	32.40	m2	32.4
均し型枠工	(0.9+0.9)*2*0.05*4*10	=	7.20	m2	7.2
均しｺﾝｸﾘｰﾄ 18-12-20	0.9*0.9*0.05*4*10	=	1.62	m3	1.6
型枠	(0.8+0.8)*2*0.45*4*10	=	57.60	m2	57.6
ｺﾝｸﾘｰﾄ 18-12-20	0.8*0.8*0.45*4*10	=	11.52	m3	11.5
鉄筋工D13 SD345 加工組立 0.995kg/m	0.66*4*2*4*10*0.995*1/1000	=	0.21	t	0.21
パーゴラ 両持ち一連	ベースPL・ボルト含む 10	=	10.00	基	10.0
パーゴラ組立据付	10	=	10.00	基	10.0
床掘	1.8*1.8*0.51*4*10	=	66.10	m3	66.1
埋戻し	床掘 - 残土処分		52.02	m3	52.0
残土処分	(0.9*0.9*0.15+0.8*0.8*0.36)*4*10	=	14.08	m3	14.1

計画平面図

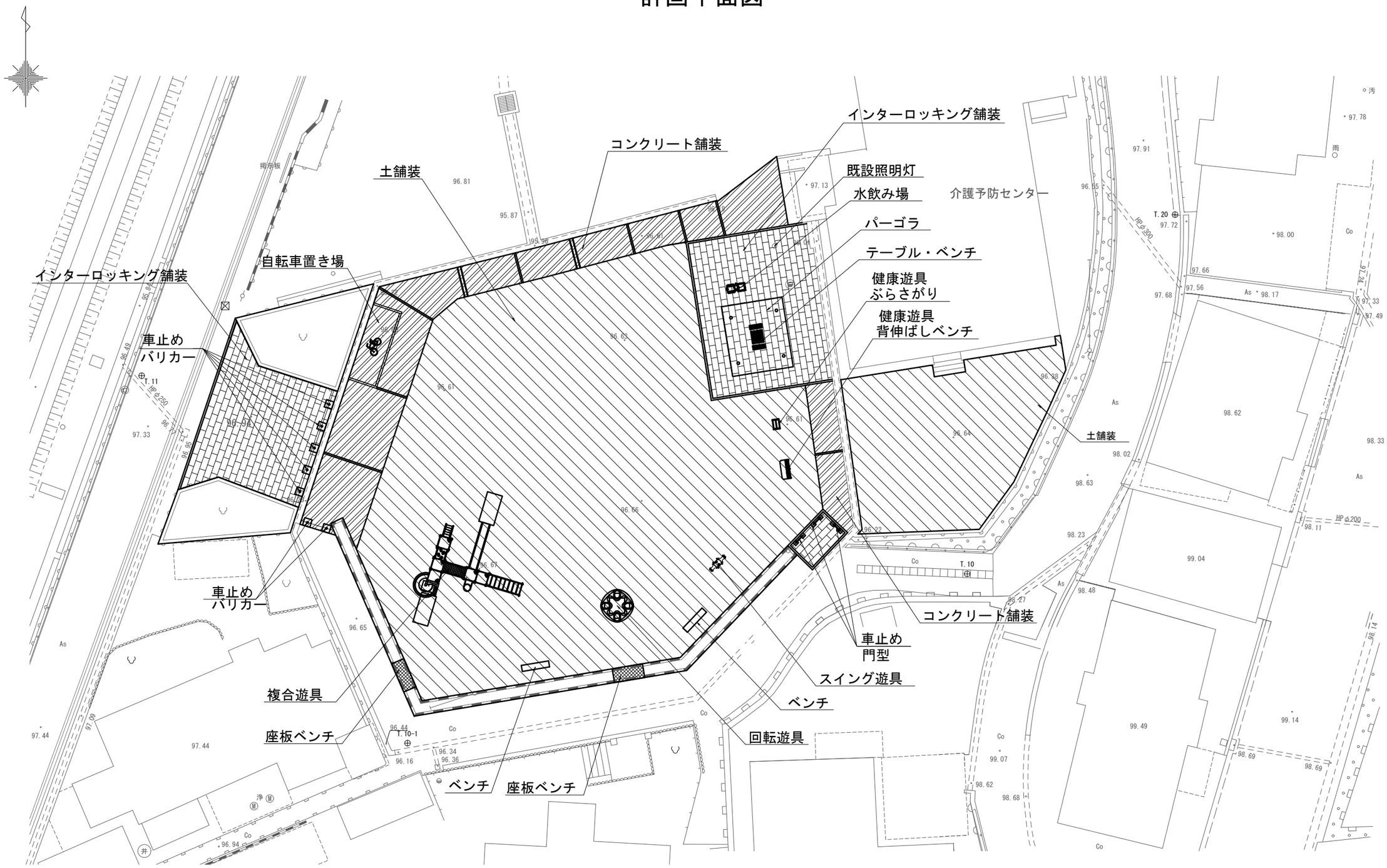

年 度	7	作成年月	令和 年 月
地 名	御所市戸毛地内		
公園名	戸毛児童遊園①		
工事名	戸毛児童遊園①改修工事		
図面種別	計画平面図		
縮 尺	(A1) S=1:125 (A3) S=1:250	設計	番 号
御所市 産業建設部 都市整備課			1/18

現況平面図

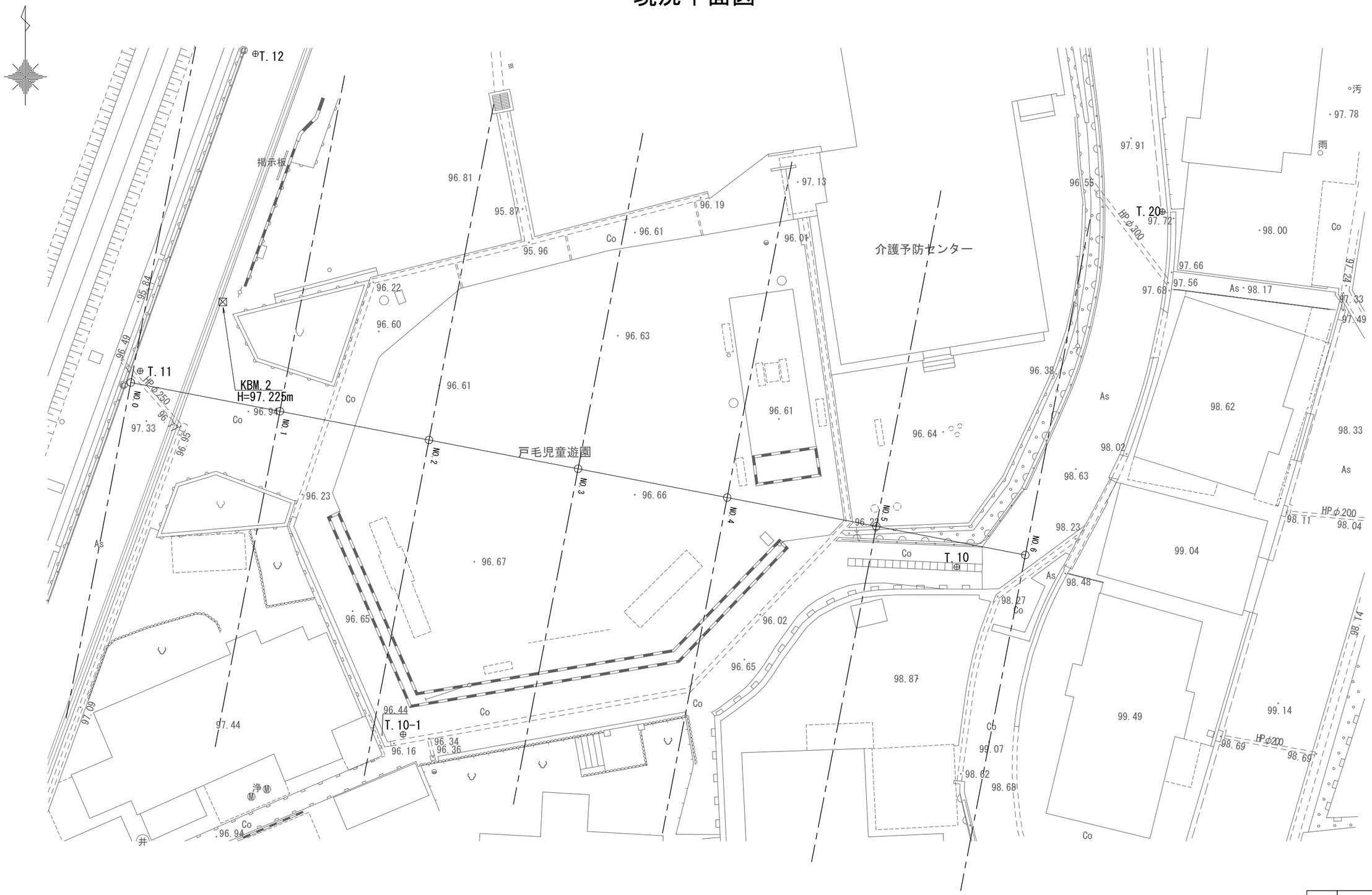

年 度	7	作成年月	令和 年 月
地 名	御所市戸毛地内		
公園名	戸毛児童遊園①		
工事名	戸毛児童遊園①改修工事		
図面種別	現況平面図		
縮 尺	(A1)S=1:125 (A3)S=1:250	設計	番 号
御所市 産業建設部 都市整備課			2/18

撤去平面図

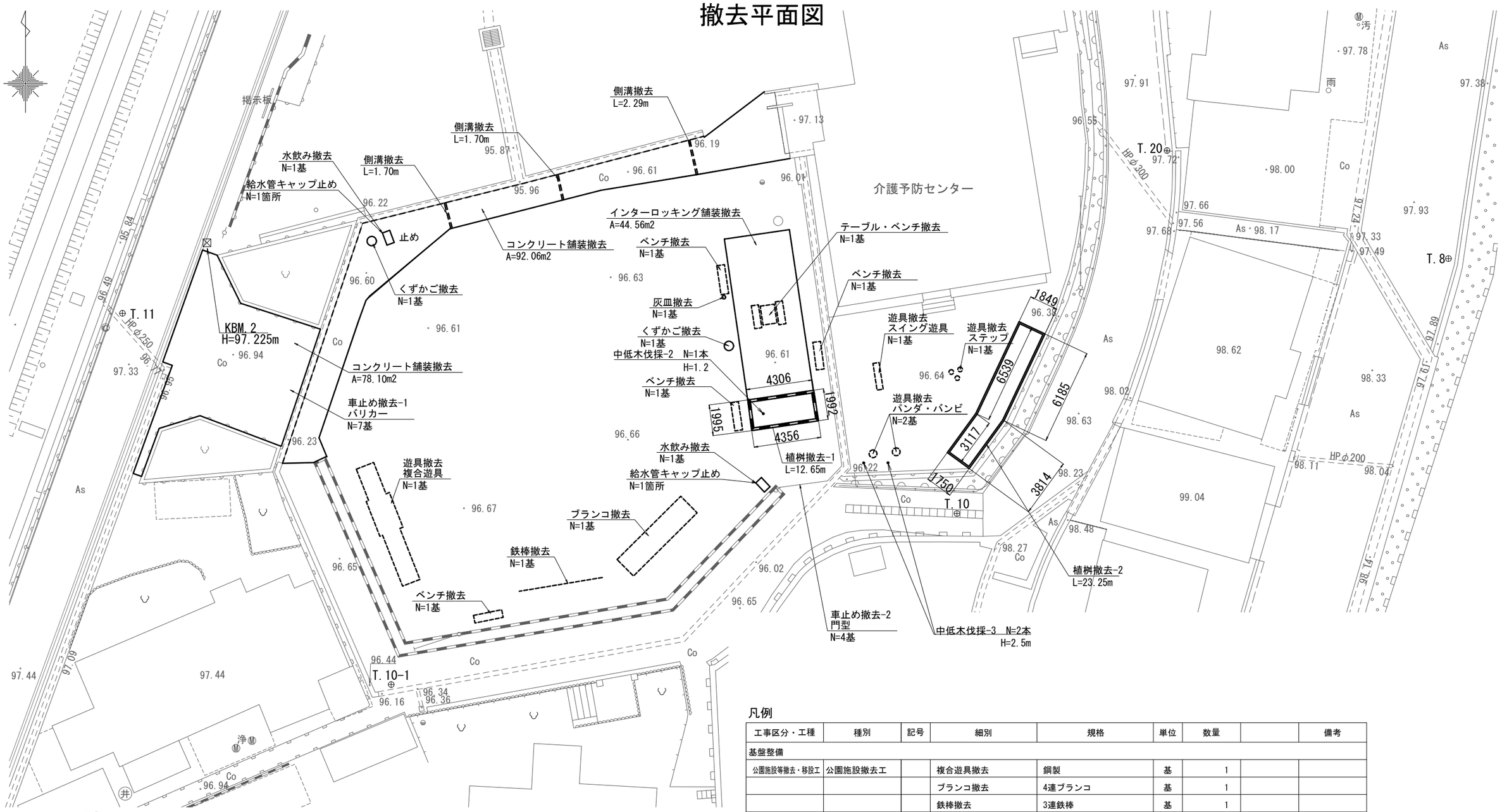

凡例

工事区分・工種	種別	記号	細別	規格	単位	数量		備考
基盤整備								
構造物撤去工	構造物取壊し工		コンクリート舗装撤去	t70	m2	170.2		
			植桝撤去-1	コンクリート	m	12.7		
			植桝撤去-2	コンクリート	m	23.3		
	排水構造物撤去工		側溝撤去	U100	m	5.7		
	ﾌﾞﾛｯｸ舗装撤去工		ｲﾝﾀｰﾛｯｷﾝｸﾞ舗装撤去	t60	m2	44.6		
公園施設等撤去・移設工	樹木伐採・伐根工		中低木伐採-2	H1.0m以上 H2.0m未満	本	1		
			中低木伐採-3	H2.0m以上 H3.0m未満	本	2		

凡例

工事区分・工種	種別	記号	細別	規格	単位	数量		備考
基盤整備								
公園施設等撤去・移設工	公園施設撤去工		複合遊具撤去	鋼製	基	1		
			ブランコ撤去	4連ブランコ	基	1		
			鉄棒撤去	3連鉄棒	基	1		
			スイング遊具撤去	FRP成型品	基	1		
			置物遊具撤去-1	パンダ（FRP成型品）	基	1		
			置物遊具撤去-2	バンビ（FRP成型品）	基	1		
			ステップ遊具撤去	鋼管支柱	基	1		
			テーブル・ベンチ撤去	コンクリート擬木	基	1		
			ベンチ撤去	コンクリート擬木	基	4		
			くずかご撤去	コンクリート擬木	基	2		
			水飲み撤去	給水管キャップ止め	基	2		
			灰皿撤去	コンクリート擬木	基	1		
			車止め撤去-1	バリカー	基	7		
			車止め撤去-2	門型	基	4		

年 度	7	作成年月	令和 年 月
地 名	御所市戸毛地内		
公園名	戸毛児童遊園①		
工事名	戸毛児童遊園①改修工事		
図面種別	撤去平面図		
縮 尺	(A1)S=1:125 (A3)S=1:250	設計	番 号
御所市 産業建設部 都市整備課			3/18

造成平面図

介護予防センター

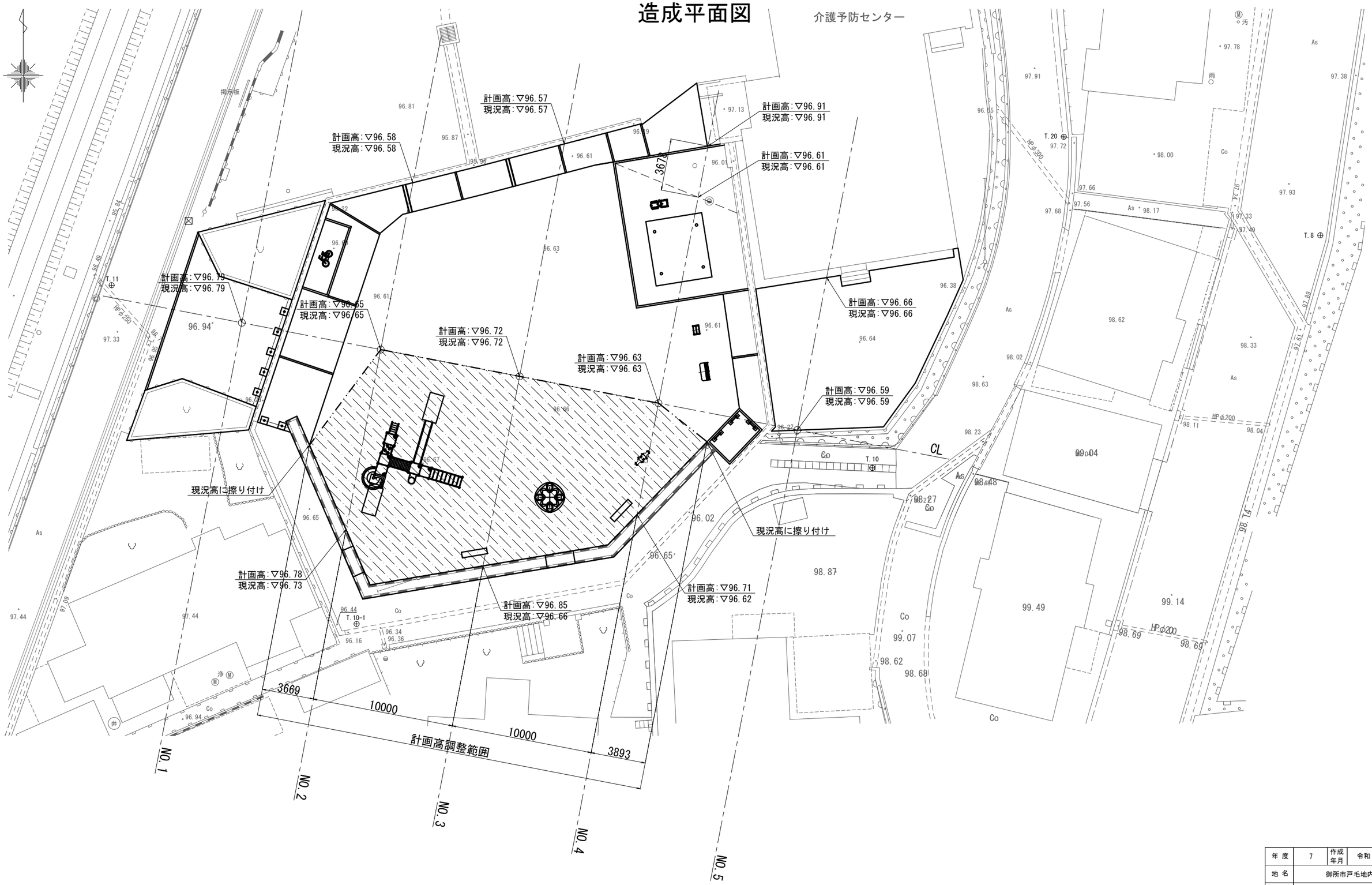

年 度	7	作成年月	令和 年 月
地 名	御所市戸毛地内		
公園名	戸毛児童遊園①		
工事名	戸毛児童遊園①改修工事		
図面種別	造成平面図		
縮 尺	(A1) S=1:125 (A3) S=1:250	設計	番 号
御所市 産業建設部 都市整備課			4 / 18

造成断面図

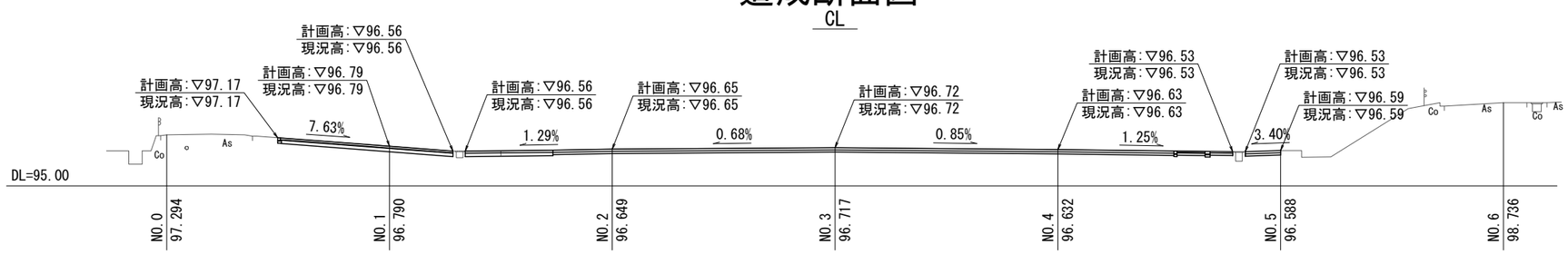

NO.5

GH=96.588
FH=96.588

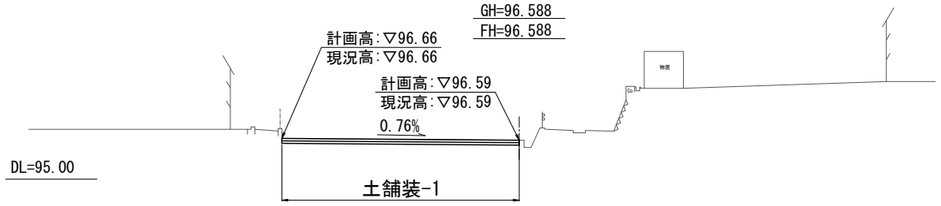

NO.4

GH=96.632
FH=96.632

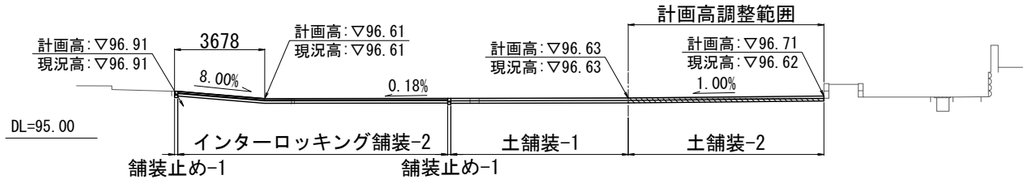

NO.4

掘削		1.23 m2

NO.3

GH=96.717
FH=96.717

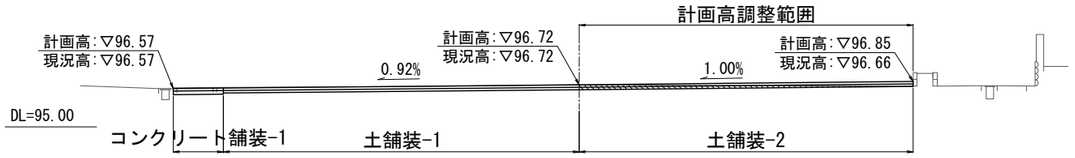

NO.3

掘削		1.43 m2

NO.2

GH=96.649
FH=96.649

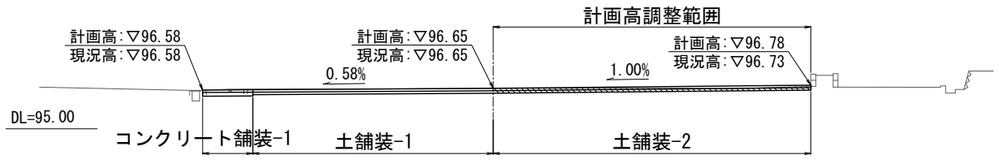

NO.2

掘削		1.90 m2

NO.1

GH=96.790
FH=96.790

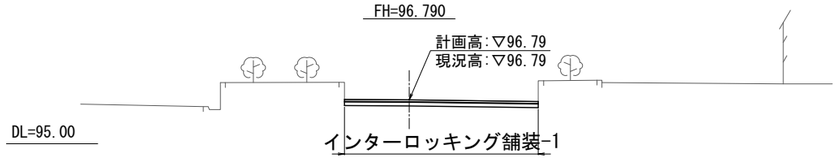

年度	7	作成年月	令和 年 月	
地名	御所市戸毛地内			
公園名	戸毛児童遊園①			
工事名	戸毛児童遊園①改修工事			
図面種別	造成断面図			
縮尺	(A1)S=1:125 (A3)S=1:250	設計		番号
御所市 産業建設部 都市整備課				5/18

舗装平面図

介護予防センター

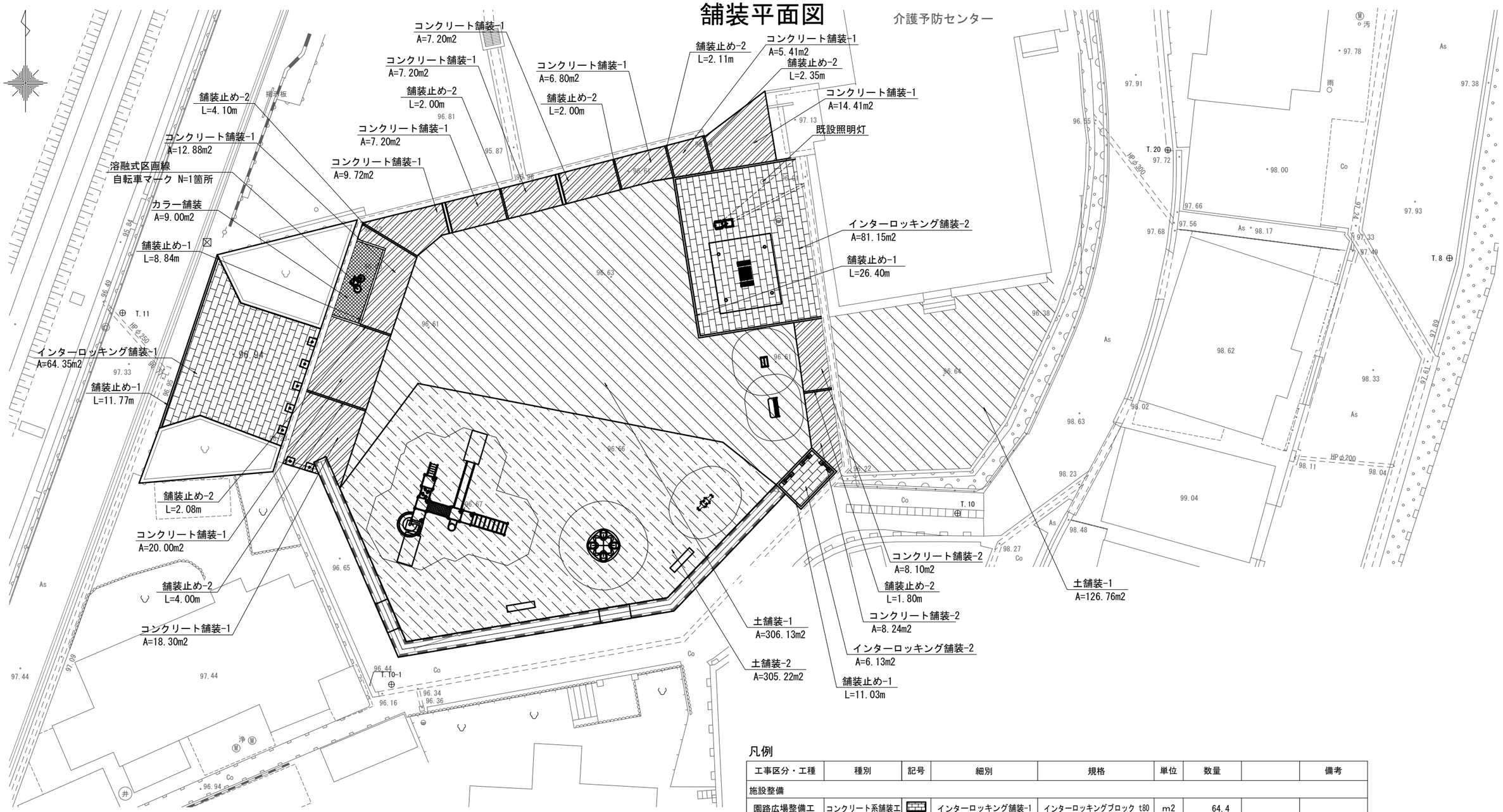

凡例

工事区分・工種	種別	記号	細別	規格	単位	数量		備考
施設整備								
園路広場整備工	コンクリート系舗装工		インターロッキング舗装-1	インターロッキングブロック t80	m2	64.4		
			インターロッキング舗装-2	インターロッキングブロック t60	m2	87.3		
			コンクリート舗装-1	t100	m2	109.1		
			コンクリート舗装-2	t70	m2	16.3		
			カラー舗装	コンクリート舗装 t100 アクリル樹脂エマルジョン系 青色	m2	9.0		
	土系舗装工		土舗装-1	t100	m2	432.9		
			土舗装-2	t100	m2	305.2		計画高調整範囲
	園路縁石工		舗装止め-1	地先境界ﾌﾞﾛｯｸ 120x120x600	m	58.0		
			舗装止め-2	ｲﾝﾀｰﾛｯｷﾝｸﾞﾌﾞﾛｯｸ t80 100x200	m	20.4		
	区画線工		溶融式区画線	自転車マーク	箇所	1		

年 度	7	作成年月	令和 年 月
地 名	御所市戸毛地内		
公園名	戸毛児童遊園①		
工事名	戸毛児童遊園①改修工事		
図面種別	舗装平面図		
縮 尺	(A1)S=1:125 (A3)S=1:250	設計	番 号
御所市 産業建設部 都市整備課			6/18

施設・割付平面図

介護予防センター

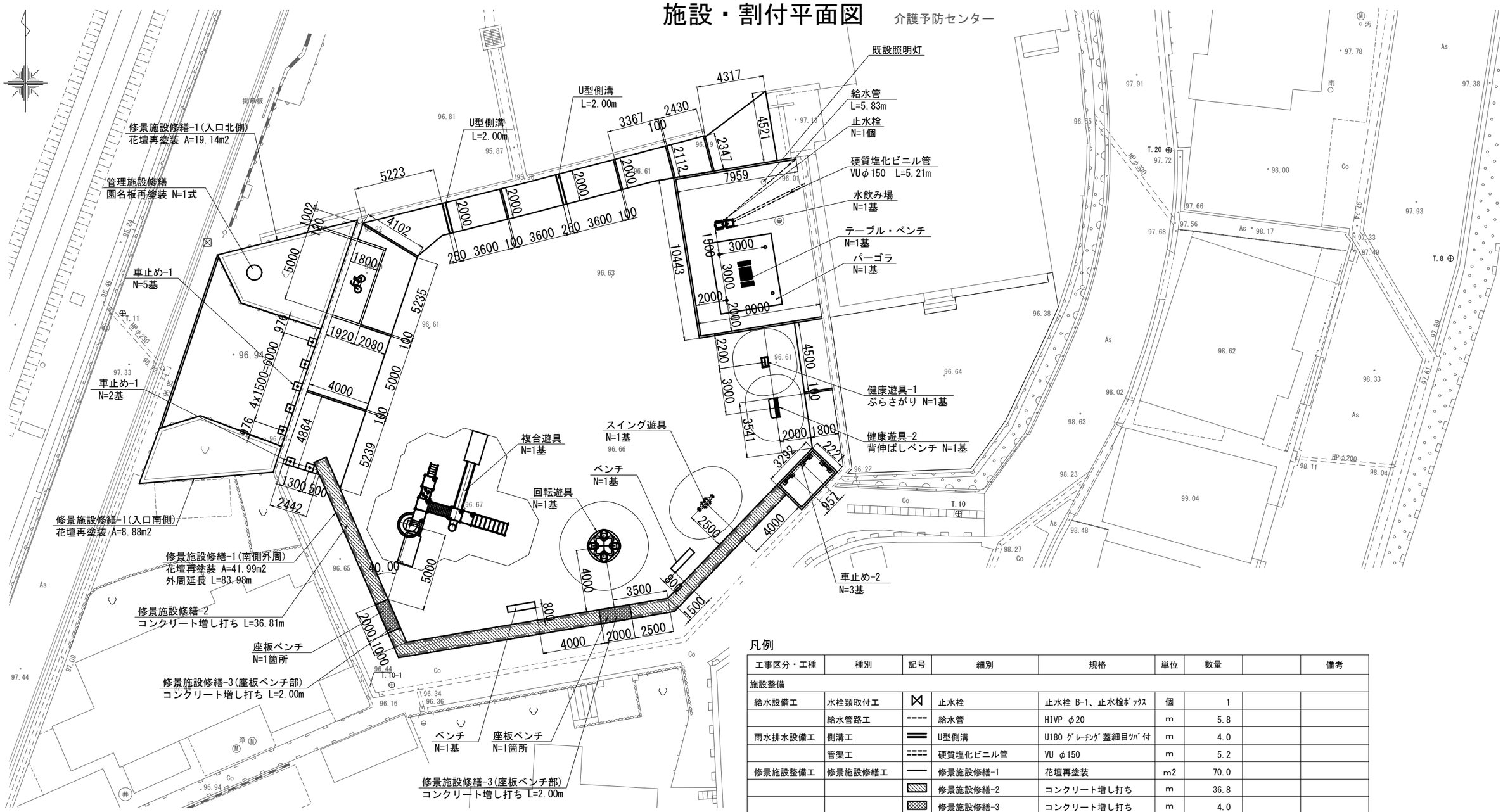

基準点	座標リスト	
点 名	X 座 標	Y 座 標
T.8	798.611	1165.154
T.10	782.184	1133.477
T.10-1	771.160	1097.015
T.11	795.088	1079.695
T.20	805.578	1147.017

凡例

工事区分・工種	種別	記号	細別	規格	単位	数量		備考
施設整備								
給水設備工	水栓類取付工		止水栓	止水栓 B-1、止水栓ﾎﾞｯｸｽ	個	1		
	給水管路工		給水管	HIVP φ20	m	5.8		
雨水排水設備工	側溝工		U型側溝	U180 ｸﾞﾚｰﾁﾝｸﾞ蓋細目ﾂﾊﾞ付	m	4.0		
	管渠工		硬質塩化ビニル管	VU φ150	m	5.2		
修景施設整備工	修景施設修繕工		修景施設修繕-1	花壇再塗装	m2	70.0		
			修景施設修繕-2	コンクリート増し打ち	m	36.8		
			修景施設修繕-3	コンクリート増し打ち	m	4.0		
遊戯施設整備工	遊具組立設置工		複合遊具	W6862xD5767	基	1		
			回転遊具	W2130xD2130xH768	基	1		
			スイング遊具	W1370xD545xH870	基	1		
			健康遊具-1	ぶらさがり	基	1		
			健康遊具-2	背伸ばしベンチ	基	1		
ｻｰﾋﾞｽ施設整備工	水飲み場工		水飲み場	ｺﾝｸﾘｰﾄ W800xD350xH770	基	1		
	ﾍﾞﾝﾁ・ﾃｰﾌﾞﾙ工		ベンチ	W1800xD567xH416(座面)	基	2		
			テーブルベンチ	W1684xD1515xH430(座面)	基	1		
			座板ベンチ	再生木材 W2000xD700	箇所	2		
管理施設整備工	車止め工		車止め-1	単柱 上下式	基	7		
			車止め-2	門型 固定式	基	3		
	管理施設修繕工		管理施設修繕	園名板再塗装	式	1		
建築施設組立設置工	パーゴラ工		パーゴラ	W3700xD2800xH2700	基	1		

年 度	7	作成年月	令和 年 月
地 名	御所市戸毛地内		
公園名	戸毛児童遊園①		
工事名	戸毛児童遊園①改修工事		
図面種別	施設・割付平面図		
縮 尺	(A1)S=1:125 (A3)S=1:250	設計	番 号
御所市 産業建設部 都市整備課			7/18

止水栓

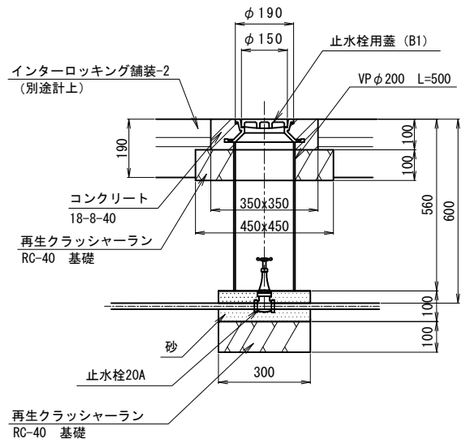

断面図

給水管

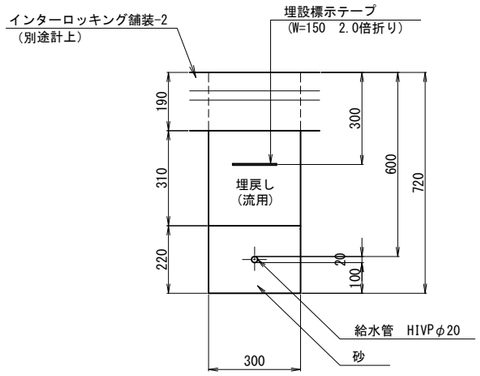

断面図

U型側溝

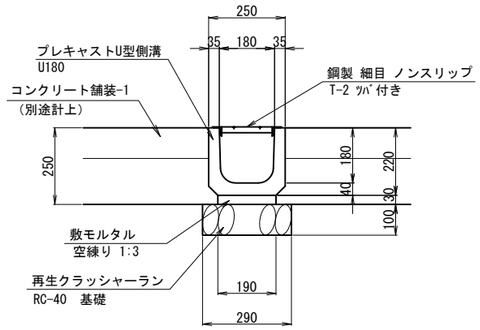

断面図

グレーチング蓋

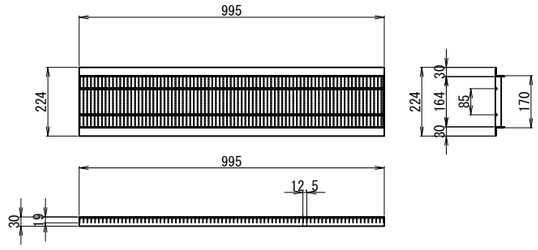

硬質塩化ビニル管

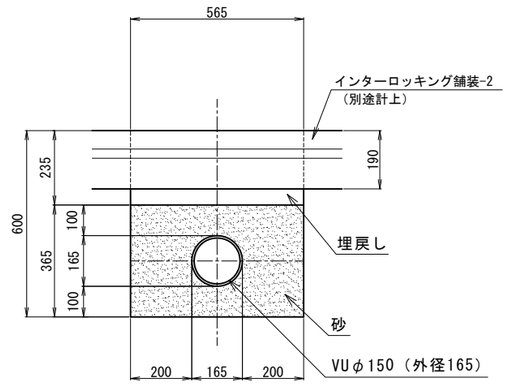

断面図

車止め-1

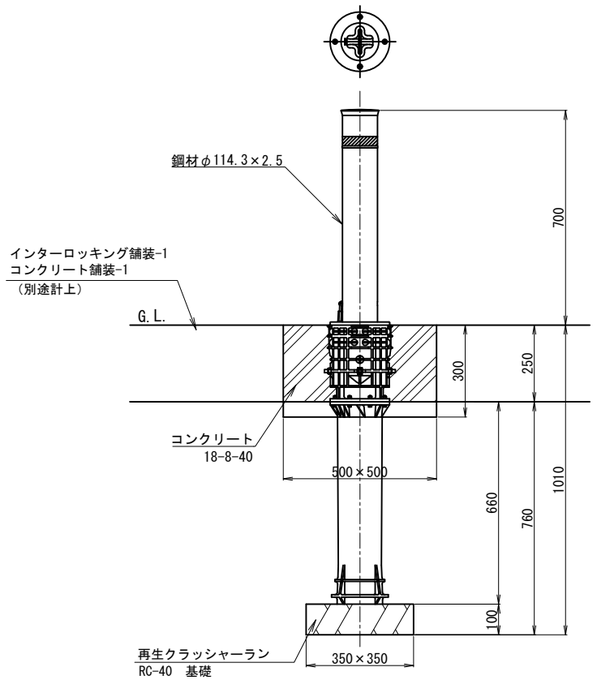

断面図

車止め-2

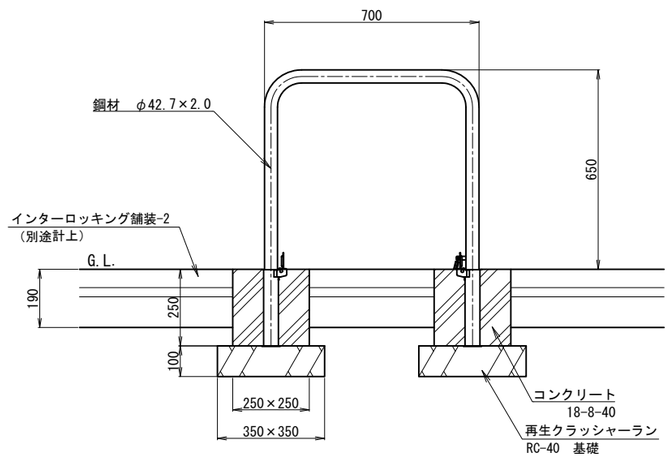

断面図

年 度	7	作成年月	令和　年　月
地 名	御所市元町地内		
公園名	戸毛児童遊園①		
工事名	戸毛児童遊園①改修工事		
図面種別	詳細図－１		
縮 尺	(A1)S=1:10 (A3)S=1:20	設計	番 号
御所市 産業建設部 都市整備課			8/18

インターロッキング舗装-1

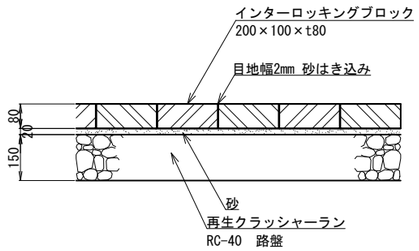

註）インターロッキングブロックは、３色使いとする。

断面図

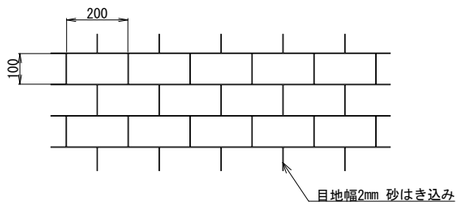

平面図

コンクリート舗装-1

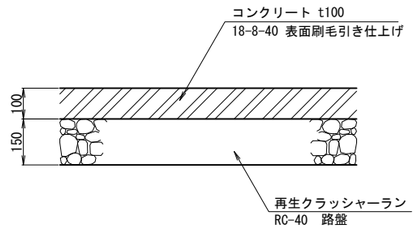

断面図

コンクリート舗装-2

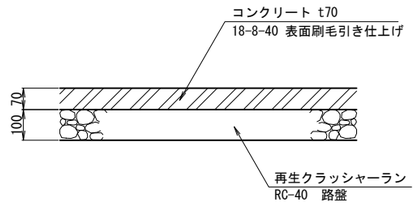

断面図

土舗装

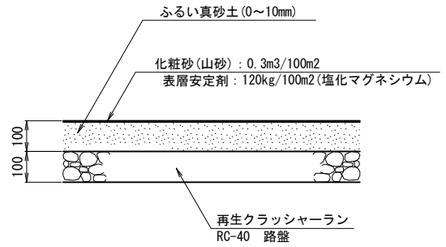

断面図

舗装止め-1

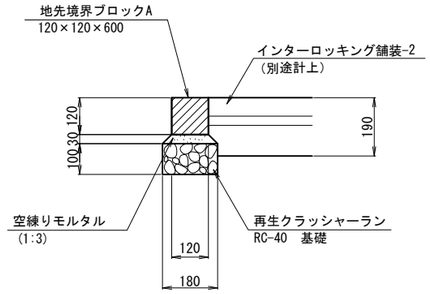

断面図

舗装止め-2

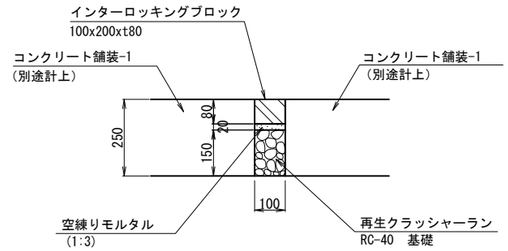

断面図

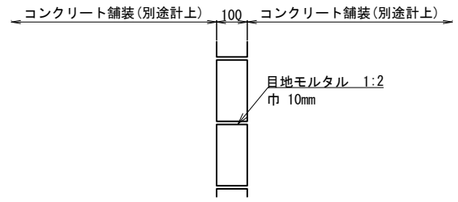

平面図

インターロッキング舗装-2

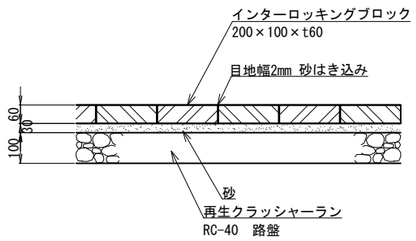

註）インターロッキングブロックは、３色使いとする。

断面図

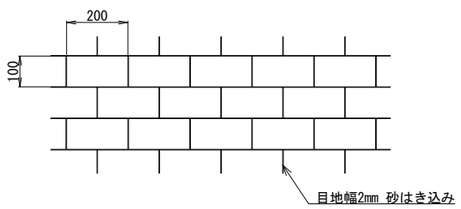

平面図

カラー舗装、溶融式区画線

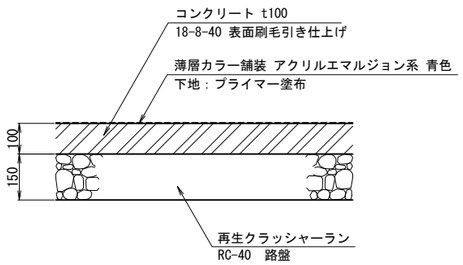

断面図

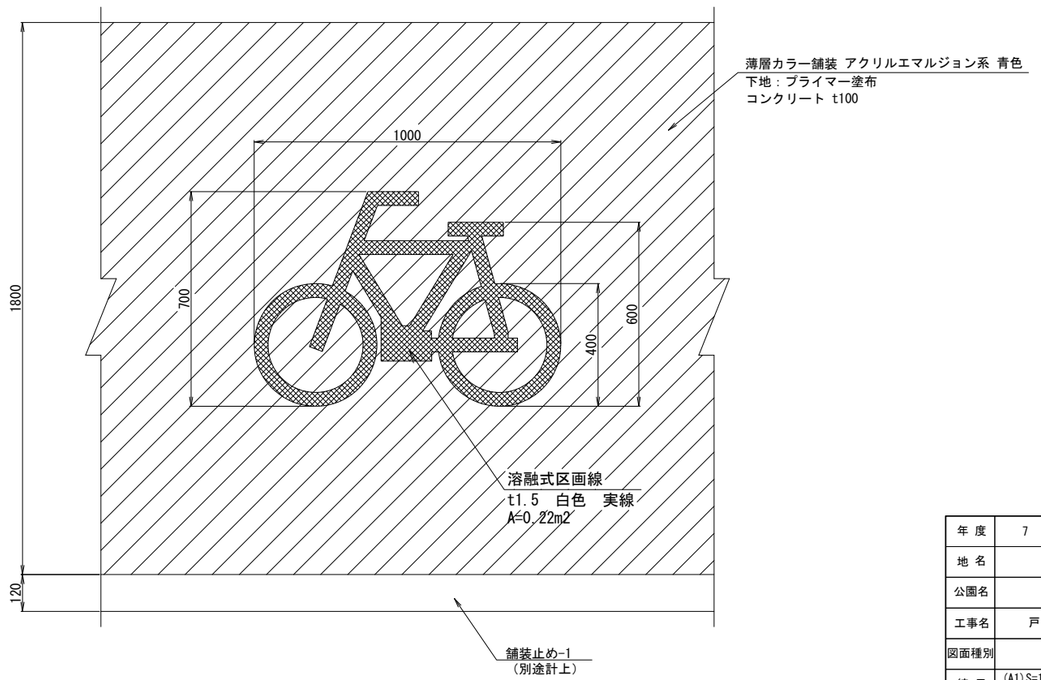

年 度	7	作成年月	令和 年 月
地 名	御所市元町地内		
公園名	戸毛児童遊園①		
工事名	戸毛児童遊園①改修工事		
図面種別	詳細図－２		
縮 尺	(A1)S=1:10 (A3)S=1:20	設計	番 号
御所市 産業建設部 都市整備課			9/18

複合遊具

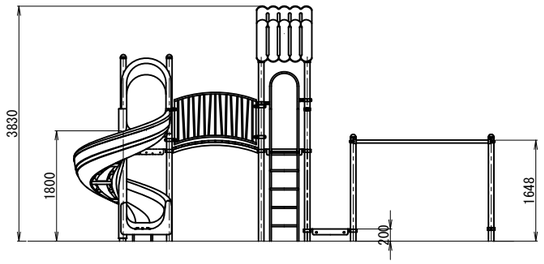

C視立面図　S=1:50(A1),1:100(A3)

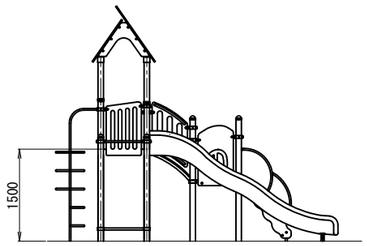

D視立面図　1:50(A1),1:100(A3)

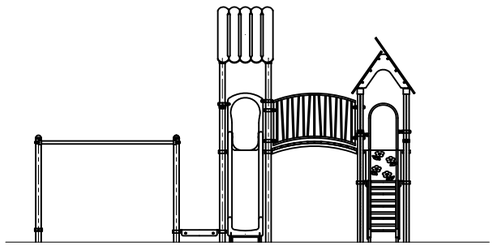

A視立面図　S=1:50(A1),1:100(A3)

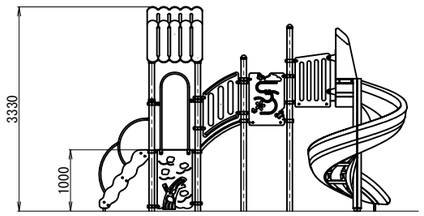

B視立面図　S=1:50(A1),1:100(A3)

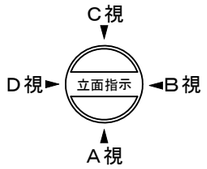

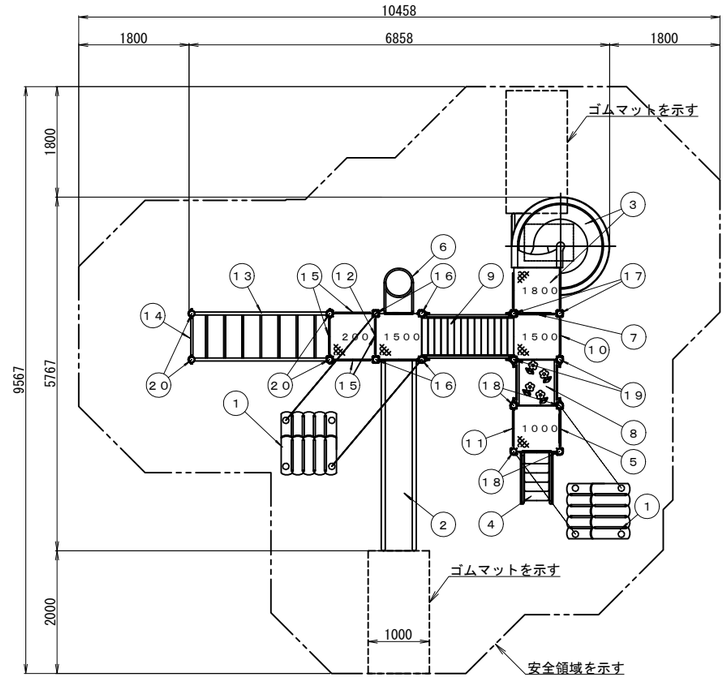

平面図　S=1:50(A1),1:100(A3)

No	名　称	仕　様	数量
1	ブラウニールーフ	ポリエチレン板　19ｔ	2
2	スライダー W1500	ポリエチレン回転成型品／ポリエチレン板　19ｔ	1
3	らせんスライダー 1800	ポリエチレン回転成型品／ポリエチレン板　19ｔ PL-6／縞鋼板　2.3ｔ	1
4	階段 1000	ポリエチレン板　19ｔ／25ｔ／スチール	1
5	ウォールクライマー 1000	ポリエチレン板　19ｔ／φ27.2X2.8	1
6	リングクライマー 1500	φ27.2X2.8	1
7	ステップパネル 300	ポリエチレン板　19ｔ／φ27.2X2.8	1
8	ブリッジ	ポリエチレン板　19ｔ／φ42.7x3.5	1
9	アーチブリッジ	合成木材　30ｔ／スチール	1
10	ちょうちょパネル	ポリエチレン板　19ｔ	1
11	窓パネル	ポリエチレン板　19ｔ	1
12	フェンスパネル	ポリエチレン板　19ｔ	1
13	スカイラダー	φ48.6x3.5／φ27.2x2.8	1
14	ＴＢステップバー	φ34x3.2	1
15	カバーパネルＡ	ポリエチレン板　19ｔ	4
16	3600 ポスト	アルミ押出材　φ89.1x3	4
17	3600 ポストＣ	アルミ押出材　φ89.1x3	2
18	3100 ポスト	アルミ押出材　φ89.1x3	4
19	3100 ポストＣ	アルミ押出材　φ89.1x3	2
20	2300 ポストＣ	アルミ押出材　φ89.1x3	4
―	四角デッキ	縞鋼板　２．３ｔ	4

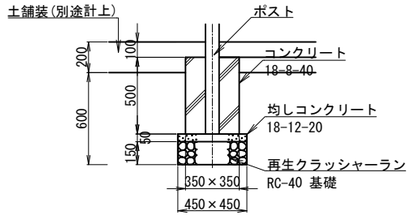

基礎標準断面詳細図 S=1:20(A1),1:40(A3)

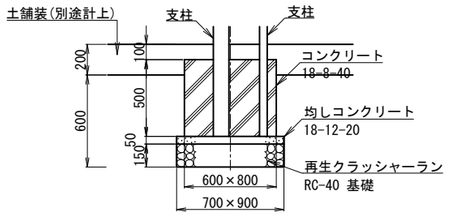

基礎Ｆ１断面詳細図 S=1:20(A1),1:40(A3)

（らせんスライダー用）

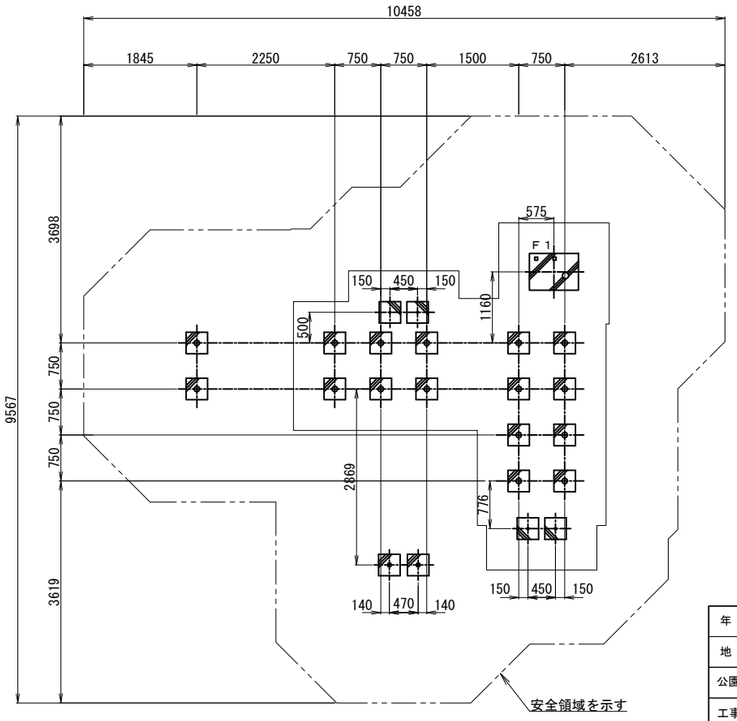

基礎伏図　S=1:50(A1),1:100(A3)

木材は、木粉入り再生プラスチック（ポリプロピレン系、色：サンディブラウン）とし、
「再生有機系建材認定基準」適合品とする。
鋼材は、電気亜鉛メッキ処理の上、ポリエステル樹脂粉体塗装仕上げとする。（ポストを除く）
ポストは、アルミ押出材としポリエステル樹脂粉体塗装仕上げとする。
プラスチックの部品は、ポリエチレン回転成型品およびポリエチレン板とする。
プラスチックの部品の外形寸法は、設計値と異なる場合があります。

本製品は、遊具の安全に関する規準ＪＰＦＡ－ＳＰ－Ｓ：２０２４適合製品とする。
本製品は、（一社）日本公園施設業協会賠償責任保険加入製品とする。
本製品は、ＩＳＯ９００１認証取得企業製品とする。
本製品は、（株）中村製作所製品同等品以上とする。
本遊具の対象年齢は、６～１２才とする。
安全領域内には、障害物等がないものとし、落下高さに見合った
衝撃吸収性能を有する素材を敷設すること。

年　度	7	作成年月	令和　年　月
地　名	御所市元町地内		
公園名	戸毛児童遊園①		
工事名	戸毛児童遊園①改修工事		
図面種別	詳細図－３		
縮　尺	(A1)S=図示 (A3)S=図示	設計	番号
御所市　産業建設部　都市整備課			10/18

健康遊具-1

※ 改良の為、予告なく変更する場合が有ります。
○ 鉄部は電気亜鉛メッキ処理とし、ウレタン樹脂塗装仕上げとする。(根カセを除く)
○ 設置する上で、安全領域を確保する事とする。
○ 本製品は大人用とする。
○ ISO 9001:2015認証取得企業の製品とする。
○ (一社)日本公園施設業協会 SPLマーク表示認定企業の製品とする。
○ (一社)日本公園施設業協会 団体賠償責任保険に加入した製品とする。
○ 内田工業(株)製品または同等以上とする。

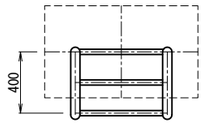

平面図 S=1:20(A1),1:40(A3)

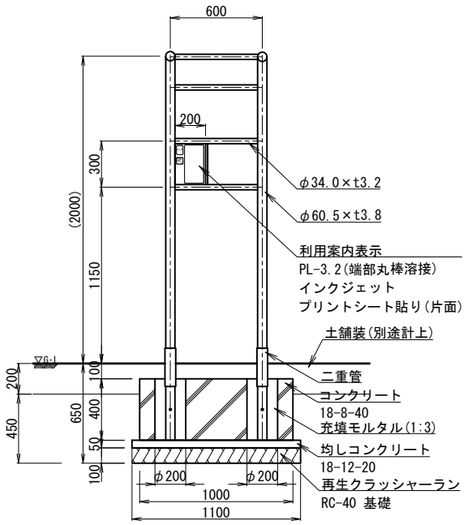

断面図 S=1:20(A1),1:40(A3)

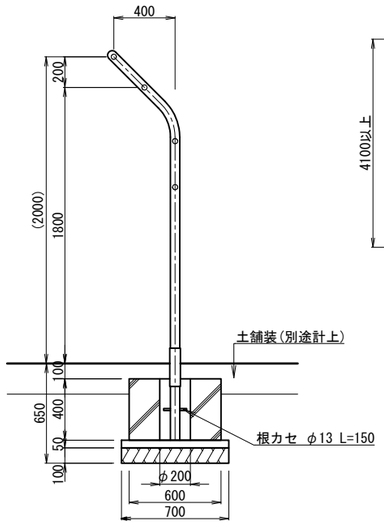

側断面図 S=1:20(A1),1:40(A3)

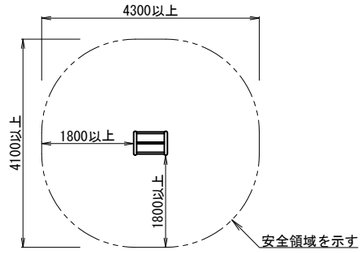

安全領域 S=1:60(A1),1:120(A3)

健康遊具-2

※ 改良の為、予告なく変更する場合が有ります。
○ 鉄部は電気亜鉛メッキ処理とし、ウレタン樹脂塗装仕上げとする。(根カセを除く)
○ 座板(オレンジウッドE)はプラスチック(廃プラスチック含む)+廃木粉配合の人工木材とする。
○ 設置する上で、安全領域を確保する事とする。
○ 本製品は大人用とする。
○ ISO 9001:2015認証取得企業の製品とする。
○ (一社)日本公園施設業協会 SPLマーク表示認定企業の製品とする。
○ (一社)日本公園施設業協会 団体賠償責任保険に加入した製品とする。
○ 内田工業(株)製品または同等以上とする。

[座部断面図(2層構造)]
内層 ＊内層：プラスチック(廃プラスチック含む)再生品
外層 ＊外層：バージン樹脂(耐候劣化防止のため)

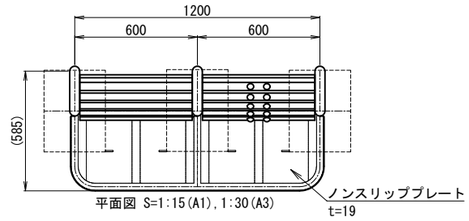

平面図 S=1:15(A1),1:30(A3)

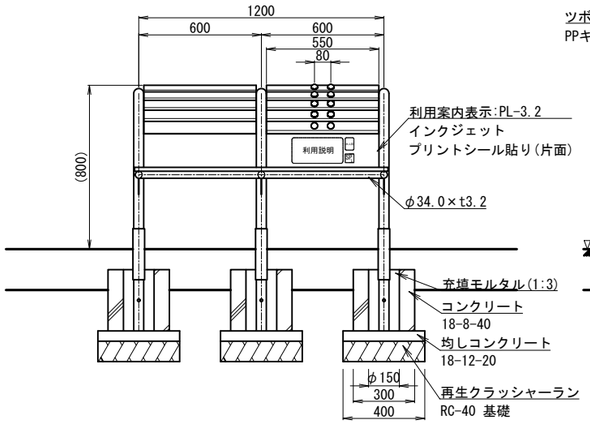

断面図 S=1:15(A1),1:30(A3)

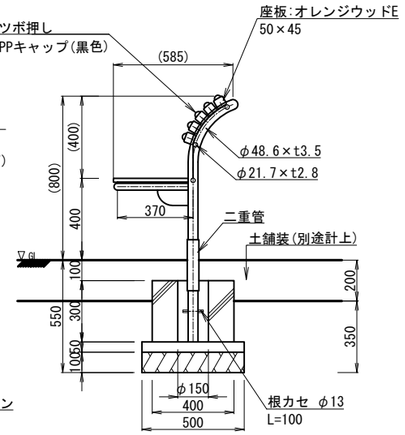

側断面図 S=1:15(A1),1:30(A3)

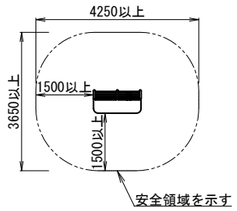

安全領域 S=1:80(A1),1:160(A3)

回転遊具

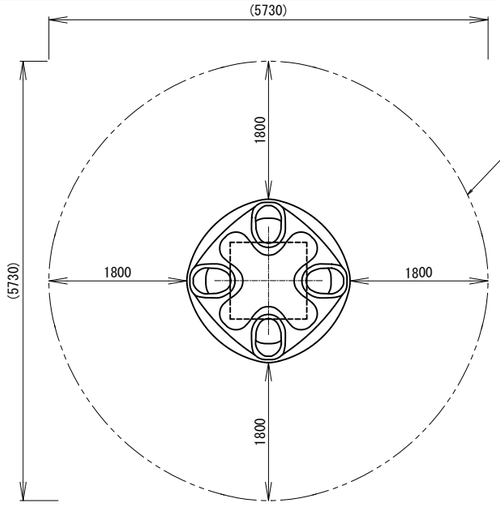

平面図 S=1:40(A1),1:80(A3)

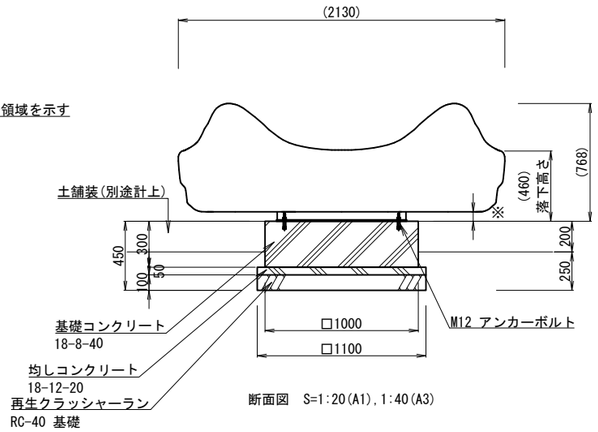

断面図 S=1:20(A1),1:40(A3)

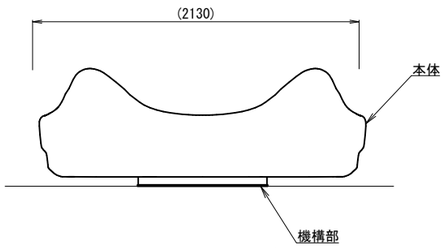

立面図 S=1:20(A1),1:40(A3)
※下部クリアランスは55~60mm

本体 ：ポリエチレン成形品（リモン）
機構部 ：φ73.0／φ60.3亜鉛メッキ鋼管
t4.8／t9.5鋼板 ポリエステル粉体塗装、ベアリング
質量 ：227kg

※各種部材はASTM（米国材料試験協会）規格に準ずるもので、
インチサイズを 1″=25.4mmでミリメートルに換算して表記しています。

設置上の注意
・本製品の専有スペースとしての安全領域を確保すること。
・本製品はおおむね3才～12才を対象にデザインされています。
・本製品はJPFA-SP-S:2024に準拠した製品です。
・本製品は（一社）日本公園施設業協会の団体加入する
公園施設団体賠償責任保険制度を適用します。

スイング遊具

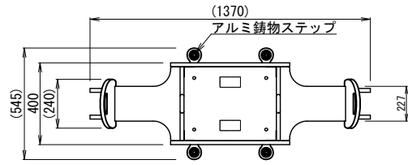

平面図 S=1:15(A1),1:30(A4)

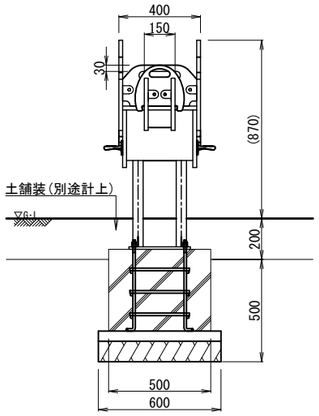

側断面図 S=1:15(A1),1:30(A3)

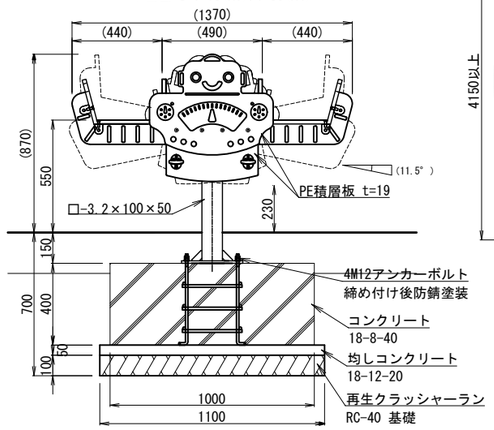

断面図 S=1:15(A1),1:30(A4)

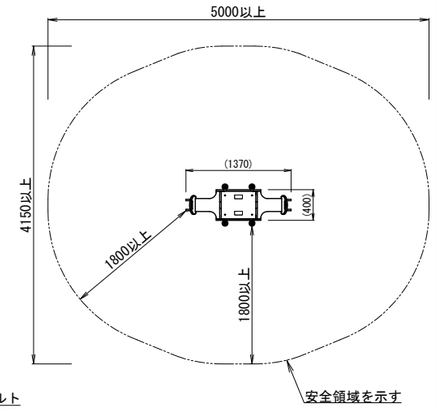

安全領域図 S=1:40(A1),1:80(A3)

○ カラーは、メーカー指定色とする。
○ 高密度ポリエチレン板の寸法は、内外寸法とする。
○ 支柱部は溶融亜鉛メッキとし、その他の鋼材は電気亜鉛メッキとする。
○ 設置する上で、安全領域を確保する事とする。
○ 遊具の対象年齢は、3~6才とする。
○ ISO 9001:2015認証取得企業の製品とする。
○ 遊具の安全に関する規準JPFA-SP-S:2024に適合した製品とする。
○ (一社)日本公園施設業協会 SPマーク表示認定企業の製品とする。
○ (一社)日本公園施設業協会 団体賠償責任保険に加入した製品とする。
○ 内田工業(株)製品または同等以上とする。

年 度	7	作成年月	令和 年 月	
地 名	御所市戸毛地内			
公園名	戸毛児童遊園①			
工事名	戸毛児童遊園①改修工事			
図面種別	詳細図－４			
縮 尺	(A1)S=図示 (A3)S=図示	設計		番 号
御所市 産業建設部 都市整備課				11/18

水飲み場

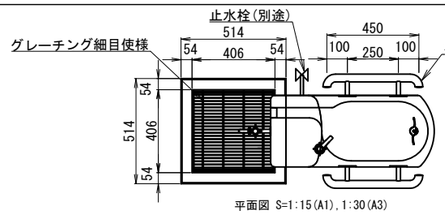

平面図 S=1:15(A1),1:30(A3)

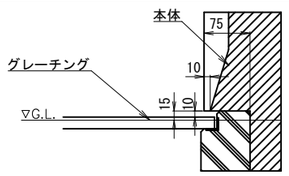

グレーチング部詳細　S=1:5(A1),1:10(A3)

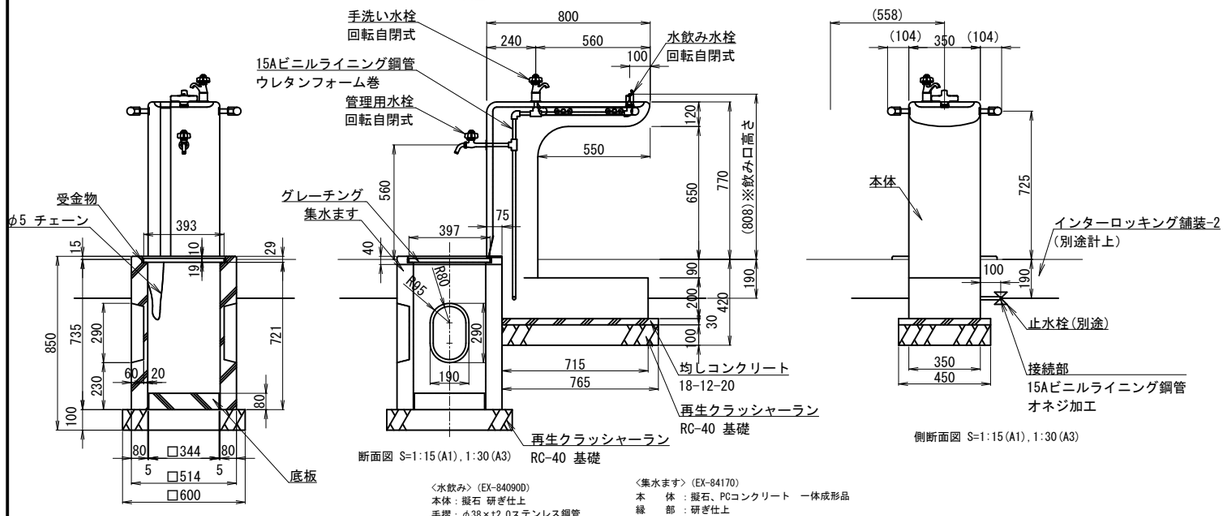

側断面図 S=1:15(A1),1:30(A3)

断面図 S=1:15(A1),1:30(A3)

側断面図 S=1:15(A1),1:30(A3)

〈水飲み〉(EX-84090D)
本体：擬石 研ぎ仕上
手摺：φ38×t2.0ステンレス鋼管
水栓：水飲み（回転自閉式）
上部手洗い（回転自閉式）
下部管理用（回転自閉式）
質量：360kg

〈集水ます〉(EX-84170)
本　　体：擬石、PCコンクリート　一体成形品
縁　　部：研ぎ仕上
胴　　部：打放し
ｸﾞﾚｰﾁﾝｸﾞ：細目仕様 鉄製 溶融亜鉛メッキ
受 金 物：t2.3 鋼板
底　　板：PCコンクリート打放し
質　　量：250kg

※ISO9001 / ISO14001認証取得企業の製品とする。
※（一社）日本公園施設業協会　SPL表示認定企業製品とする。
※（一社）日本公園施設業協会団体賠償責任保険に加入した製品とする。

ベンチ

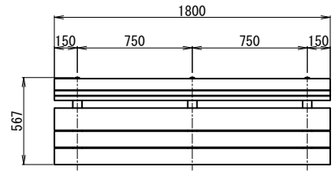

平面図 S=1:20(A1),1:40(A3)

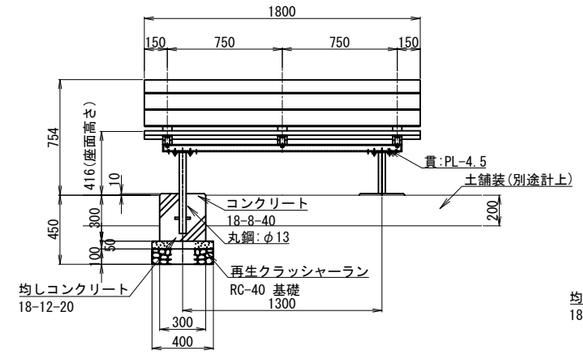

断面図 S=1:20(A1),1:40(A3)

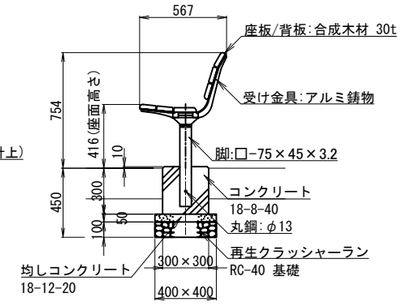

側断面図 S=1:20(A1),1:40(A3)

木材は、木粉入り再生プラスチック(ポリプロピレン系・色:サンディーブラウン)とし、「再生有機系建材認定基準」適合品とする。
鋼材は、電気亜鉛メッキ処理の上、ポリエステル樹脂粉体塗装(ダークグレー)仕上げとする。
アルミ合金鋳物は、AC3Aとし、ウレタン樹脂塗料塗装(ダークグレー)仕上げとする。
本製品は、(一社)日本公園施設業協会賠償責任保険加入製品とする。
本製品は、ISO9001認証取得企業製品とする。
本製品は、(株)中村製作所製品同等品以上とする。

テーブルベンチ

本　　体：擬石　PCコンクリート　一体成型品
上部研ぎ仕上
ｸﾞﾚｰﾁﾝｸﾞ：細目仕様 鉄製 溶融亜鉛メッキ
チェーン付
受 金 物：t2.3 鋼板
底　　板：PCコンクリート　打放し
質　　量：288kg。

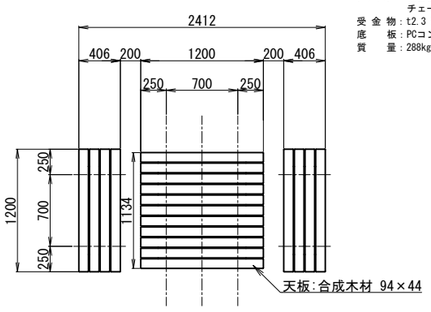

平面図　S=1:30(A1),1:60(A3)

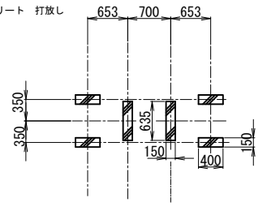

基礎伏図　S=1:50(A1),1:100(A3)

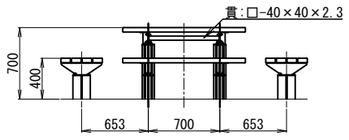

正面図　S=1:30(A1),1:60(A3)

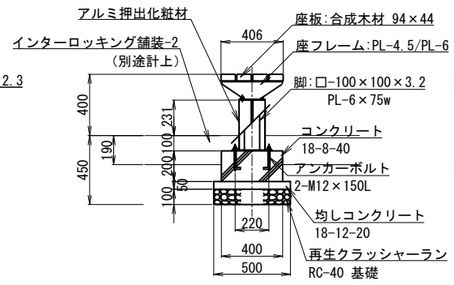

ベンチ側面図 S=1:20(A1),1:40(A3)

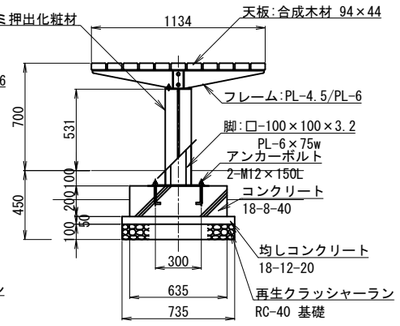

テーブル側面図 S=1:20(A1),1:40(A3)

合成木材は、木粉入り再生プラスチック(ポリプロピレン系、色：サンディーブラウン)とし、
「再生有機系建材認定基準」適合品とする。
座フレームは、電気亜鉛メッキ処理の上、ポリエステル樹脂粉体塗装(ダークグレー)仕上げとする。
脚は、溶融亜鉛メッキ処理とする。
アルミ押出化粧材は、アルマイト（シャンパンシルバー）仕上げとする。
本製品は、（一社）日本公園施設業協会賠償責任保険加入製品とする。
本製品は、ISO9001認証取得企業製品とする。
本製品は、（株）中村製作所製品同等品以上とする。

座板ベンチ

平 面 図

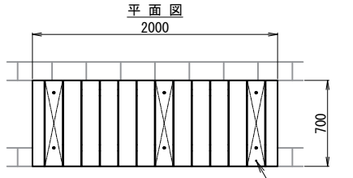

S=1:25(A1),1:50(A3)

取 付 詳 細 図

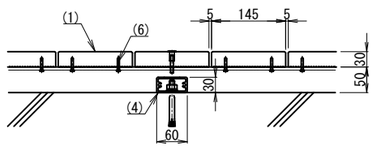

S=1:6(A1),1:12(A3)

側 面 図

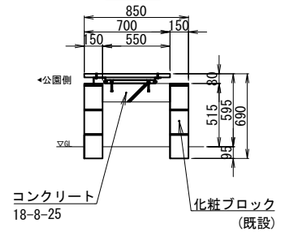

S=1:25(A1),50(A3)

基 礎 伏 図

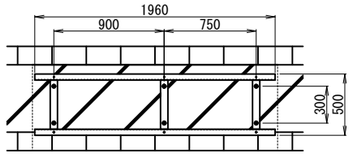

S=1:25(A1),1:50(A3)

A － A

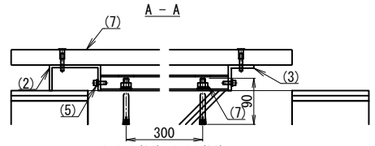

S=1:6(A1),1:12(A3)

B － B

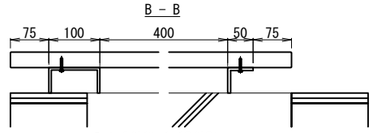

S=1:6(A1),1:12(A3)

立 面 図

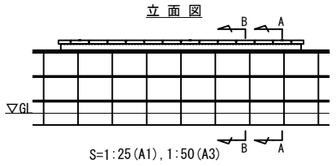

S=1:25(A1),1:50(A3)

部番	名称	形状	材質	表面処理
(1)	座板	145/97.5×30(無垢材)	再生木材	サンディング仕上げ(ダークカラー)
(2)	フレーム	[100×50×5.0t	A6063S-T5	JIS H 8602 陽極酸化塗装複合被膜(MB色)
(3)		L50×50×6.0t	A6005CS-T5	
(4)	つなぎ材	□60×30		
(5)	六角穴付ボルト	M6×20 B,W,SW	SUS	GB
(6)	木ビス	φ4.1×25 B		
(7)	フラットナットボルト	M6用		
(7)	金属拡張アンカーボルト	M10×90		生地

※ 製品は、メーカーの指定する損害賠償責任保険に加入しているものとする。
※ 改良の為、一部仕様変更する場合が有ります。

年 度	7	作成年月	令和　年　月	
地 名	御所市戸毛地内			
公園名	戸毛児童遊園①			
工事名	戸毛児童遊園①改修工事			
図面種別	詳細図－５			
縮 尺	(A1)S=図示 (A3)S=図示	設計		番 号
御所市 産業建設部 都市整備課				12/18

パーゴラ

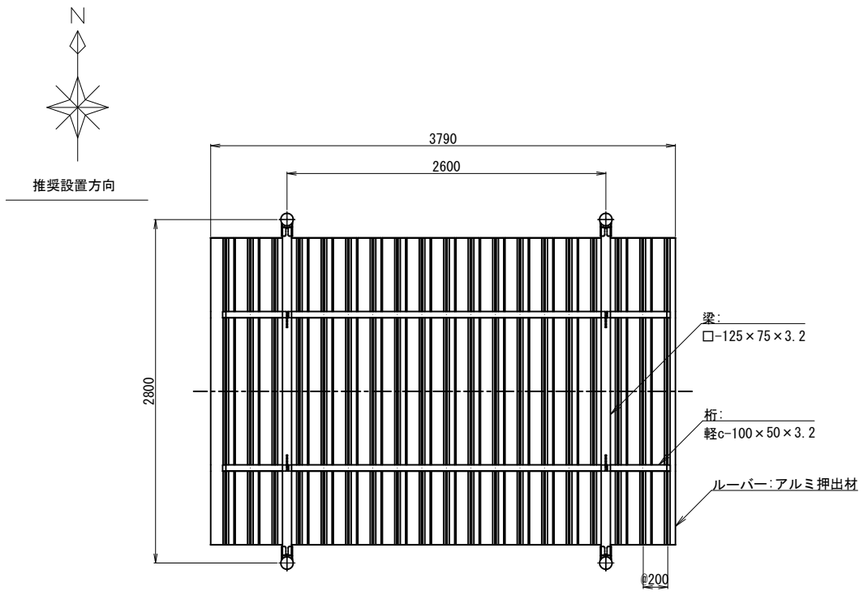

平面図　S=1:25(A1),1:50(A3)

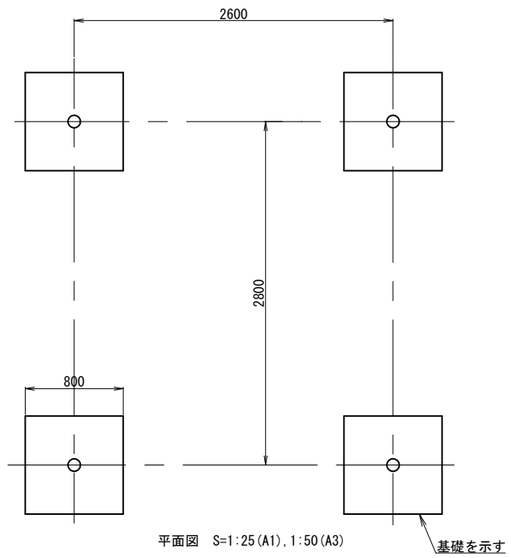

平面図　S=1:25(A1),1:50(A3)

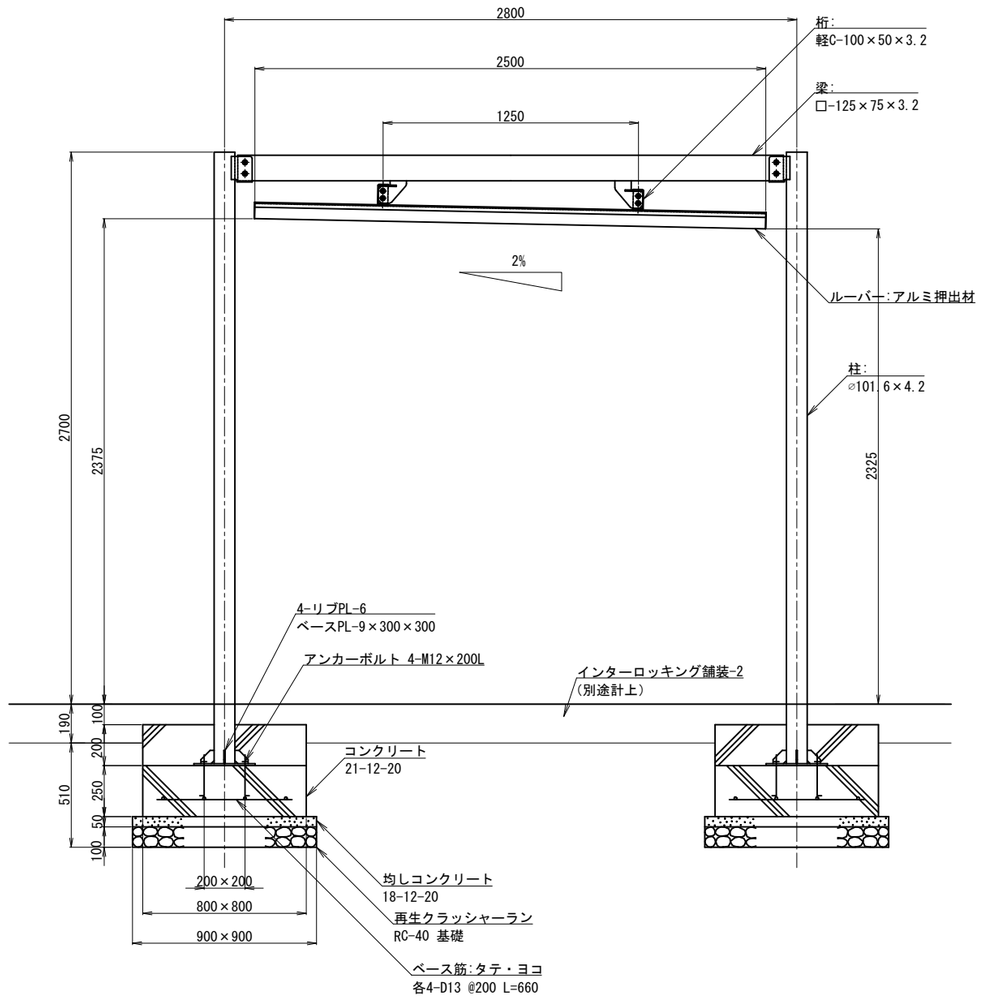

断面図　S=1:15(A1),1:30(A3)

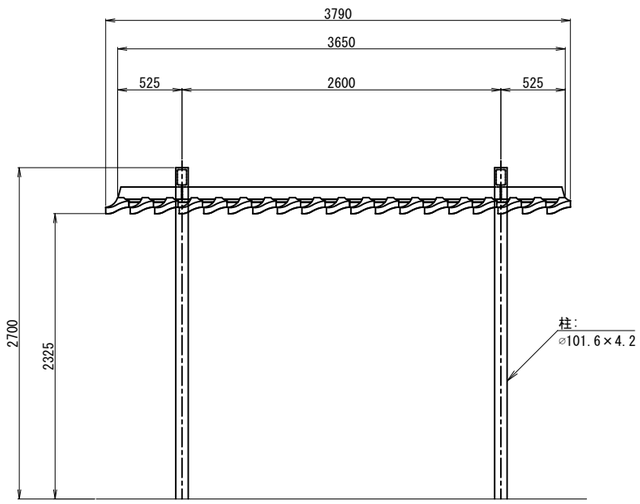

立面図　S=1:25(A1)1:50(A3)

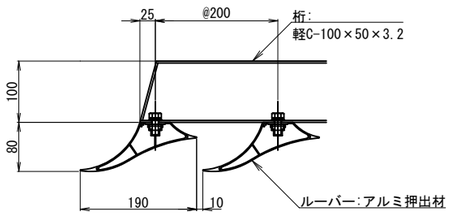

桟木断面図　S=1:5(A1),1:10(A3)

鋼材は、電気亜鉛メッキ処理の上、ポリエステル樹脂粉体塗装（チャコールグレー）仕上げとする。
アルミ押出材は、アルマイト（アーバングレー）仕上げとする。
本製品は、(一社)日本公園施設業協会賠償責任保険加入製品とする。
本製品は、ISO9001認証取得企業製品とする。
本製品は、(株)中村製作所製品同等品以上とする。

年 度	7	作成年月	令和　年　月
地 名	御所市戸毛地内		
公園名	戸毛児童遊園①		
工事名	戸毛児童遊園①改修工事		
図面種別	詳細図－６		
縮 尺	(A1)S=図示 (A3)S=図示	設計	番 号
御所市 産業建設部 都市整備課			13/18

修景施設修繕-1　花壇再塗装

入口（北側・南側）

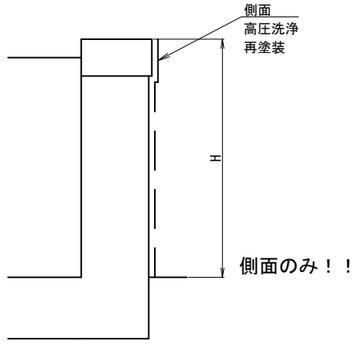

断面図 A1:1/10 A3:1/20

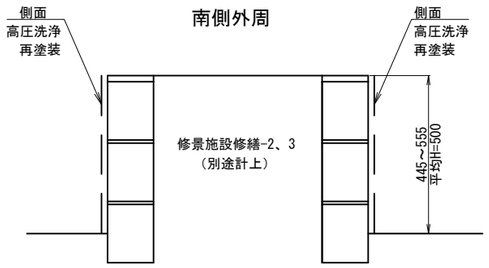

断面図 A1:1/10 A3:1/20

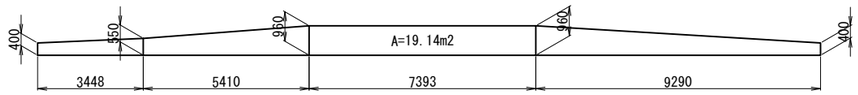

入口北側花壇展開図　A1:1/100 A3:1/200

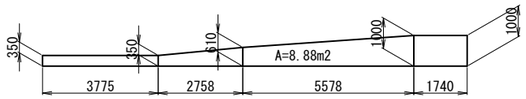

入口南側花壇展開図　A1:1/100 A3:1/200

※南側花壇については、上段断面により省略
外周：L=83.98m×h=0.50m=41.99m2

管理施設修繕　園名板再塗装

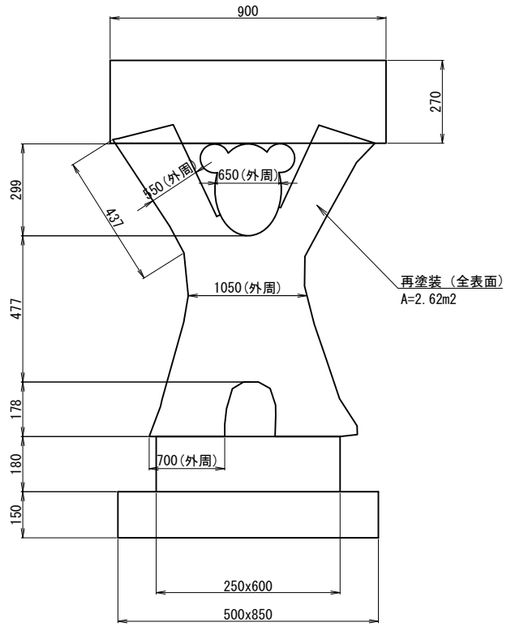

正面図 A1:1/10 A3:1/20

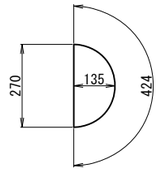

修景施設修繕-2　コンクリート増し打ち

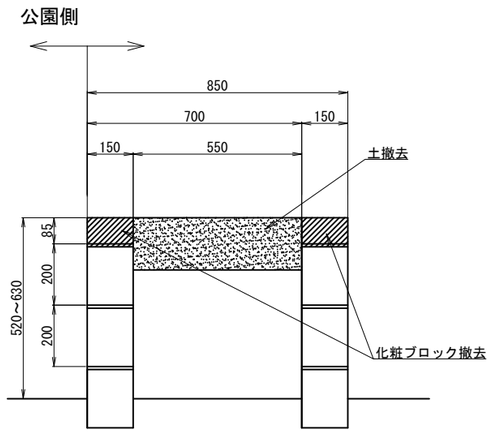

断面図 A1:1/10 A3:1/20

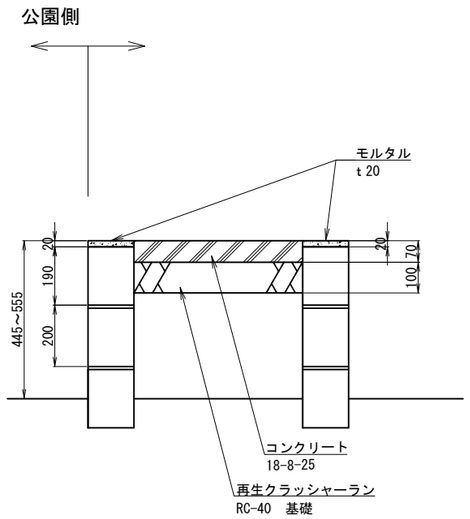

断面図 A1:1/10 A3:1/20

修景施設修繕-3　コンクリート増し打ち（座面ベンチタイプ）

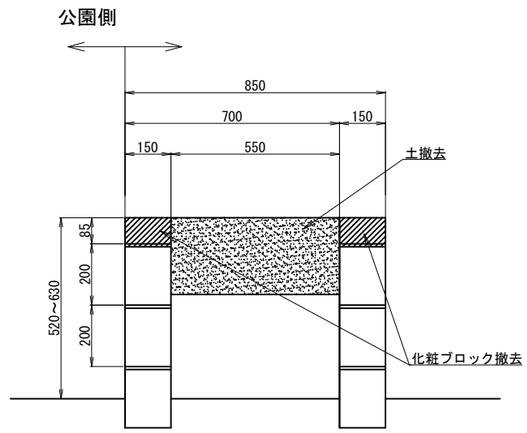

断面図 A1:1/10 A3:1/20

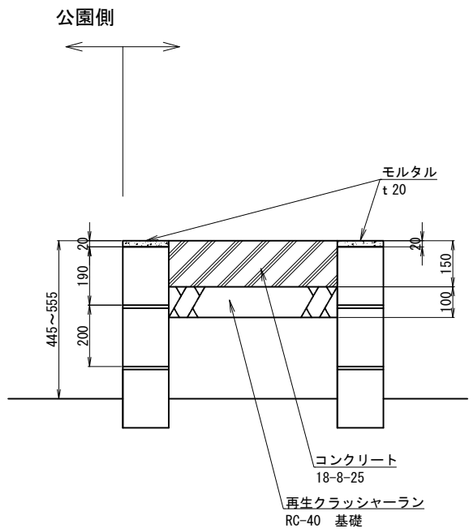

断面図 A1:1/10 A3:1/20

年度	7	作成年月	令和　年　月
地名	御所市戸毛地内		
公園名	戸毛児童遊園①		
工事名	戸毛児童遊園①改修工事		
図面種別	詳細図－7		
縮尺	(A1)S=図示 (A3)S=図示	設計	番号
御所市 産業建設部 都市整備課			14/18

コンクリート舗装撤去

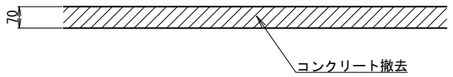

断面図

植桝撤去-1

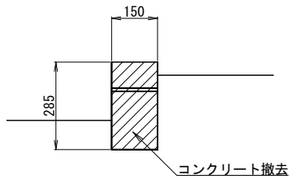

断面図

側溝撤去

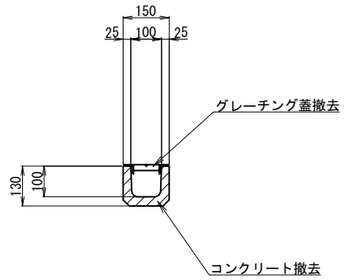

断面図

灰皿撤去

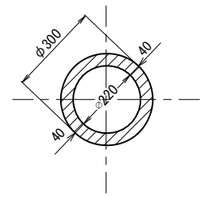

平面図

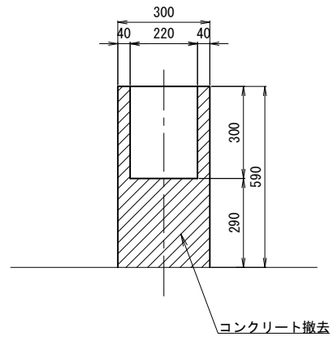

断面図

インターロッキング舗装撤去

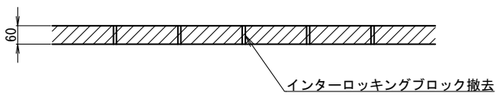

断面図

植桝撤去-2

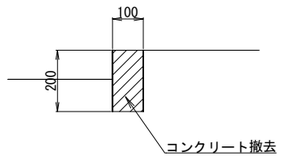

断面図

水飲み撤去

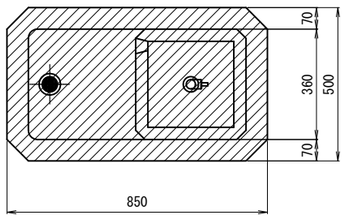

平面図

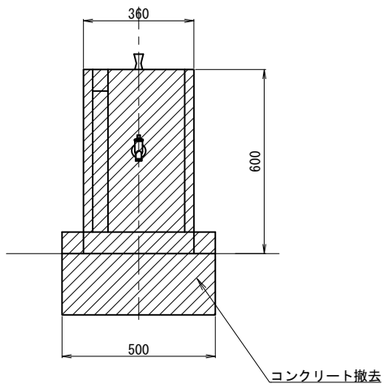

正面図

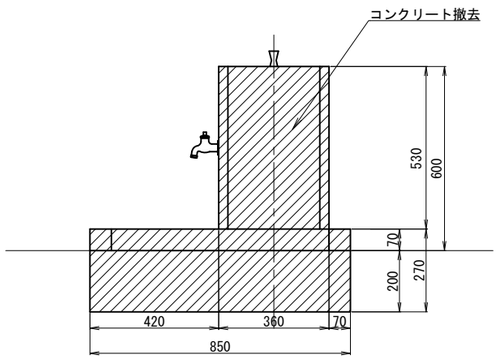

側面図

くずかご撤去

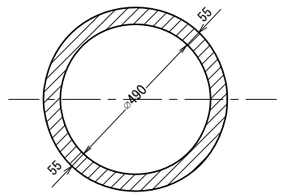

平面図

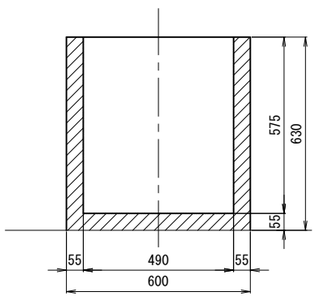

断面図

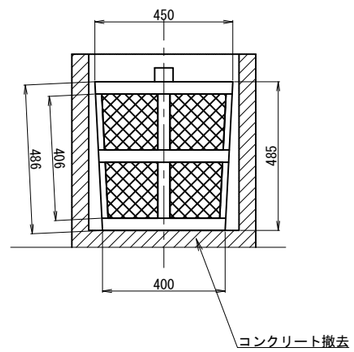

断面図

年 度	7	作成年月	令和 年 月
地 名	御所市戸毛地内		
公園名	戸毛児童遊園①		
工事名	戸毛児童遊園①改修工事		
図面種別	撤去構造図－１		
縮 尺	(A1)S=1:10 (A3)S=1:20	設計	番 号
御所市 産業建設部 都市整備課			15/18

複合遊具撤去

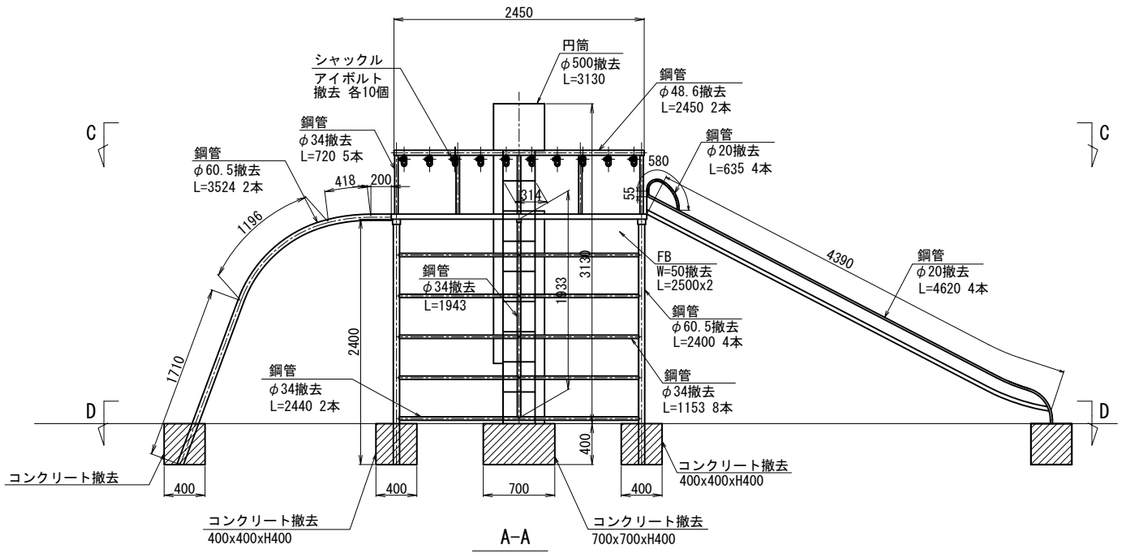

A-A

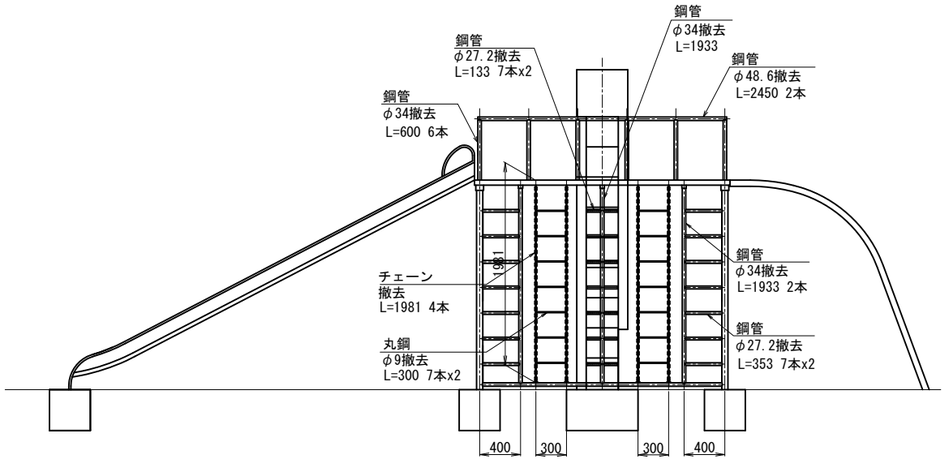

B-B

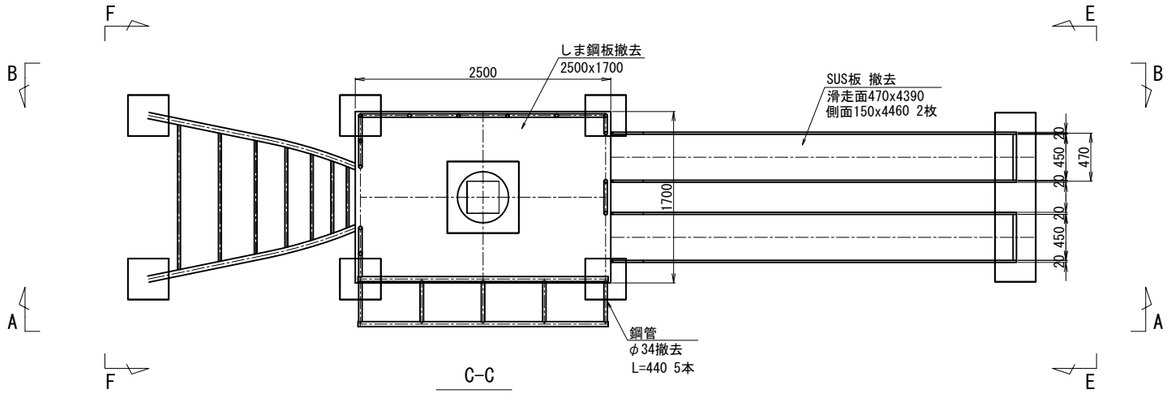

C-C

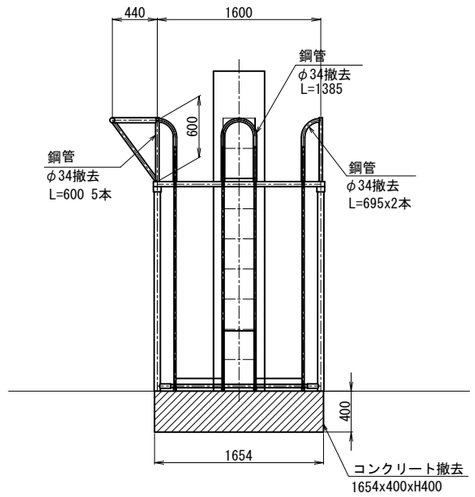

E-E

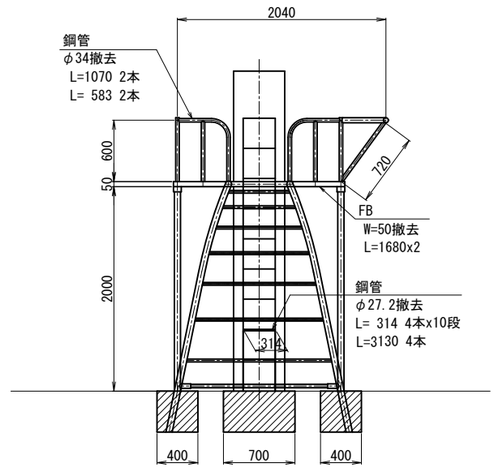

F-F

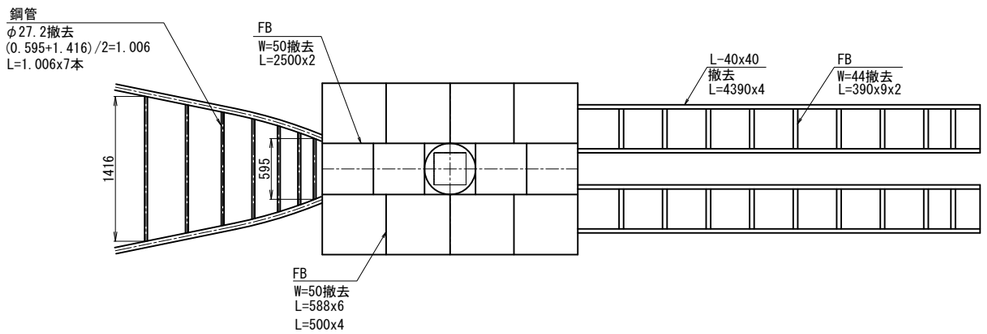

D-D

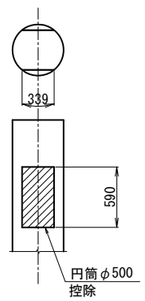

年 度	7	作成年月	令和 年 月
地 名	御所市戸毛地内		
公園名	戸毛児童遊園①		
工事名	戸毛児童遊園①改修工事		
図面種別	撤去構造図－２		
縮 尺	(A1) S=1:30 (A3) S=1:60	設計	番 号
御所市 産業建設部 都市整備課			16 / 18

ブランコ撤去

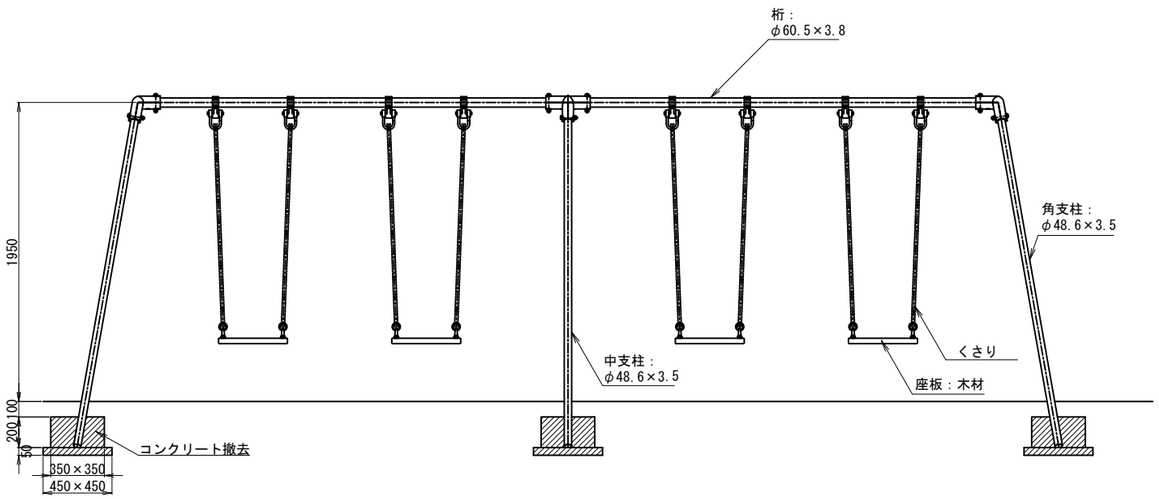

立面図

鉄棒撤去

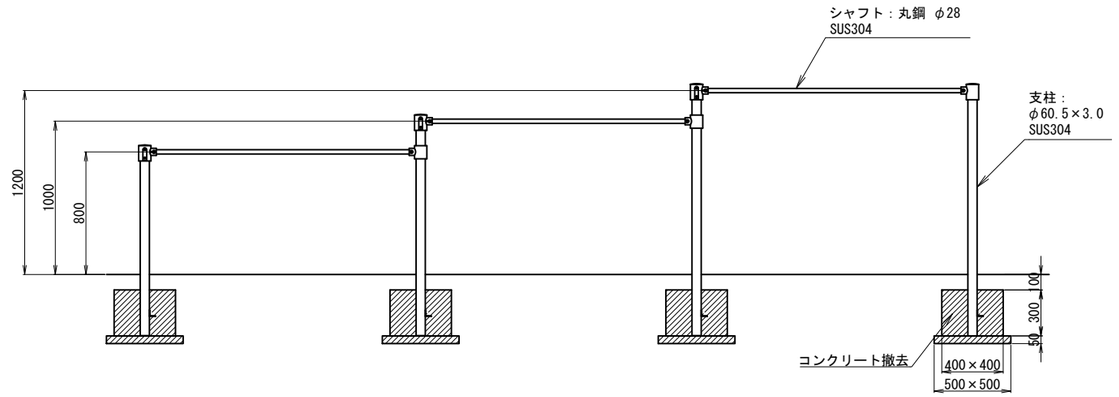

立面図

スイング遊具撤去

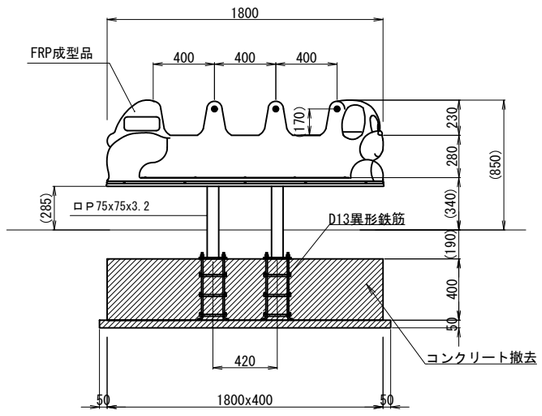

側面図

置物遊具撤去-1

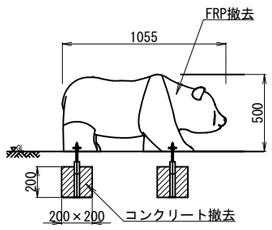

側面図

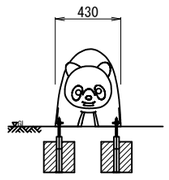

正面図

置物遊具撤去-2

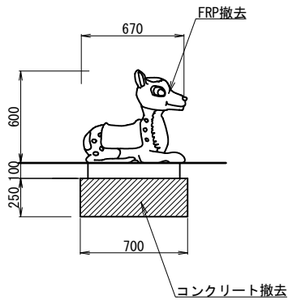

側面図

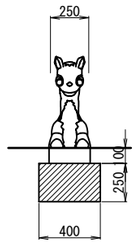

正面図

ステップ遊具撤去

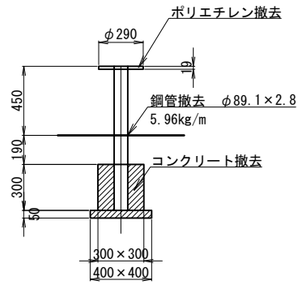

立面図

年 度	7	作成年月	令和 年 月
地 名	御所市戸毛地内		
公園名	戸毛児童遊園①		
工事名	戸毛児童遊園①改修工事		
図面種別	撤去構造図－３		
縮 尺	(A1) S=1:20 (A3) S=1:40	設計	番 号
御所市 産業建設部 都市整備課			17/18

テーブル・ベンチ撤去

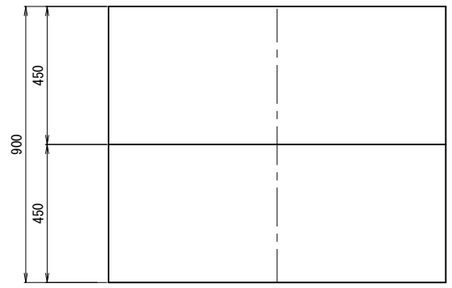

平面図

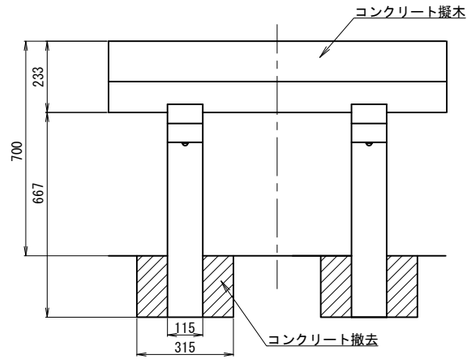

立面図

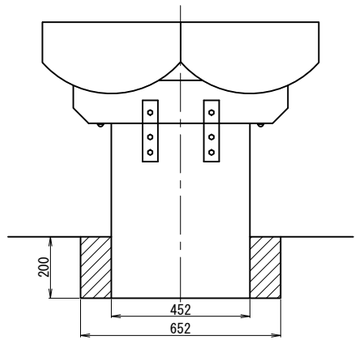

側面図

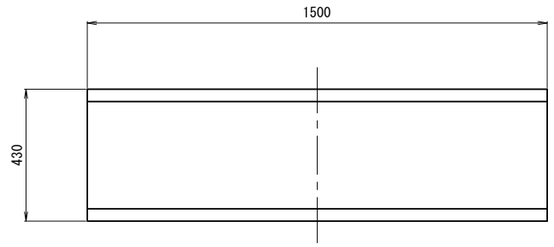

平面図

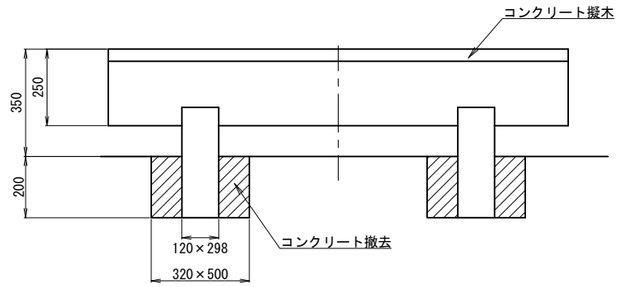

立面図

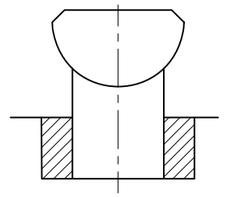

側面図

ベンチ撤去

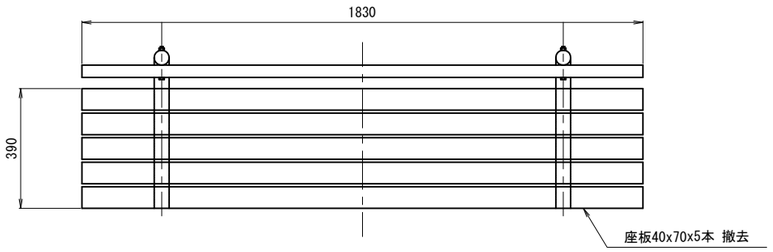

平面図

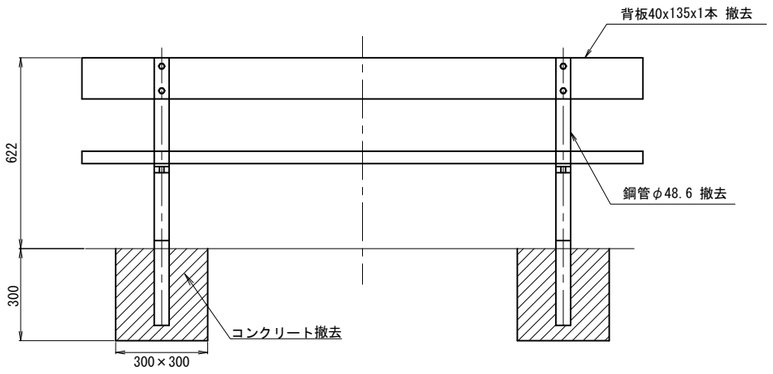

立面図

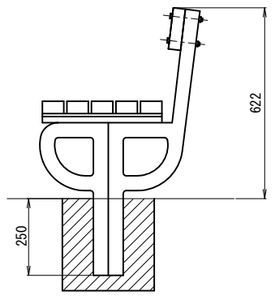

側面図

車止め撤去-1（バリカー）

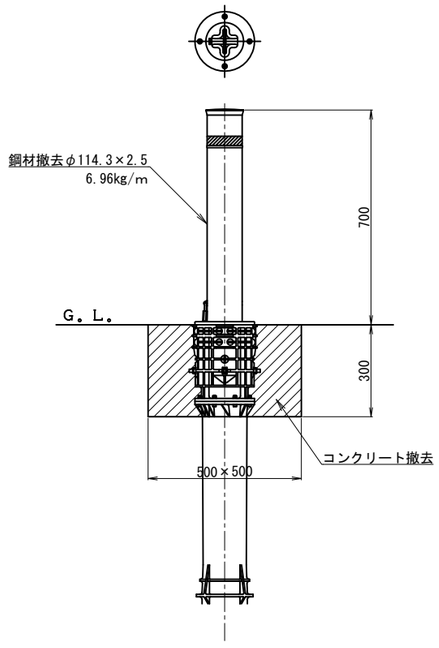

立面図

車止め撤去-2（門型）

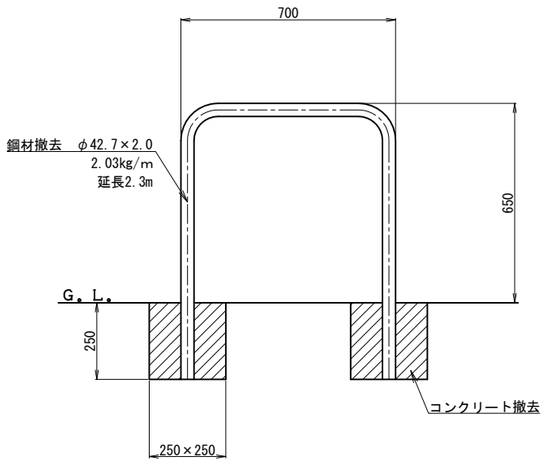

立面図

年 度	7	作成年月	令和 年 月
地 名	御所市戸毛地内		
公園名	戸毛児童遊園①		
工事名	戸毛児童遊園①改修工事		
図面種別	撤去構造図－４		
縮 尺	(A1) S=1:10 (A3) S=1:20	設計	番 号
御所市 産業建設部 都市整備課			18／18